THIS DRAWING IS A CONTROLLED DOCUMENT.

LOC	DIST
J	

REVISIONS

P	LTR	DESCRIPTION	DATE	DWN	APVD
	F	REVISED PER ECR-12-013086	26MAR13	K.M	E.T

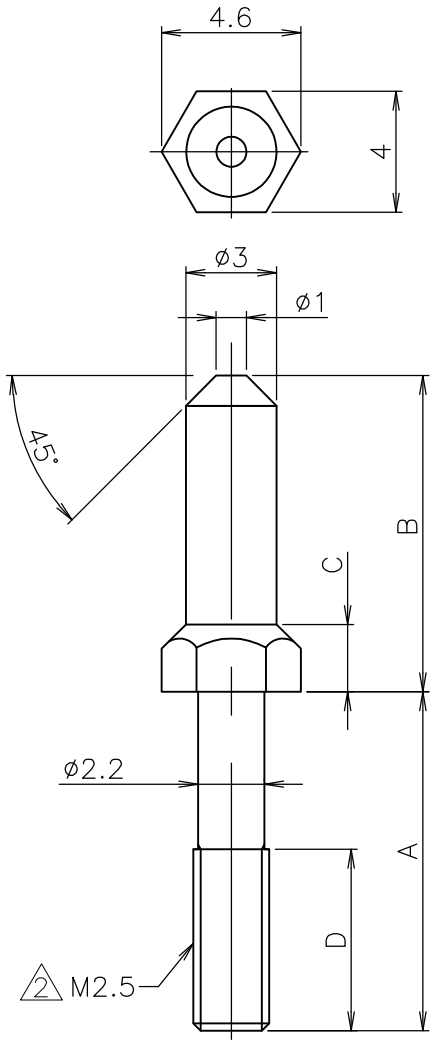

注 記

1. 材料及び仕上：黄銅、ニッケルメッキ

2 ねじ部先端を除き、ゆるみ止め材料塗布
（ロックタイト DRI-LOC 202, 203 相当）

NOTE

1. MATERIAL AND FINISH BRASS,Ni PLATE

2 THREADLCKING MATERIAL APPLIED,
EXCEPT FOR THREAD TIP AREA.
(EQUIVALENT LOCTITE DRI-LOC 202, 203)

	MAKE FROM -1	6	2.22	10.45	11.2	2-177734-1 2
		4.6	2.22	10.45	5.6	177734-5
F OBSOLETE		~~6~~	~~3.02~~	~~11.25~~	~~10.4~~	~~177734-4~~
		6	3.02	11.25	7	177734-3
		6	2.22	10.45	7.8	177734-2
		6	2.22	10.45	11.2	177734-1
	REMARKS	D	C	B	A	P/N

THIS DRAWING IS UNPUBLISHED. © COPYRIGHT 1993 By - ALL RIGHTS RESERVED. RELEASED FOR PUBLICATION , 1993.

DIMENSIONS: mm

TOLERANCES UNLESS OTHERWISE SPECIFIED:

0 PLC ± 0.25
1 PLC ± 0.25
2 PLC ± 0.25
3 PLC ±
4 PLC ±
ANGLES ± 3°

DWN S.ABE 16OCT02
CHK H.SHIRAI 16OCT02
APVD H.SHIRAI 16OCT02
PRODUCT SPEC
APPLICATION SPEC
WEIGHT

MATERIAL SEE NOTE
FINISH SEE NOTE

TE Connectivity

NAME GUIDE PIN FOR AMP DOCKING CONNECTOR

SIZE	CAGE CODE	DRAWING NO	RESTRICTED TO
A4	00779	C-177734	—

CUSTOMER DRAWING

SCALE 4:1 SHEET 1 OF 1 REV F

Общество с ограниченной ответственностью «МосЧип» ИНН 7719860671 / КПП 771901001
Адрес: 105318, г.Москва, ул.Щербаковская д.3, офис 1107

Данный компонент на территории Российской Федерации

Вы можете приобрести в компании MosChip.

Для оперативного оформления запроса Вам необходимо перейти по данной ссылке:

http://moschip.ru/get-element

Вы можете разместить у нас заказ для любого Вашего проекта, будь то серийное производство или разработка единичного прибора.

В нашем ассортименте представлены ведущие мировые производители активных и пассивных электронных компонентов.

Нашей специализацией является поставка электронной компонентной базы двойного назначения, продукции таких производителей как XILINX, Intel (ex.ALTERA), Vicor, Microchip, Texas Instruments, Analog Devices, Mini-Circuits, Amphenol, Glenair.

Сотрудничество с глобальными дистрибьюторами электронных компонентов, предоставляет возможность заказывать и получать с международных складов практически любой перечень компонентов в оптимальные для Вас сроки.

На всех этапах разработки и производства наши партнеры могут получить квалифицированную поддержку опытных инженеров.

Система менеджмента качества компании отвечает требованиям в соответствии с ГОСТ Р ИСО 9001, ГОСТ РВ 0015-002 и ЭС РД 009

Офис по работе с юридическими лицами:

105318, г.Москва, ул.Щербаковская д.3, офис 1107, 1118, ДЦ «Щербаковский»

Телефон: +7 495 668-12-70 (многоканальный)

Факс: +7 495 668-12-70 (доб.304)

E-mail: info@moschip.ru

Skype отдела продаж:
moschip.ru
moschip.ru_4
moschip.ru_6
moschip.ru_9