Alle Rechte vorbehalten/ All rights reserved

## X
Lochbild
*board drillings*

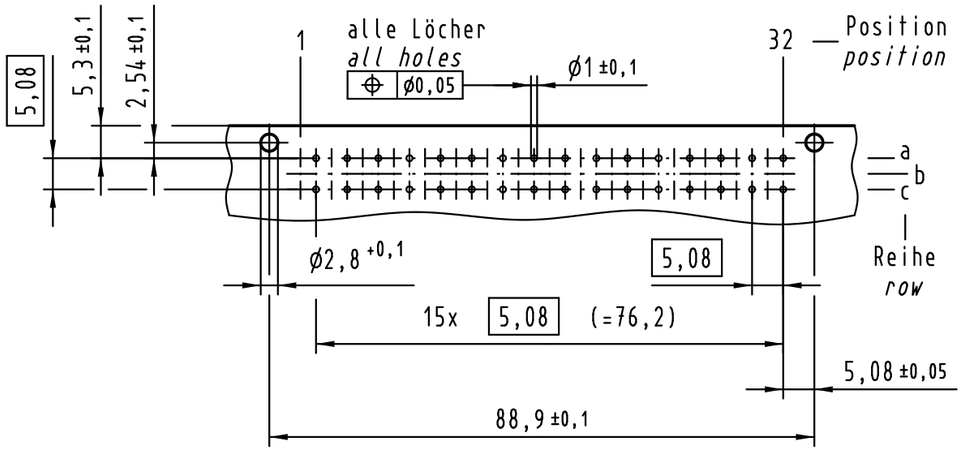


## Y
Kontaktanordnung
*contact arrangement*

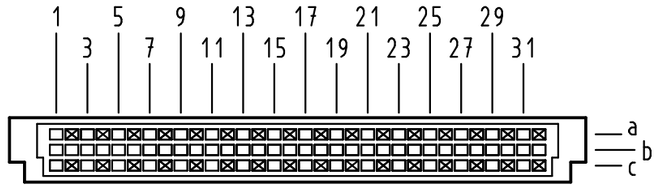


32 Signal Kontakte
*32 signal contacts*

⊠ = Kontaktposition belegt
= *position with contact*

□ = Kontaktposition nicht belegt
= *position without contact*

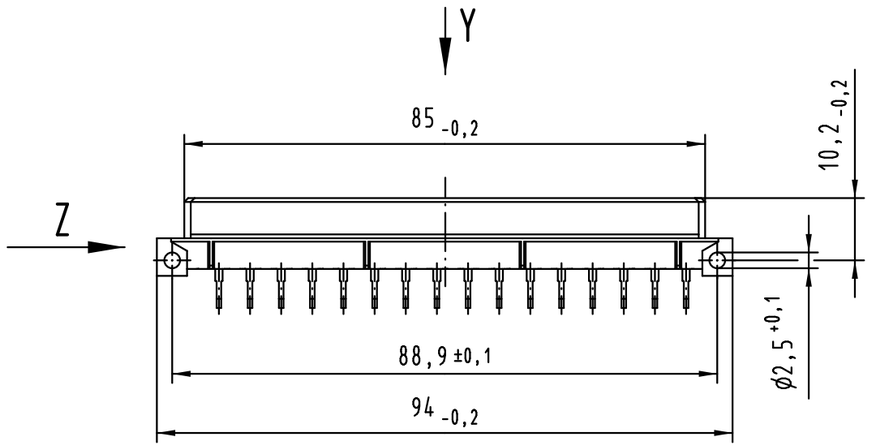


## Z (2:1)

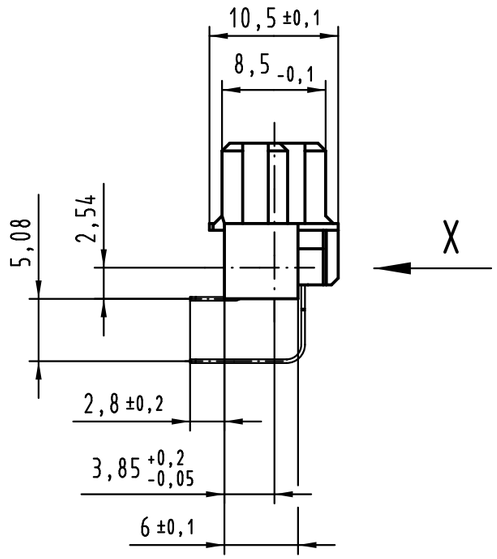


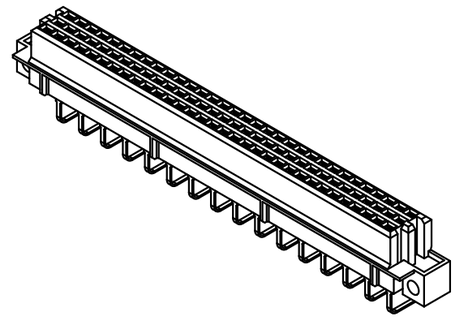

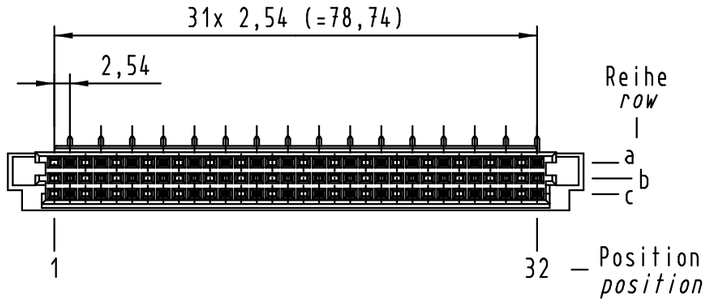


(1) weitere Informationen siehe: DS 09 73 220 02 01
*further information see: DS 09 73 220 02 01*

| | |
|---|---|
| 09 73 232 7801 | 3 |
| 09 73 232 6801 | 2 |
| 09 73 232 2801 | 1 |
| Bestell-Nr. *part-no.* | Anforderungsstufe *performance level* (1) |

| | | | | | | | |
|---|---|---|---|---|---|---|---|
| All Dimensions in mm Original Size DIN A 3 | | | Techn. Character. | | | | Nicht tolerierte Maße/ *Free size tolerances* IEC 60603-2 |
| 36420 | 03.08.11 | Hage. | | Dat. | Name | Maßstab/*Scale* | har-bus R Federleiste Einlöt , 32-polig *har-bus R female connector solder , 32-pole* |
| 34038 | 19.03.07 | LehT | Detail. | 07.09.99 | Rie. | 1:1 | |
| 31033 | 03.06.02 | Rie. | Insp. | 07.09.99 | Pa. | | |
| 27553 | 01.02.00 | Rie. | Stand. | | | | |
| 26920 | 12.11.99 | Rie. | HARTING Electronics GmbH & Co. KG D-32339 ESPELKAMP | | | | TB 09 73 232 x801 |
| 26081 | | | | | | | Sub. |
| Mod. | Dat. | Name | | | | | Blatt/ *page* |

Общество с ограниченной ответственностью «МосЧип» ИНН 7719860671 / КПП 771901001
Адрес: 105318, г.Москва, ул.Щербаковская д.3, офис 1107

**Данный компонент на территории Российской Федерации**

**Вы можете приобрести в компании MosChip.**

Для оперативного оформления запроса Вам необходимо перейти по данной ссылке:

http://moschip.ru/get-element

Вы можете разместить у нас заказ для любого Вашего проекта, будь то серийное производство или разработка единичного прибора.

В нашем ассортименте представлены ведущие мировые производители активных и пассивных электронных компонентов.

Нашей специализацией является поставка электронной компонентной базы двойного назначения, продукции таких производителей как XILINX, Intel (ex.ALTERA), Vicor, Microchip, Texas Instruments, Analog Devices, Mini-Circuits, Amphenol, Glenair.

Сотрудничество с глобальными дистрибьюторами электронных компонентов, предоставляет возможность заказывать и получать с международных складов практически любой перечень компонентов в оптимальные для Вас сроки.

На всех этапах разработки и производства наши партнеры могут получить квалифицированную поддержку опытных инженеров.

Система менеджмента качества компании отвечает требованиям в соответствии с ГОСТ Р ИСО 9001, ГОСТ РВ 0015-002 и ЭС РД 009

**Офис по работе с юридическими лицами:**

105318, г.Москва, ул.Щербаковская д.3, офис 1107, 1118, ДЦ «Щербаковский»

Телефон: +7 495 668-12-70 (многоканальный)

Факс: +7 495 668-12-70 (доб.304)

E-mail: info@moschip.ru

Skype отдела продаж:
moschip.ru
moschip.ru_4
moschip.ru_6
moschip.ru_9