611/621-Series Single/Double Pole Rocker & Paddle Switches

The patriarch of the Carling line of sub-miniature switches has its roots deep in the Appliance, Audio Visual, Power Supply, and Telecom markets. The 611/621-Series compact size, sleek styling, actuator and termination choices make this switch a cost effective solution to most any switching need. International approvals, single or double pole circuitry, and ratings to 11A 125VAC further the broad appeal of this product family.

Dielectric Strength
UL/CSA: 1000V - live to dead metal parts & opposite polarity
VDE: 4000V - live to dead metal parts; 1250V - opposite polarity & across open contacts
Electrical Life
50,000 cycles- single pole
50,000 cycles- double pole
Mechanical Life
100,000 cycles
Operating Temperature
32°F to 185°F (0°C to 85°C)

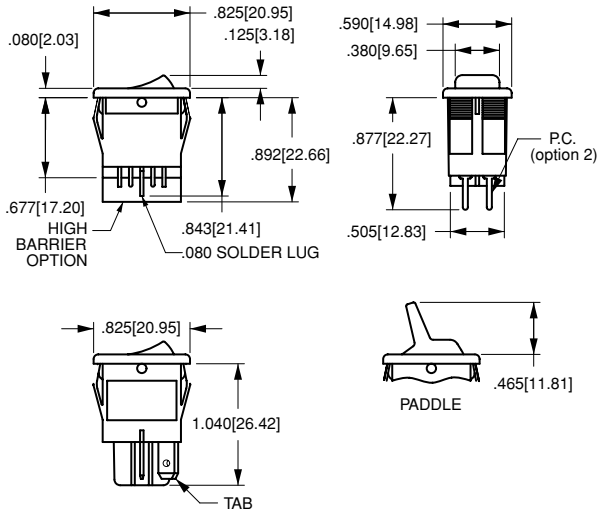

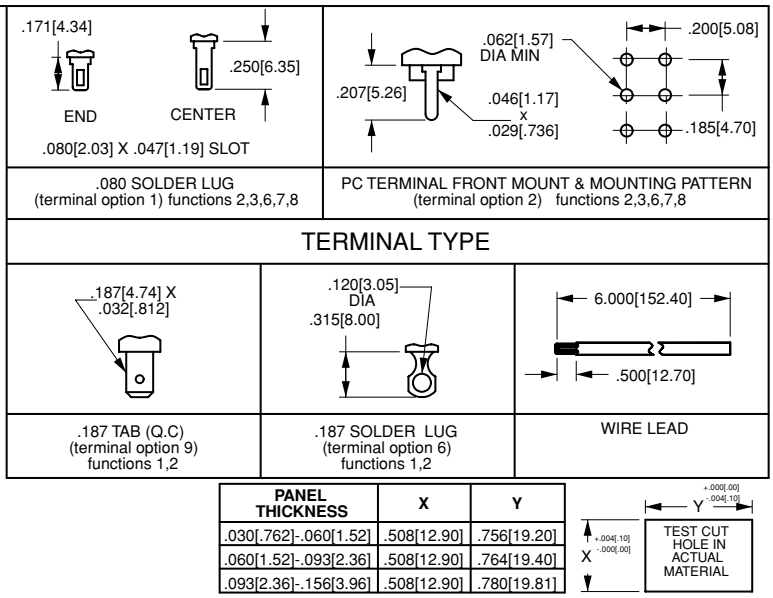

PANEL THICKNESS	X	Y
.030[.762]-.060[1.52]	.508[12.90]	.756[19.20]
.060[1.52]-.093[2.36]	.508[12.90]	.764[19.40]
.093[2.36]-.156[3.96]	.508[12.90]	.780[19.81]

62116919 - 0 - 9 - V

1 Base Part Number[1] — 2 Epoxy Sealing — 3 Rocker Legend — 4 Visi-Rocker End Color

1 BASE PART NUMBER: SERIES/CIRCUITRY/RATING[2]/TERMINATION

	187 Tabs[4]	.080 Solder Lugs	PC Terms	Wire Leads	PC Frt. Mount	PC Back Mount	.187 Solder Lugs
Single Pole; 4A 250VAC; 8A 125VAC; 6(4) A 250V[4]							
ON-NONE-OFF	**62116919**	-	-	**62111914**	**621111918[6]**	**62111917[6]**	**62111916**
ON-NONE-ON	**62116929**	**62116421**	**62111422**	**62111924**	**621111828[6]**	**62111927[6]**	**62111926**
ON-OFF-ON[3]	-	**62111461**	**62111462**	**62111263[7]**	-	-	-
ON-NONE-(ON)[3]	-	**62111431**	**62111432**	**62111233[7]**	-	-	-
ON-OFF-(ON)[3]	-	**62111471**	**62111472**	**62111273[7]**	-	-	-
(ON)-OFF-(ON)[3]	-	**62111481**	**62111482**	**62111283[7]**	-	-	-
Double Pole; 4A 250VAC; 8A 125VAC; 6(4) A 250V[4]							
ON-NONE-OFF	**62115919**	-	-	**62112914**	**621122918[6]**	**62112917[6]**	**62112916**
ON-NONE-ON	**62115929**	**62115420**	**62112422**	**62112924**	**621122928[6]**	**62112927[6]**	**62112926**
ON-OFF-ON[3]	-	**62112461**	**62112462**	**62112263[7]**	-	-	-
ON-NONE-(ON)[3]	-	**62112431**	**62112432**	**62112233[7]**	-	-	-
ON-OFF-(ON)[3]	-	**62112471**	**62112472**	**62112273[7]**	-	-	-
(ON)-OFF-(ON)[3]	-	**62112481**	**62112482**	**62112283[7]**	-	-	-

2 TERMINAL SEALING

0 none
E epoxy sealed terminals

3 ROCKER LEGEND

	molded in[5]	hot stamp
NO LEGEND	**0**	**0**
OFF-ON vertical	n/a	**A**
OFF-ON horizontal	n/a	**B**
I-O horizontal	**8**	**D**
I-O vertical	**9**	**E**
O on rocker radius	n/a	**F** (Indicates ON)

4 VISI-ROCKER END COLOR

N n/a
V visi-red
W **visi-**white

NOTES

1 Base part number specifies black rocker with black bezel. To specify paddle actuator change 2nd digit from 2 to 1. ex.: 61115919= black paddle with black bezel. For additional ratings & colors, consult factory.
2 Dry circuit rating is available, consult factory.
3 Not available with 6(4) A 250 V rating or VDE approval.
4 6(4)A 250V VDE approved rating available with On-none-Off and On-none-On circuits only.
5 Available with visi-rocker option only.
6 Consult factory for PC footprint.
7 Rated 2A 250VAC, 5A 125 VAC resistive.
( ) Indicates momentary function.

Общество с ограниченной ответственностью «МосЧип» ИНН 7719860671 / КПП 771901001
Адрес: 105318, г.Москва, ул.Щербаковская д.3, офис 1107

Данный компонент на территории Российской Федерации

Вы можете приобрести в компании MosChip.

Для оперативного оформления запроса Вам необходимо перейти по данной ссылке:

http://moschip.ru/get-element

Вы можете разместить у нас заказ для любого Вашего проекта, будь то серийное производство или разработка единичного прибора.

В нашем ассортименте представлены ведущие мировые производители активных и пассивных электронных компонентов.

Нашей специализацией является поставка электронной компонентной базы двойного назначения, продукции таких производителей как XILINX, Intel (ex.ALTERA), Vicor, Microchip, Texas Instruments, Analog Devices, Mini-Circuits, Amphenol, Glenair.

Сотрудничество с глобальными дистрибьюторами электронных компонентов, предоставляет возможность заказывать и получать с международных складов практически любой перечень компонентов в оптимальные для Вас сроки.

На всех этапах разработки и производства наши партнеры могут получить квалифицированную поддержку опытных инженеров.

Система менеджмента качества компании отвечает требованиям в соответствии с ГОСТ Р ИСО 9001, ГОСТ РВ 0015-002 и ЭС РД 009

Офис по работе с юридическими лицами:

105318, г.Москва, ул.Щербаковская д.3, офис 1107, 1118, ДЦ «Щербаковский»

Телефон: +7 495 668-12-70 (многоканальный)

Факс: +7 495 668-12-70 (доб.304)

E-mail: info@moschip.ru

Skype отдела продаж:
moschip.ru
moschip.ru_4
moschip.ru_6
moschip.ru_9