THIS DRAWING IS UNPUBLISHED. RELEASED FOR PUBLICATION 20
© COPYRIGHT 20 BY - ALL RIGHTS RESERVED.

REVISIONS

| P | LTR | DESCRIPTION | DATE | DWN | APVD |
|---|---|---|---|---|---|
| | A | INITIAL | 22JAN2015 | DW | CW |
| | A1 | ECR-15-010519 | 20JUN2015 | DW | CW |
| | A2 | ECR-16-010326 | 07JUL2016 | DW | CW |
| | A3 | ECR-16-018349 | 30DEC2016 | DW | CW |

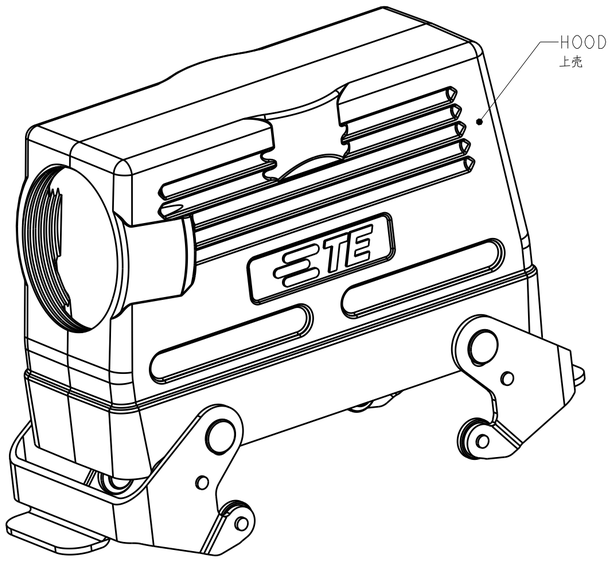


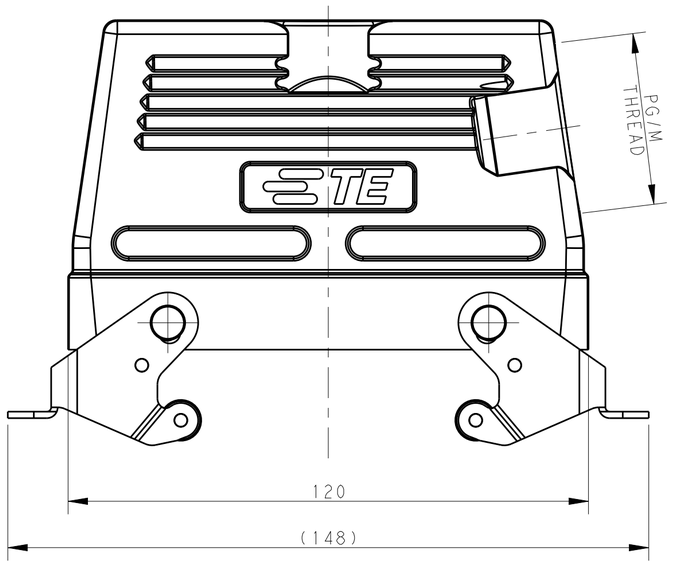


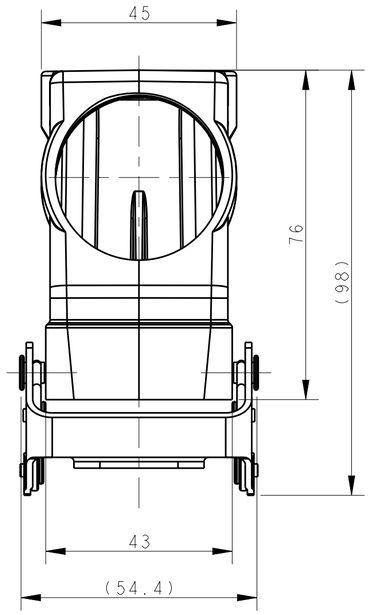


NOTES:
1. TECHNICAL CHARACTERISTICS:
   HOOD MATERIAL: DIE CAST ALUMINIUM ALLOY
   HOOD SURFACE: CONDUCTIVE PAINTING
   HOOD SURFACE COLOR: TRANSPARENCY
   HOOD RESISTANCE: ≤10 mΩ
   DEGREE OF PROTECTION: IP65 (MATED)

注释：
1. 技术参数：
   上壳材料： 铝合金
   上壳表面处理： 喷导电漆
   上壳表面处理颜色： 透明
   上壳电阻： ≤10 mΩ
   防护等级： IP65(配合)

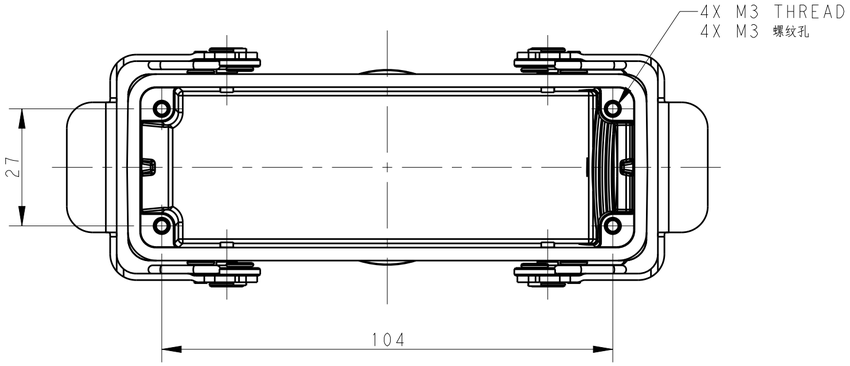


| PART NUMBER 零件料号 | | PART DESCRIPTION 零件描述 | PG/M THREAD PG/M 螺纹孔 |
|---|---|---|---|
| T1270245121-000 | H24B-TSBHS-EMC-PG21 | H24B EMC HOOD,SIDE ENTRY PG21,STAINLESS STEEL DOUBLE LOCKING,HIGH CONSTRUCTION<br>H24B屏蔽上壳,侧出PG21,不锈钢双扣,高结构 | PG21 |
| T1270245129-000 | H24B-TSBHS-EMC-PG29 | H24B EMC HOOD,SIDE ENTRY PG29,STAINLESS STEEL DOUBLE LOCKING,HIGH CONSTRUCTION<br>H24B屏蔽上壳,侧出PG29,不锈钢双扣,高结构 | PG29 |
| T1270245125-000 | H24B-TSBHS-EMC-M25 | H24B EMC HOOD,SIDE ENTRY M25,STAINLESS STEEL DOUBLE LOCKING,HIGH CONSTRUCTION<br>H24B屏蔽上壳,侧出M25,不锈钢双扣,高结构 | M25 |
| T1270245132-000 | H24B-TSBHS-EMC-M32 | H24B EMC HOOD,SIDE ENTRY M32,STAINLESS STEEL DOUBLE LOCKING,HIGH CONSTRUCTION<br>H24B屏蔽上壳,侧出M32,不锈钢双扣,高结构 | M32 |
| T1270245140-000 | H24B-TSBHS-EMC-M40 | H24B EMC HOOD,SIDE ENTRY M40,STAINLESS STEEL DOUBLE LOCKING,HIGH CONSTRUCTION<br>H24B屏蔽上壳,侧出M40,不锈钢双扣,高结构 | M40 |

THIS DRAWING IS A CONTROLLED DOCUMENT.

DIMENSIONS: mm

TOLERANCES UNLESS OTHERWISE SPECIFIED:
0 PLC ±-
1 PLC ±-
2 PLC ±-
3 PLC ±-
4 PLC ±-
ANGLES ±-

MATERIAL - -
FINISH - -

DWN DAVID WANG 10JUL2014
CHK CHRIS WANG 10JUL2014
APVD XIANG XU 10JUL2014
PRODUCT SPEC 108-137016
APPLICATION SPEC 114-137016
WEIGHT -

TE Connectivity

NAME H24B-TSBHS-EMC-PG/M

| SIZE | CAGE CODE | DRAWING NO | RESTRICTED TO |
|---|---|---|---|
| A2 | 00779 | C-T12702451XX000 | - |

Customer Drawing SCALE 1:1 SHEET 1 OF 1 REV A3

1471-9 (3/13)

Общество с ограниченной ответственностью «МосЧип» ИНН 7719860671 / КПП 771901001
Адрес: 105318, г.Москва, ул.Щербаковская д.3, офис 1107

**Данный компонент на территории Российской Федерации**

**Вы можете приобрести в компании MosChip.**

Для оперативного оформления запроса Вам необходимо перейти по данной ссылке:

http://moschip.ru/get-element

Вы можете разместить у нас заказ для любого Вашего проекта, будь то серийное производство или разработка единичного прибора.

В нашем ассортименте представлены ведущие мировые производители активных и пассивных электронных компонентов.

Нашей специализацией является поставка электронной компонентной базы двойного назначения, продукции таких производителей как XILINX, Intel (ex.ALTERA), Vicor, Microchip, Texas Instruments, Analog Devices, Mini-Circuits, Amphenol, Glenair.

Сотрудничество с глобальными дистрибьюторами электронных компонентов, предоставляет возможность заказывать и получать с международных складов практически любой перечень компонентов в оптимальные для Вас сроки.

На всех этапах разработки и производства наши партнеры могут получить квалифицированную поддержку опытных инженеров.

Система менеджмента качества компании отвечает требованиям в соответствии с ГОСТ Р ИСО 9001, ГОСТ РВ 0015-002 и ЭС РД 009

**Офис по работе с юридическими лицами:**

105318, г.Москва, ул.Щербаковская д.3, офис 1107, 1118, ДЦ «Щербаковский»

Телефон: +7 495 668-12-70 (многоканальный)

Факс: +7 495 668-12-70 (доб.304)

E-mail: info@moschip.ru

Skype отдела продаж:
moschip.ru
moschip.ru_4
moschip.ru_6
moschip.ru_9