THIS DRAWING IS UNPUBLISHED. RELEASED FOR PUBLICATION 20
© COPYRIGHT 20 - ALL RIGHTS RESERVED.

LOC	DIST
F	00

REVISIONS

P	LTR	DESCRIPTION	DATE	DWN	APVD
	D1	MARKINGS UPDATE	23MAY2011	OB	OD
	D2	CLARIFICATION	06SEP2013	OB	IS
	D3	ADD PN	27MAY2015	OB	IS
	D4	ADD PN	15OCT2015	OB	IS

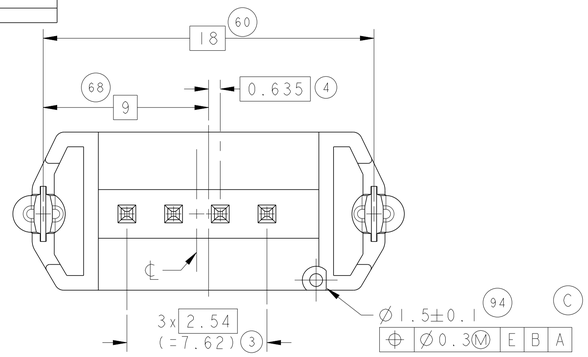

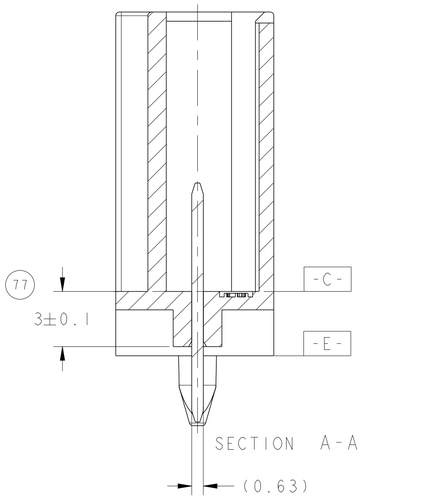

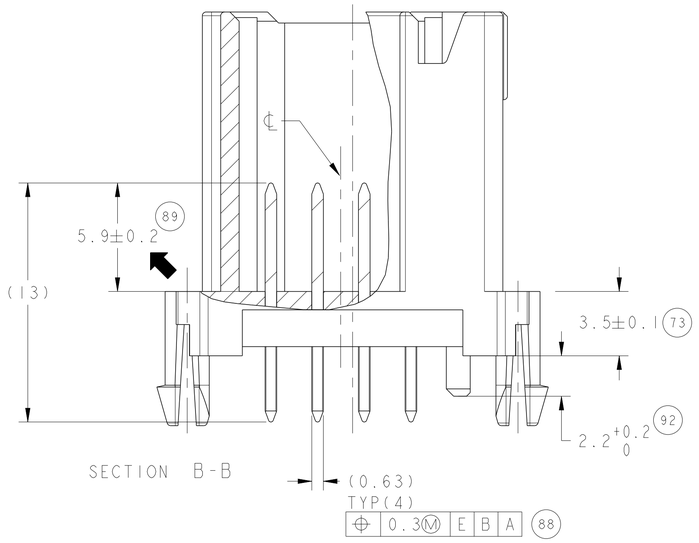

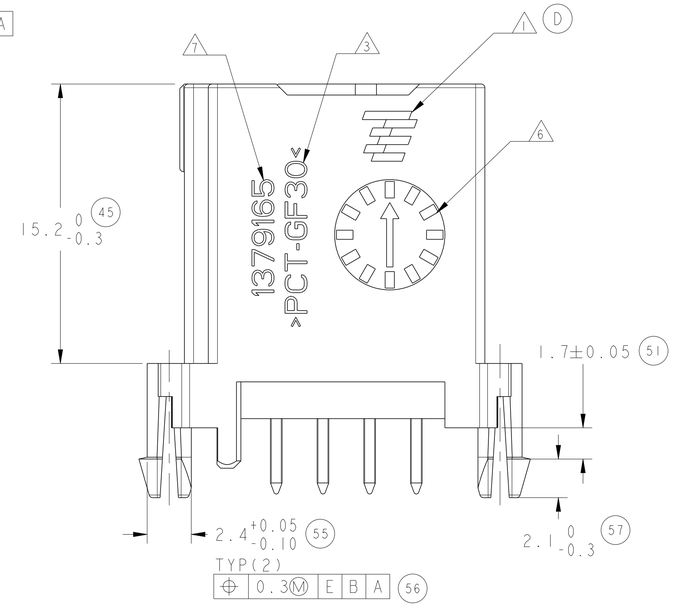

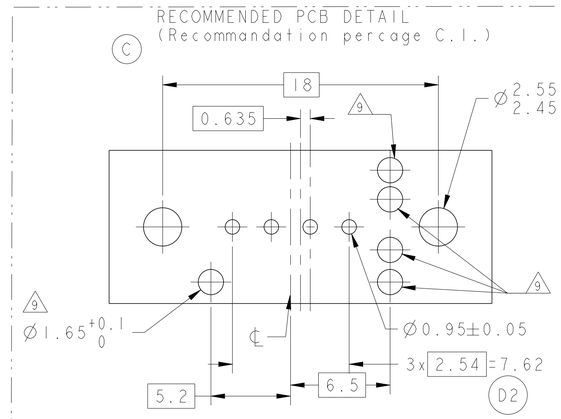

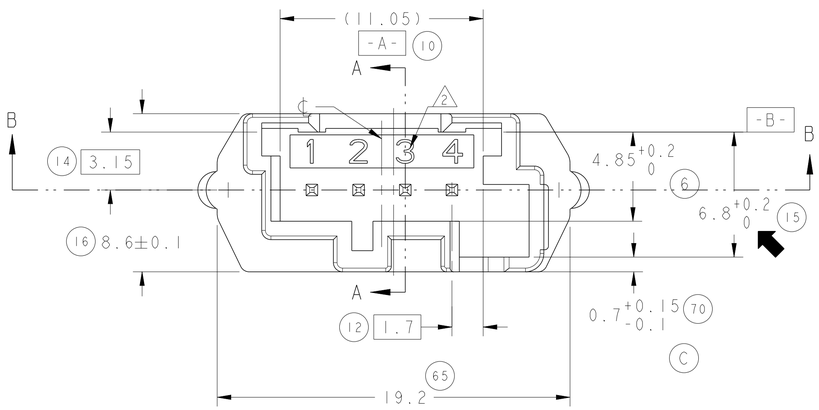

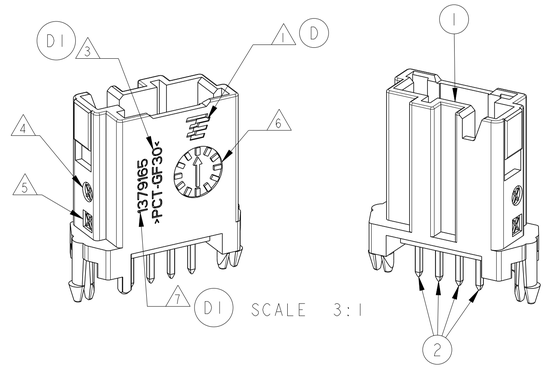

1379165-3
AS SHOWN

NOTES:

1. TE STAMP
   Logo TE
2. CAVITY IDENTIFICATION 1,2,3,4
   Repere d'alveole 1,2,3,4
3. MATERIAL IDENTIFICATION
   Marquage matiere
4. MOLD REVISION STATUS
   Indice de revision de moule
5. MOLD CAVITY NUMBER
   Numero d'empreinte du moule
6. DATE CODE
   dateur
7. TE PN
   Reference TE
8. PCB THICKNESS
   Epaisseur CI: 1.6mm
9. OPTIONAL HOLE DEPENDING ON CODING
   Trou optionnel dépendant du codage

CAPABILITY DIMENTIONS
cotes pour capabilites

KEYING TABLE (Table de detrompage) (C1)

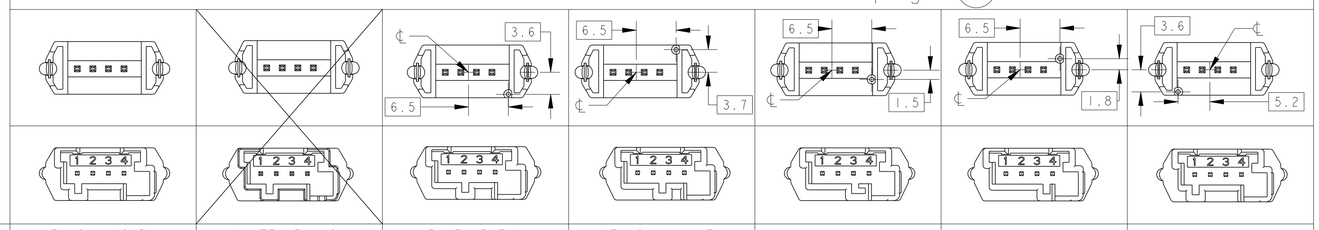

	BLACK (NOIR)	WHITE (BLANC)	BLUE (BLEU)	YELLOW (JAUNE)	GRAY (GRIS)	BROWN (MARRON)	BLACK (NOIR)
COLOR	BLACK (NOIR)	WHITE (BLANC)	BLUE (BLEU)	YELLOW (JAUNE)	GRAY (GRIS)	BROWN (MARRON)	BLACK (NOIR)
PN WITH PACKAGING ON TRAY		1379165-2	1379165-3	1379165-4	1379165-5	1379165-6	1379165-7
PN WITH PACKAGING ON STICK	1379165-1		1-1379165-3		1-1379165-5	1-1379165-6	1-1379165-7 (D3)
PN WITH PACKAGING ON CARRIER TAPE	2-1379165-1 (D4)						

SEE TABLE Voir table	SEE TABLE Voir table	4	PIN MQS	CuSn6	(2)
		1	4W MQS HEADER Embase 4V MQS	PCT GF30%	(1)
ASSEMBLY PN PN emssemble	**COLOR couleur**	**QTY qte**	**DESIGNATION**	**MATERIAL Matiere**	**ITEM rep**

THIS DRAWING IS A CONTROLLED DOCUMENT.

DIMENSIONS: mm

TOLERANCES UNLESS OTHERWISE SPECIFIED:
0 PLC ±-
1 PLC ±0.3
2 PLC ±-
3 PLC ±-
4 PLC ±-
ANGLES ±2°

MATERIAL -
FINISH -

DWN N. ETHEVE 01DEC2000
CHK J. LAQUERBE 05JAN2001
APVD JJ REVIL 05JAN2001
PRODUCT SPEC 108-15267
APPLICATION SPEC 411-15635
WEIGHT -

TE Connectivity

NAME 4W MQS HEADER POSITIVE MATE -

SIZE A1 | CAGE CODE 00779 | DRAWING NO C-1379165 | RESTRICTED TO -

CUSTOMER DRAWING | SCALE 4:1 | SHEET 1 OF 1 | REV D4

4805 (3/11)

Общество с ограниченной ответственностью «МосЧип» ИНН 7719860671 / КПП 771901001
Адрес: 105318, г.Москва, ул.Щербаковская д.3, офис 1107

Данный компонент на территории Российской Федерации

Вы можете приобрести в компании MosChip.

Для оперативного оформления запроса Вам необходимо перейти по данной ссылке:

http://moschip.ru/get-element

Вы можете разместить у нас заказ для любого Вашего проекта, будь то серийное производство или разработка единичного прибора.

В нашем ассортименте представлены ведущие мировые производители активных и пассивных электронных компонентов.

Нашей специализацией является поставка электронной компонентной базы двойного назначения, продукции таких производителей как XILINX, Intel (ex.ALTERA), Vicor, Microchip, Texas Instruments, Analog Devices, Mini-Circuits, Amphenol, Glenair.

Сотрудничество с глобальными дистрибьюторами электронных компонентов, предоставляет возможность заказывать и получать с международных складов практически любой перечень компонентов в оптимальные для Вас сроки.

На всех этапах разработки и производства наши партнеры могут получить квалифицированную поддержку опытных инженеров.

Система менеджмента качества компании отвечает требованиям в соответствии с ГОСТ Р ИСО 9001, ГОСТ РВ 0015-002 и ЭС РД 009

Офис по работе с юридическими лицами:

105318, г.Москва, ул.Щербаковская д.3, офис 1107, 1118, ДЦ «Щербаковский»

Телефон: +7 495 668-12-70 (многоканальный)

Факс: +7 495 668-12-70 (доб.304)

E-mail: info@moschip.ru

Skype отдела продаж:
moschip.ru
moschip.ru_4
moschip.ru_6
moschip.ru_9