050-301 EVALBOARD
Size 8 Cavity Opto-Electronic Contact
Evaluation Board

Opto-electronic contact evaluation board

The 050-301-EVALBOARD (Size 8 evaluation board) can be used in one of three test configurations to test active size 8 opto-electronic contacts (part numbers: 050-301, 050-307,050-308). The options are:

- Transmitter only
- Receiver only, and
- Both transmitter and receiver either in a single link or two separate links.

The evaluation board is designed as an interface to allow evaluation of the size 8 transmitters or receivers. Devices are powered through the 3.3V and GND connections. For the transmitter fault pin can be monitored and the transmitter disable can be controlled via an external voltage supply. For the receiver, loss of signal (LOS) state can be monitored.

The Size 8 evaluation kit includes the following:

- Assembled Evaluation PCBA
- 2 fiber optic cables (FAO1943-BD-1-040, 1m, 50 µm/125 µm, ARINC 801 LuxCis®, LC connector)

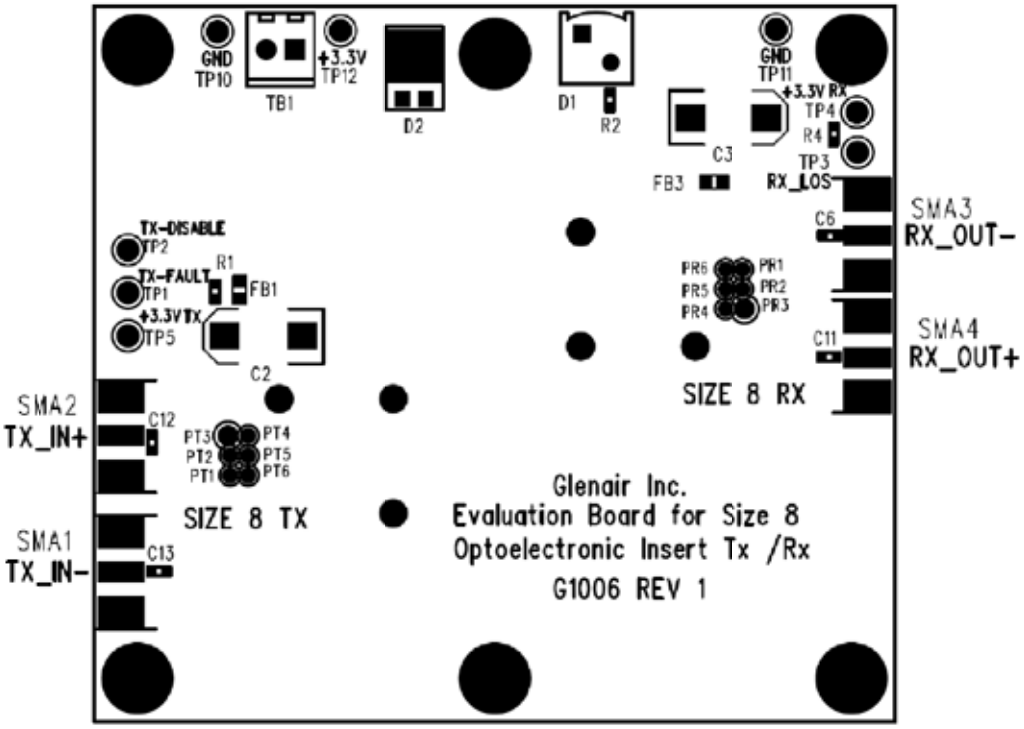

© 2013 Glenair, Inc. Rev. Jan. 2013 U.S. CAGE Code 06324 Printed in U.S.A.

How To Order

Opto-electronic Transmitter/Receiver

050 - 301 - EVALBOARD

Active Product Code

Evaluation Board

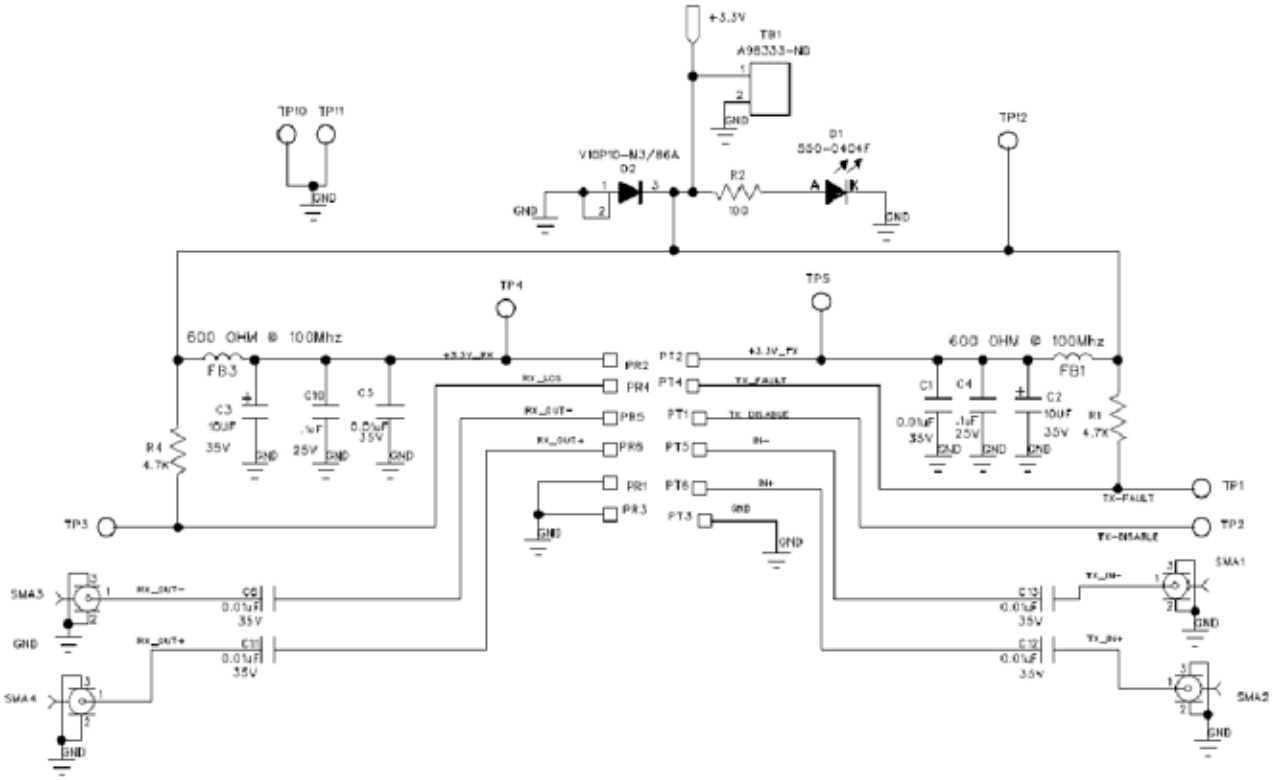

© 2013 Glenair, Inc. Rev. Jan. 2013 U.S. CAGE Code 06324 Printed in U.S.A.

Общество с ограниченной ответственностью «МосЧип» ИНН 7719860671 / КПП 771901001
Адрес: 105318, г.Москва, ул.Щербаковская д.3, офис 1107

Данный компонент на территории Российской Федерации

Вы можете приобрести в компании MosChip.

Для оперативного оформления запроса Вам необходимо перейти по данной ссылке:

http://moschip.ru/get-element

Вы можете разместить у нас заказ для любого Вашего проекта, будь то серийное производство или разработка единичного прибора.

В нашем ассортименте представлены ведущие мировые производители активных и пассивных электронных компонентов.

Нашей специализацией является поставка электронной компонентной базы двойного назначения, продукции таких производителей как XILINX, Intel (ex.ALTERA), Vicor, Microchip, Texas Instruments, Analog Devices, Mini-Circuits, Amphenol, Glenair.

Сотрудничество с глобальными дистрибьюторами электронных компонентов, предоставляет возможность заказывать и получать с международных складов практически любой перечень компонентов в оптимальные для Вас сроки.

На всех этапах разработки и производства наши партнеры могут получить квалифицированную поддержку опытных инженеров.

Система менеджмента качества компании отвечает требованиям в соответствии с ГОСТ Р ИСО 9001, ГОСТ РВ 0015-002 и ЭС РД 009

Офис по работе с юридическими лицами:

105318, г.Москва, ул.Щербаковская д.3, офис 1107, 1118, ДЦ «Щербаковский»

Телефон: +7 495 668-12-70 (многоканальный)

Факс: +7 495 668-12-70 (доб.304)

E-mail: info@moschip.ru

Skype отдела продаж:
moschip.ru
moschip.ru_4
moschip.ru_6
moschip.ru_9