SIGN	DATE	DESCRIPTION	APPROVER
1	10/30'09	THe dimension changed from 19.1 to 19.1±0.50	Kind
2	10/30'09	Add tolerance table for Dim.L and Dim.P	Kind
3	10/30'09	Terminal lever material changed to thermoplastic (UL94-HB)	Kind
4	04/23'13	Update the drawing	Da cheng

THIS IS CAD DRAWING, DO NOT REVISE MANUALLY!!!

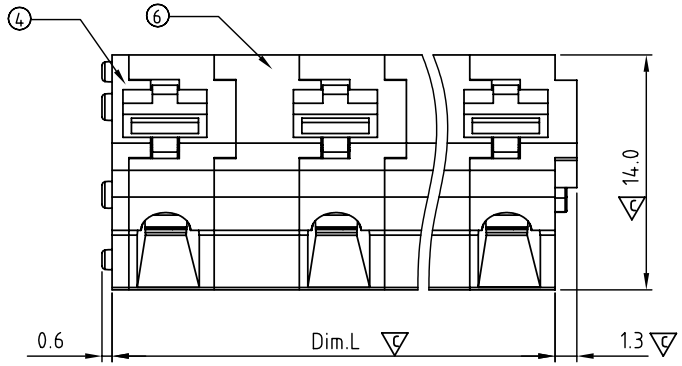

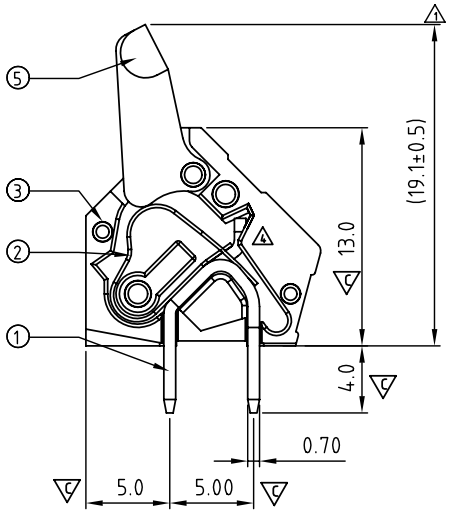

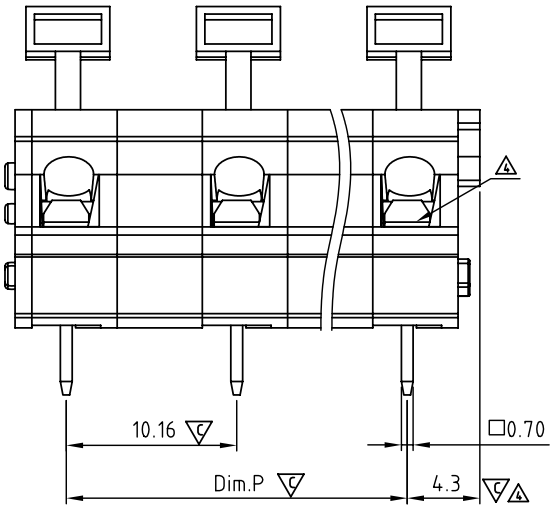

Material

- Item 1 Solder pin : Brass , Tin plated
- Item 2 Spring clamp : Stainless steel
- Item 3 Terminal housing: Thermoplastic (UL94V-0)
- Item 4 Terminal cover: Thermoplastic (UL94V-0)
- 3 Item 5 Terminal lever: Thermoplastic (UL94V-HB)
- Item 6 Terminal pad: Thermoplastic (UL94V-0)

Electrical

	cULus
Voltage rating:	300V
Current rating:	15A
Wire range:	
Solid wire(AWG):	12-28
Stranded wire(AWG):	12-28
Wire strip length:	6-7mm
Withstanding Voltage:	1.6KV
Operating temperature:	-40°C to +115°C
4 Soldering temperature:	260°C±5°C/5 Sec
Safety Approval:	c us
4 Critical dimension:	C

HT xx 40 x 0 xxxx G

4 G: RoHs compliant (lead<4%) In copper Alloy

02 2 CONTACTS
03 3 CONTACTS
... ...
12 12 CONTACTS

4 Color
0 Black (RAL9005)
2 Red (RAL3001/D)
3 Orange(RAL2011/P)
4 Yellow(RAL1018/A)
5 Green(RAL6018/T)
6 Blue (RAL5015/A)
8 Grey(RAL7004/P)
9 White(RAL1102)
C Multiple colors

000 0 Standard @ Logo
000 A Standard ANY Logo
009 1 Standard ANY Logo
Any special item by customer request, please contact sales department.

2 N=Number of Poles

Dim.P=(N-1)×10.16

Dim.L=(N-1)×10.16+6.08

Dim. \ Poles	2P-6P	7P-12P
Dim.L	±0.25	±0.40
Dim.P	±0.25	±0.35

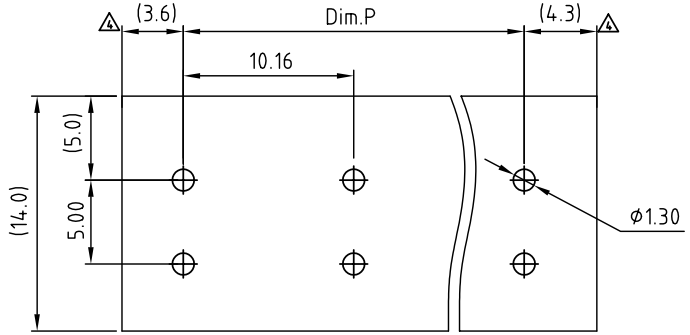

4 PCB. LAYOUT
Top view

ANYTEK

CUSTOMER COPY

ALL RIGHTS RESERVED. REPRODUCTION OR ISSUE TO THIRD PARTIES IN ANY FORM WHATEVER IS NOT PERMITTED WITHOUT WRITTEN AUTHORITY FROM THE PROPRIETOR. PROPERTY OF ANYTEK TECHNOLOGY CO., LTD

TITLE	HT-10.16 Series				
PART NO.	HTxx40x0xxxxG			DWG NO.	8HT0501
APPROVED	CHECKED	DESIGNED	DRAWN	CUST NO.	
		Da cheng 2013.04.23	Da cheng 2013.04.23	UNIT: mm / SCALE: NONE / SHEET: 01/01 / REV.: D	

Tolerance	
X.	±0.50
X.X	±0.30
X.XX	±0.10
X°	±1°

Общество с ограниченной ответственностью «МосЧип» ИНН 7719860671 / КПП 771901001
Адрес: 105318, г.Москва, ул.Щербаковская д.3, офис 1107

Данный компонент на территории Российской Федерации

Вы можете приобрести в компании MosChip.

Для оперативного оформления запроса Вам необходимо перейти по данной ссылке:

http://moschip.ru/get-element

Вы можете разместить у нас заказ для любого Вашего проекта, будь то серийное производство или разработка единичного прибора.

В нашем ассортименте представлены ведущие мировые производители активных и пассивных электронных компонентов.

Нашей специализацией является поставка электронной компонентной базы двойного назначения, продукции таких производителей как XILINX, Intel (ex.ALTERA), Vicor, Microchip, Texas Instruments, Analog Devices, Mini-Circuits, Amphenol, Glenair.

Сотрудничество с глобальными дистрибьюторами электронных компонентов, предоставляет возможность заказывать и получать с международных складов практически любой перечень компонентов в оптимальные для Вас сроки.

На всех этапах разработки и производства наши партнеры могут получить квалифицированную поддержку опытных инженеров.

Система менеджмента качества компании отвечает требованиям в соответствии с ГОСТ Р ИСО 9001, ГОСТ РВ 0015-002 и ЭС РД 009

Офис по работе с юридическими лицами:

105318, г.Москва, ул.Щербаковская д.3, офис 1107, 1118, ДЦ «Щербаковский»

Телефон: +7 495 668-12-70 (многоканальный)

Факс: +7 495 668-12-70 (доб.304)

E-mail: info@moschip.ru

Skype отдела продаж:
moschip.ru
moschip.ru_4
moschip.ru_6
moschip.ru_9