PART NAME	FAN TRAY ASSEMBLY WITH DIGITAL TEMP. CONTROLLER	PART No.	FT-1986	REVISION DATE	8/25/2010

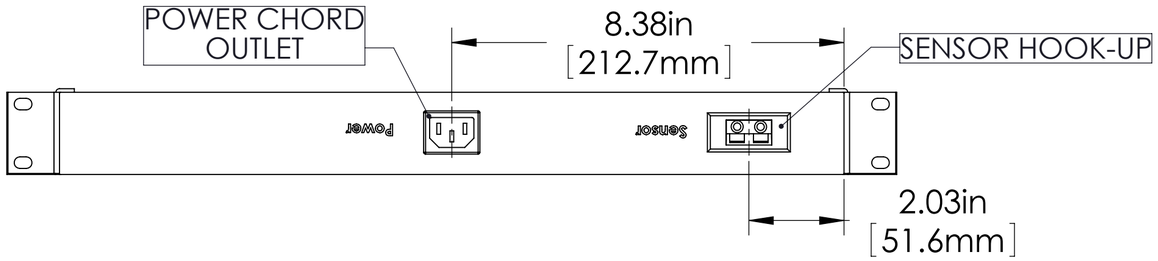

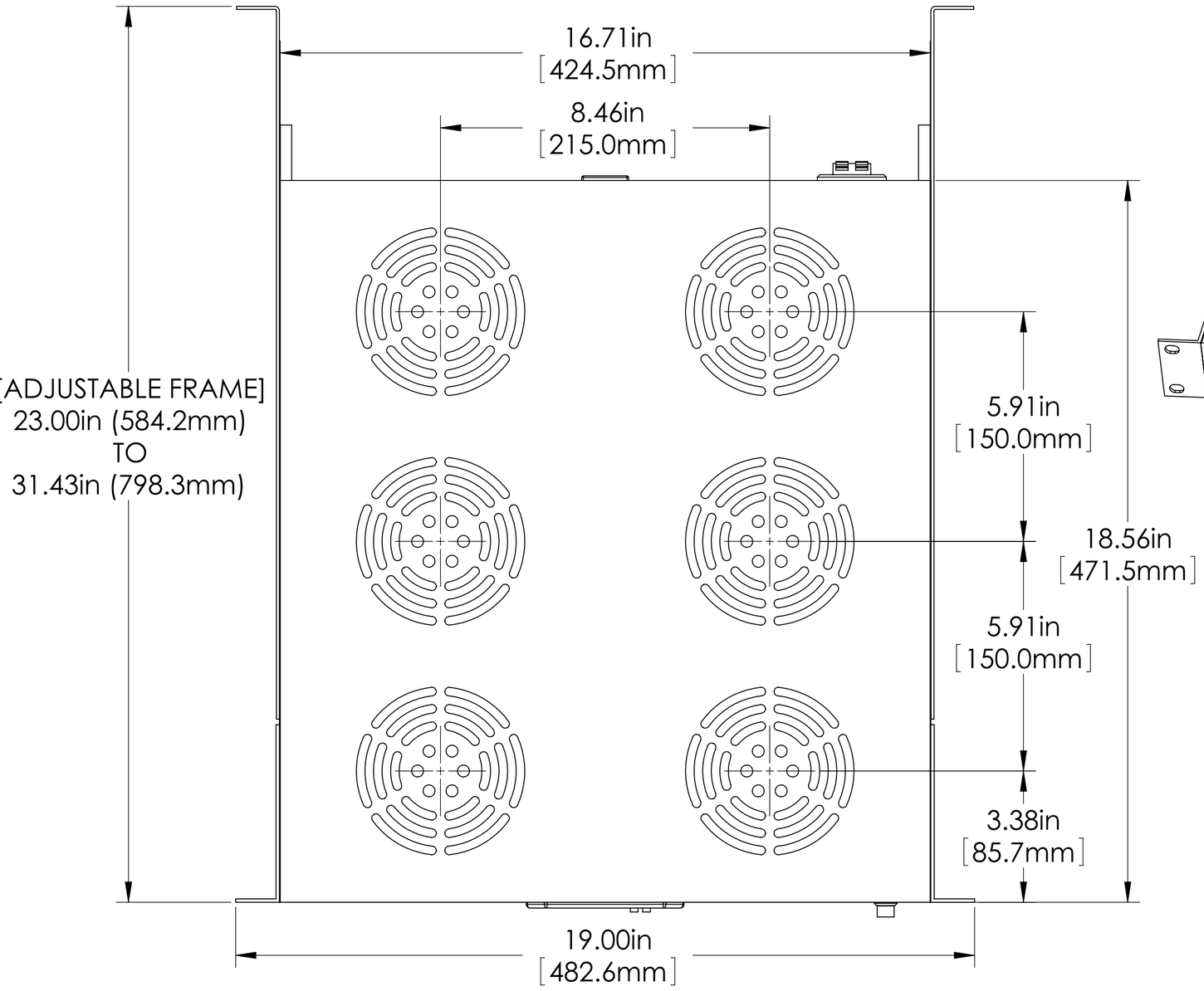

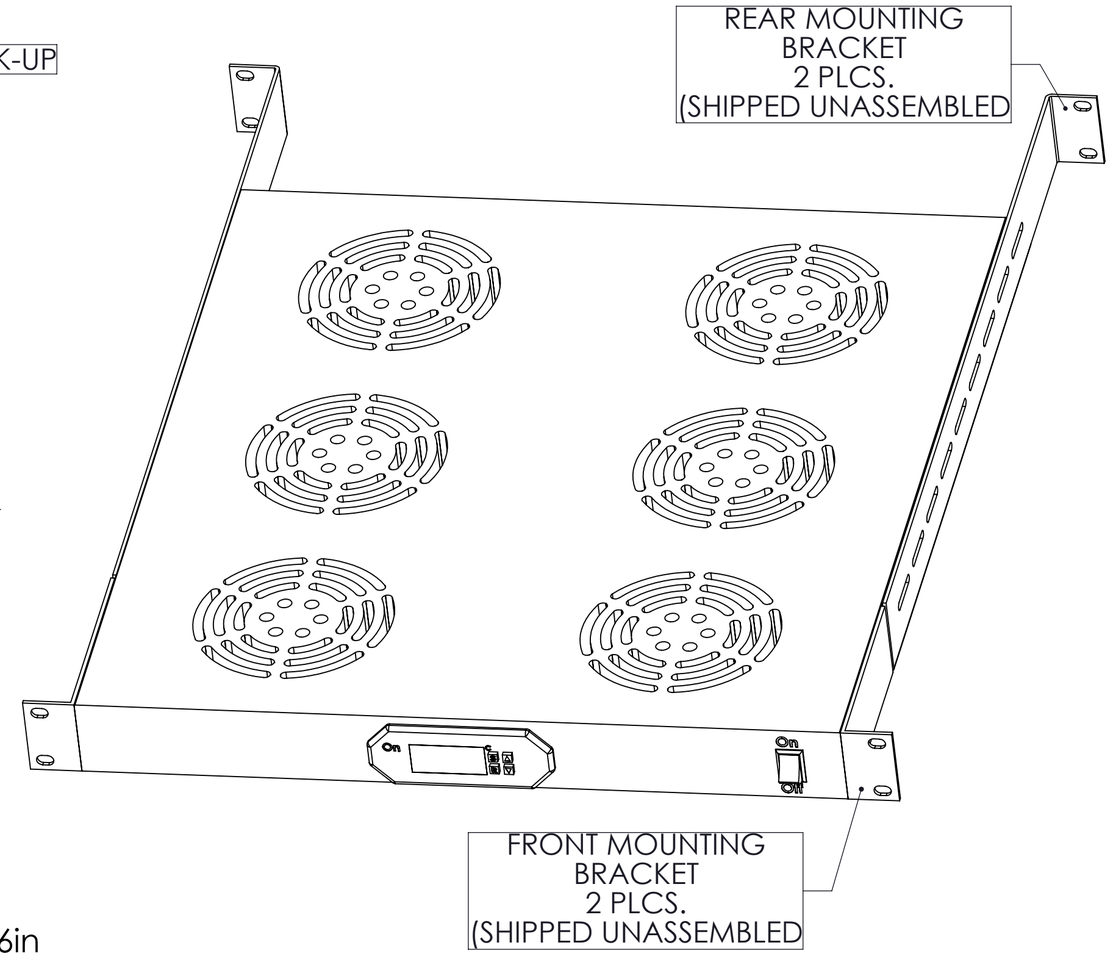

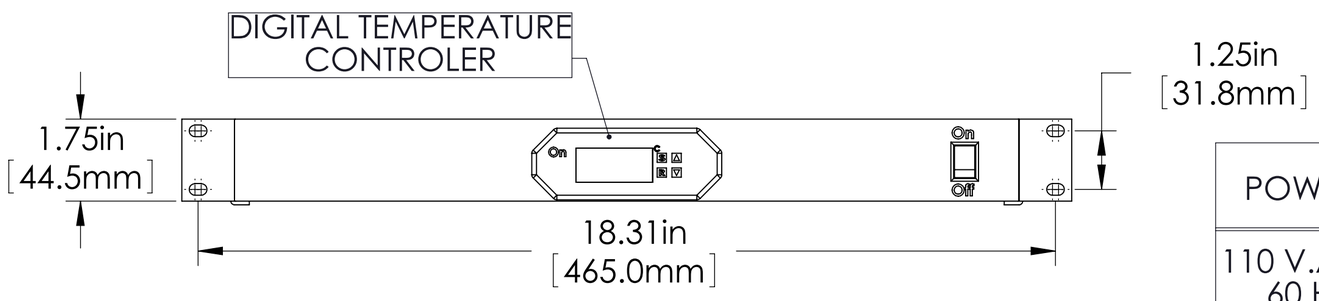

MATERIAL:
CHASSIS & COVER _____ 16 GA. STEEL
MOUNTING BRACKETS _____ 14 GA. STEEL

FINISH: BLACK TEXTURED POWDER COATING.

UNIT SUPPLIED FULLY ASSEMBLED, EXCEPT FOR MOUNTING BRACKETS.

DETACHABLE 5 FT. LONG POWER CORD WITH THREE PRONG PLUG & RECEPTACLE.
(NOT SHOWN)

EASILY LOCATABLE TEMPERATURE SENSOR WITH 9 FT. LONG CABLE.
(NOT SHOWN)

POWER	TOTAL CFM	NUMBER OF FANS	DIGITAL TEMP. CONTROLER RANGE	DIGITAL TEMP. CONTROLLER ACCURACY
110 V.A.C. 60 Hz	540	6	0°C. TO 50°C. (32-122 DEGREES F.)	± 1 DEGREE C. (± 2 DEGREE F.)

Общество с ограниченной ответственностью «МосЧип» ИНН 7719860671 / КПП 771901001
Адрес: 105318, г.Москва, ул.Щербаковская д.3, офис 1107

Данный компонент на территории Российской Федерации

Вы можете приобрести в компании MosChip.

Для оперативного оформления запроса Вам необходимо перейти по данной ссылке:

http://moschip.ru/get-element

Вы можете разместить у нас заказ для любого Вашего проекта, будь то серийное производство или разработка единичного прибора.

В нашем ассортименте представлены ведущие мировые производители активных и пассивных электронных компонентов.

Нашей специализацией является поставка электронной компонентной базы двойного назначения, продукции таких производителей как XILINX, Intel (ex.ALTERA), Vicor, Microchip, Texas Instruments, Analog Devices, Mini-Circuits, Amphenol, Glenair.

Сотрудничество с глобальными дистрибьюторами электронных компонентов, предоставляет возможность заказывать и получать с международных складов практически любой перечень компонентов в оптимальные для Вас сроки.

На всех этапах разработки и производства наши партнеры могут получить квалифицированную поддержку опытных инженеров.

Система менеджмента качества компании отвечает требованиям в соответствии с ГОСТ Р ИСО 9001, ГОСТ РВ 0015-002 и ЭС РД 009

Офис по работе с юридическими лицами:

105318, г.Москва, ул.Щербаковская д.3, офис 1107, 1118, ДЦ «Щербаковский»

Телефон: +7 495 668-12-70 (многоканальный)

Факс: +7 495 668-12-70 (доб.304)

E-mail: info@moschip.ru

Skype отдела продаж:
moschip.ru
moschip.ru_4
moschip.ru_6
moschip.ru_9