THIS DRAWING IS UNPUBLISHED. RELEASED FOR PUBLICATION -,- .
© COPYRIGHT - BY TYCO ELECTRONICS CORPORATION. ALL INTERNATIONAL RIGHTS RESERVED.

LOC	DIST
HM	00

REVISIONS

P	LTR	DESCRIPTION	DATE	DWN	APVD
	D	REV ECO-09-004614	01APR09	LH	SH

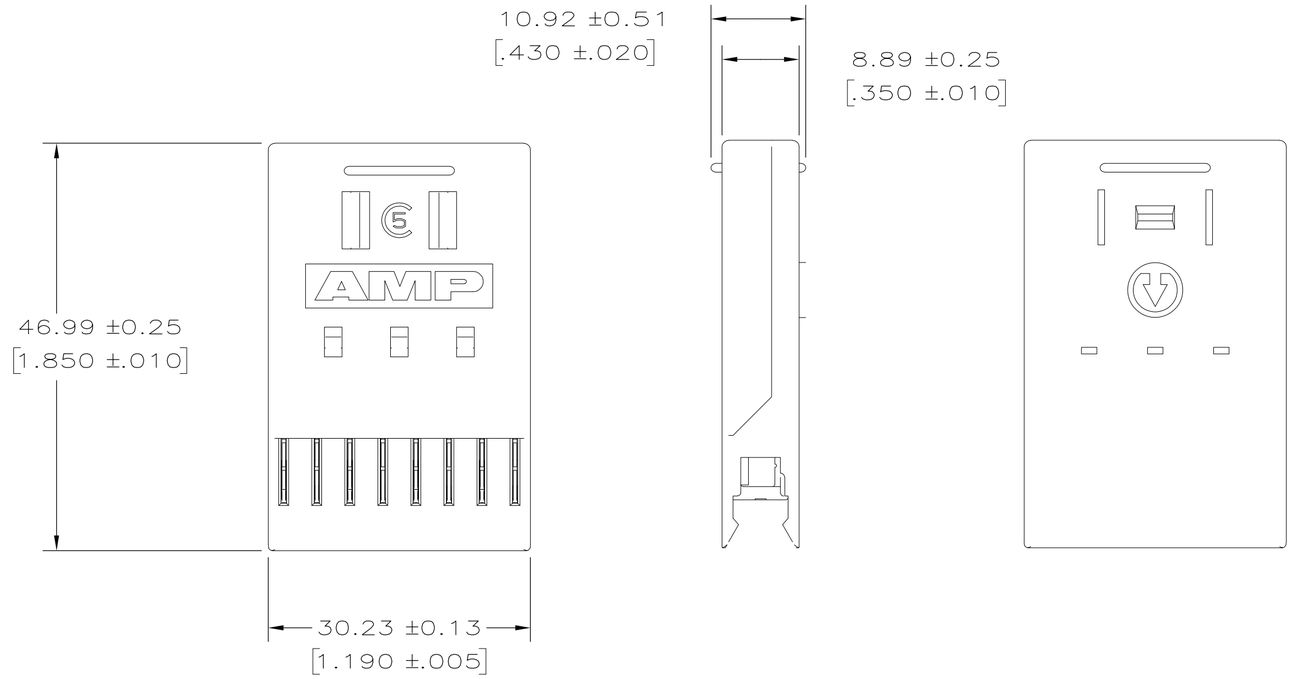

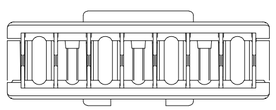

1. MATERIAL:
   HOUSING-POLYCARBONATE, IVORY, UL 94V-O.
   TERMINALS- 0.41 [.016] THICK PHOSPHOR BRONZE PLATED WITH 0.00381 [.000150] MINIMUM THICK BRIGHT TIN-LEAD OVER 0.00127-0.00330 [.000050-.000130] THICK NICKEL UNDERPLATE.
2. EDIT KIT SHIPPED NOT ASSEMBLY.
3. SEE RESTRICTED CUSTOMER DRAWING 2-569480-1.
4. SEE RESTRICTED CUSTOMER DRAWING 3-569480-1.

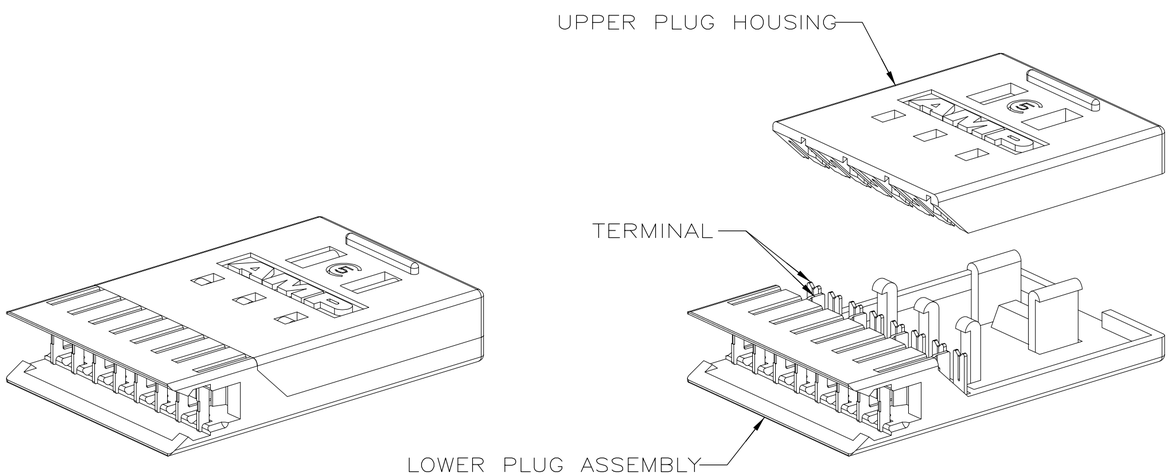

OBSOLETE
SUPSD BY 569480-1

-	4
-	3
W/O AMP LOGO	1-569480-1
WITH AMP LOGO	569480-1
DESCRIPTION	PART NO

WAS 95-2238-26 REV O; 569480 REV 4

569480

THIS DRAWING IS A CONTROLLED DOCUMENT.

DIMENSIONS: mm [INCHES]

TOLERANCES UNLESS OTHERWISE SPECIFIED:
0 PLC ± -
1 PLC ± -
2 PLC ± -
3 PLC ± -
4 PLC ± -
ANGLES ± -

MATERIAL 1
FINISH 1

DWN K. BARKER 08/03/95
CHK D. AHERON 11/02/95
APVD G. REED 11/02/95
PRODUCT SPEC —
APPLICATION SPEC —
WEIGHT —

Tyco Electronics
Tyco Electronics Corporation
Harrisburg, PA 17105-3608

NAME PLUG KIT, 4 PAIR, 110 PATCHCORD
—

SIZE	CAGE CODE	DRAWING NO	RESTRICTED TO
A2	00779	C-569480	—

CUSTOMER DRAWING | SCALE 2:1 | SHEET 1 OF 1 | REV D

1471-9 (1/08)

Общество с ограниченной ответственностью «МосЧип» ИНН 7719860671 / КПП 771901001
Адрес: 105318, г.Москва, ул.Щербаковская д.3, офис 1107

Данный компонент на территории Российской Федерации

Вы можете приобрести в компании MosChip.

Для оперативного оформления запроса Вам необходимо перейти по данной ссылке:

http://moschip.ru/get-element

Вы можете разместить у нас заказ для любого Вашего проекта, будь то серийное производство или разработка единичного прибора.

В нашем ассортименте представлены ведущие мировые производители активных и пассивных электронных компонентов.

Нашей специализацией является поставка электронной компонентной базы двойного назначения, продукции таких производителей как XILINX, Intel (ex.ALTERA), Vicor, Microchip, Texas Instruments, Analog Devices, Mini-Circuits, Amphenol, Glenair.

Сотрудничество с глобальными дистрибьюторами электронных компонентов, предоставляет возможность заказывать и получать с международных складов практически любой перечень компонентов в оптимальные для Вас сроки.

На всех этапах разработки и производства наши партнеры могут получить квалифицированную поддержку опытных инженеров.

Система менеджмента качества компании отвечает требованиям в соответствии с ГОСТ Р ИСО 9001, ГОСТ РВ 0015-002 и ЭС РД 009

Офис по работе с юридическими лицами:

105318, г.Москва, ул.Щербаковская д.3, офис 1107, 1118, ДЦ «Щербаковский»

Телефон: +7 495 668-12-70 (многоканальный)

Факс: +7 495 668-12-70 (доб.304)

E-mail: info@moschip.ru

Skype отдела продаж:
moschip.ru
moschip.ru_4
moschip.ru_6
moschip.ru_9