THIS DRAWING IS UNPUBLISHED. RELEASED FOR PUBLICATION -
© COPYRIGHT- - ALL RIGHTS RESERVED.

LOC	DIST
B1	-

REVISIONS

P	LTR	DESCRIPTION	DATE	DWN	APVD
	D3	REVISED PER ECO-11-005150	31MAR2011	RK	HMR
	D4	ECR-14-007793	26AUG2014	RK	MKO
	D5	REVISED PER ECR-16-016780	19AUG2017	NG	MKO

WIRE CROSS-SECTION:
Ø6mm²- 16mm²

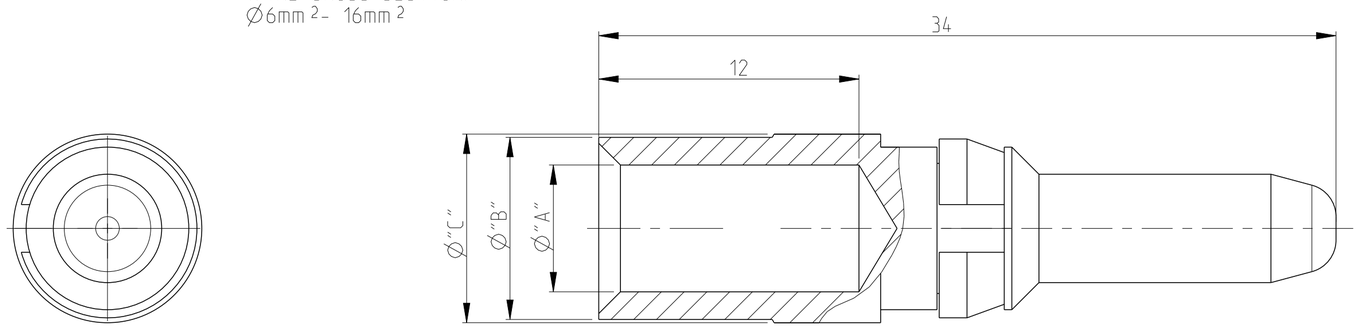

WIRE CROSS-SECTION:
Ø2.5mm²/ 4mm²

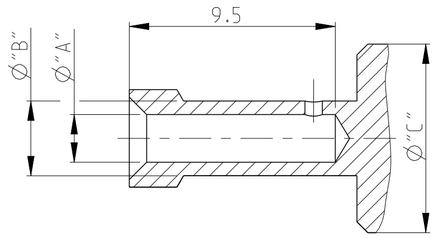

Notes

1. MATERIAL: BRASS
2. FINISH SILVER PLATING: 2 µm Ag MIN. OVER Cu
3. FINISH GOLD PLATING: 0.75 µm Au MIN. OVER Ni
4. WEIGHT (MAX.): 7.60 g, VOLUME (MAX.): 932mm² (APPROX.)
5. SUITABLE SOCKET CONTACT: CUSTOMER DRAWING 1105151
6. SUITABLE INSERTS: SERIES HSS, CUSTOMER DRAWING
7. SUITABLE CRIMP TOOL: PN 1-1105850-8
8. SUITABLE INSERTION TOOL: -
9. SUITABLE EXTRACTION TOOL: PN 0-1102855-5
10. FINE WIRE DIA. MAX. Ø 4.5
11. PACKAGING:
    25 PIECES IN A POLY-BAG
    1 POLY-BAG IN A CARTON
12. PACKAGING:
    1 PIECES LOOSE
13. STANDARDS: DIN EN 61984, DIN EN 60664-1

	ORDERING TEXT	PLATING	CROSS SECTION	DIMENSIONS "A"	DIMENSIONS "B"	DIMENSIONS "C"	STRIPPING-LENGTH	WITH CLIP (11)	WITH CLIP (12)
OBSOLETE	HSS-C-Sti.Au.16,0 mm²	GOLD	16.0	5.85	8.4	8.7	12	~~5-2~~	9-3
	HSS-C-Sti.Au.10,0 mm²	GOLD	10.0	4.35	5.9	8.7	12	4-2	9-2
	HSS-C-Sti.Au.6,0 mm²	GOLD	6.0	3.5	4.9	8.7	12	3-2	9-1
	HSS-C-Sti.Ag.25,0 mm²	SILVER	25.0	7	9.45	9.6	12	6-1	8-7
	HSS-C-Sti.Ag.16,0 mm²	SILVER	16.0	5.85	8.4	8.7	12	5-1	8-6
	HSS-C-Sti.Ag.10,0 mm²-fine	SILVER	10.0	4.6	5.9	8.7	12	4-3	8-5
	HSS-C-Sti.Ag.10,0 mm²	SILVER	10.0	4.35	5.9	8.7	12	4-1	8-4
	HSS-C-Sti.Ag.6,0 mm²	SILVER	6.0	3.5	4.9	8.7	12	3-1	8-3
	HSS-C-Sti.Ag.4,0 mm²	SILVER	4.0	2.8	3.9	8.7	12	2-1	8-2
	HSS-C-Sti.Ag.2,5 mm²	SILVER	2.5	2.2	3.45	8.7	12	1-1	8-1
			[MM²]	"A"	"B"	"C"	[MM]	PN	PN

PARTS LIST

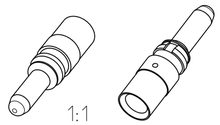

THIS DRAWING IS A CONTROLLED DOCUMENT.

DIMENSIONS: mm

TOLERANCES UNLESS OTHERWISE SPECIFIED:
0 PLC ±-
1 PLC ±-
2 PLC ±-
3 PLC ±-
4 PLC ±-
ANGLES ±0.5°

MATERIAL (1)
FINISH (2) (3)

DWN 08APRIL2008 K.SCHROEDER
CHK - H.BRAUN
APVD - T.SCHNURPFEIL
PRODUCT SPEC 108-74016
APPLICATION SPEC 114-74028
WEIGHT -

TE Connectivity

NAME: PIN CONTACT SERIES HSS -

SIZE	CAGE CODE	DRAWING NO	RESTRICTED TO
A2	00779	C-1105150	-

Customer Drawing | SCALE 5:1 | SHEET 1 OF 1 | REV D5

Общество с ограниченной ответственностью «МосЧип» ИНН 7719860671 / КПП 771901001
Адрес: 105318, г.Москва, ул.Щербаковская д.3, офис 1107

Данный компонент на территории Российской Федерации

Вы можете приобрести в компании MosChip.

Для оперативного оформления запроса Вам необходимо перейти по данной ссылке:

http://moschip.ru/get-element

Вы можете разместить у нас заказ для любого Вашего проекта, будь то серийное производство или разработка единичного прибора.

В нашем ассортименте представлены ведущие мировые производители активных и пассивных электронных компонентов.

Нашей специализацией является поставка электронной компонентной базы двойного назначения, продукции таких производителей как XILINX, Intel (ex.ALTERA), Vicor, Microchip, Texas Instruments, Analog Devices, Mini-Circuits, Amphenol, Glenair.

Сотрудничество с глобальными дистрибьюторами электронных компонентов, предоставляет возможность заказывать и получать с международных складов практически любой перечень компонентов в оптимальные для Вас сроки.

На всех этапах разработки и производства наши партнеры могут получить квалифицированную поддержку опытных инженеров.

Система менеджмента качества компании отвечает требованиям в соответствии с ГОСТ Р ИСО 9001, ГОСТ РВ 0015-002 и ЭС РД 009

Офис по работе с юридическими лицами:

105318, г.Москва, ул.Щербаковская д.3, офис 1107, 1118, ДЦ «Щербаковский»

Телефон: +7 495 668-12-70 (многоканальный)

Факс: +7 495 668-12-70 (доб.304)

E-mail: info@moschip.ru

Skype отдела продаж:
moschip.ru
moschip.ru_4
moschip.ru_6
moschip.ru_9