PART NAME	INTERNAL PANEL (PLASTIC)	PART No.	PTX-11046-P THRU PTX-11080-P	REVISION DATE	4-20-15

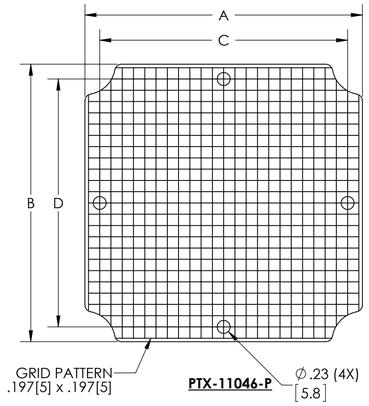

PTX-11046-P

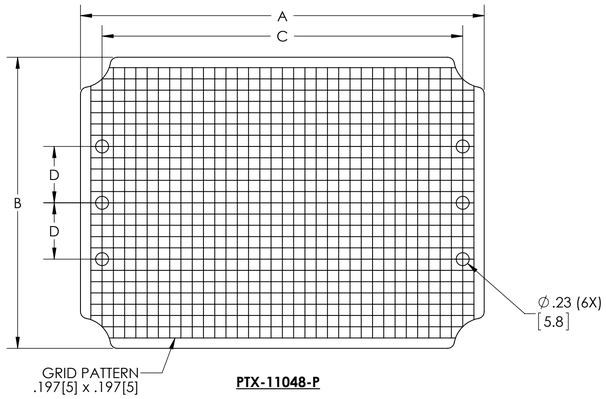

PTX-11048-P

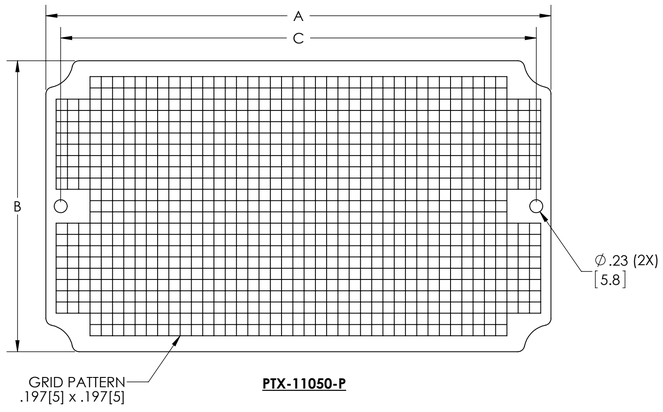

PTX-11050-P

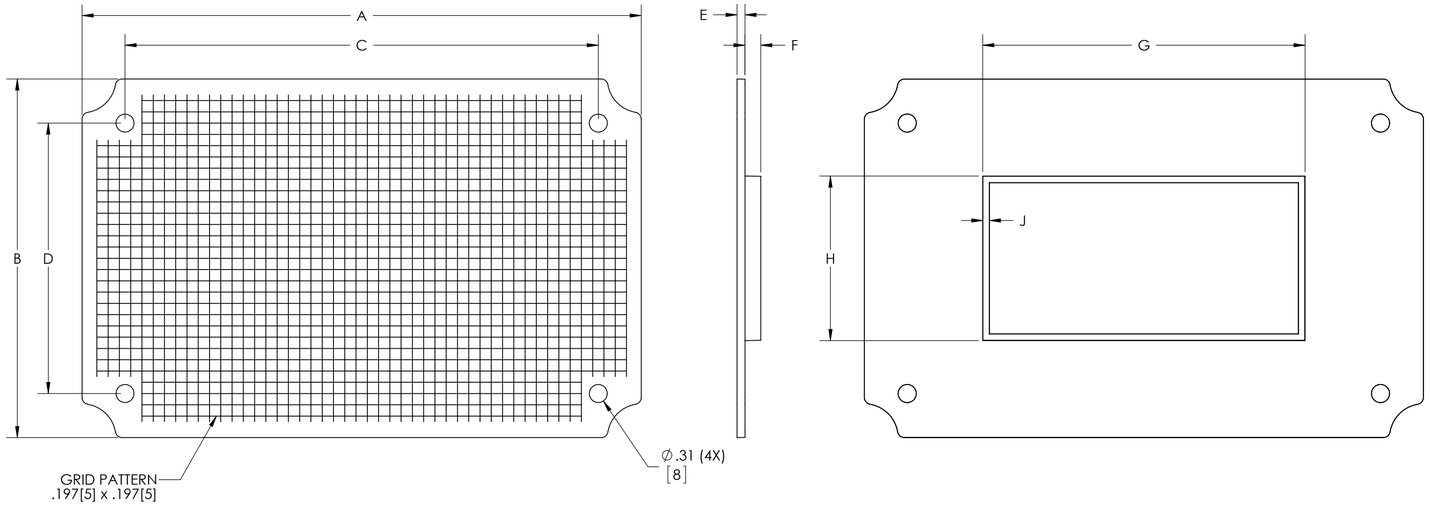

PTX-11057-P THRU PTX-11076-P

MATERIAL - ABS, LIGHT GRAY

DIMENSIONS IN INCH[MM]

DRAWING FOR REFERENCE

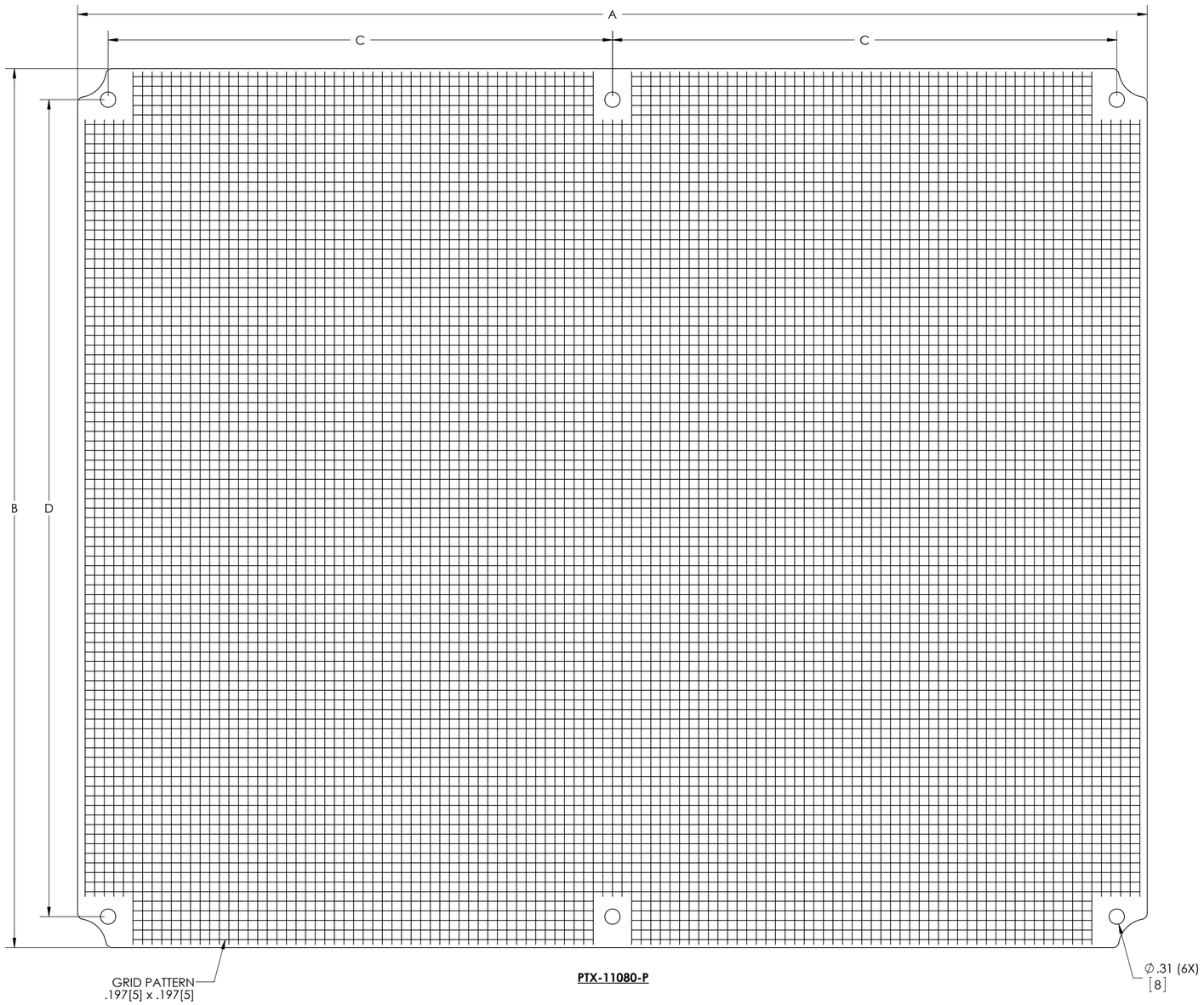

PTX-11080-P

PART NO.	A	B	C	D	E	F	G	H	J
PTX-11046-P	4.85[123]	4.85[123]	4.33[110]	4.33[110]	.14[3.6]	--	--	--	--
PTX-11048-P	7.05[179.1]	5.08[129.1]	6.3[160]	.98[25]	.13[3.4]	.28[7]	4.06[103]	2.48[63]	.12[3]
PTX-11050-P	8.82[224.1]	5.08[129.1]	8.31[211]	--	.13[3.4]	.24[6]	6.77[172]	3.07[78]	.12[3]
PTX-11057-P	9.76[248]	6.26[159]	8.27[210]	4.72[120]	.14[3.5]	.28[7]	5.62[143]	2.87[73]	.12[3]
PTX-11059-P	10.47[266]	6.54[166]	8.90[226]	5.47[139]	.16[4]	.28[7]	7.57[192.3]	3.84[97.5]	.12[3]
PTX-11064-P	13.70[348]	9.76[248]	12.20[310]	8.27[210]	.16[4]	.28[7]	8.78[223]	5.62[142.7]	.12[3]
PTX-11068-P	14.37[365]	10.43[265]	12.80[325]	8.98[228]	.16[4]	.28[7]	9.17[233]	6.02[153]	.12[3]
PTX-11073-P	16.02[407]	12.05[306]	14.37[365]	10.79[274]	.16[4]	.28[7]	11.78[299]	7.95[202]	.12[3]
PTX-11076-P	18.03[458]	14.09[358]	16.85[428]	12.91[328]	.16[4]	.28[7]	13.49[342.6]	8.37[212.6]	.12[3]
PTX-11080-P	21.95[557.5]	18.03[458]	10.35[263]	16.77[426]	.18[4.6]	.28[7]	12.41[315]	6.85[174]	.22[5.5]

Общество с ограниченной ответственностью «МосЧип» ИНН 7719860671 / КПП 771901001
Адрес: 105318, г.Москва, ул.Щербаковская д.3, офис 1107

Данный компонент на территории Российской Федерации

Вы можете приобрести в компании MosChip.

Для оперативного оформления запроса Вам необходимо перейти по данной ссылке:

http://moschip.ru/get-element

Вы можете разместить у нас заказ для любого Вашего проекта, будь то серийное производство или разработка единичного прибора.

В нашем ассортименте представлены ведущие мировые производители активных и пассивных электронных компонентов.

Нашей специализацией является поставка электронной компонентной базы двойного назначения, продукции таких производителей как XILINX, Intel (ex.ALTERA), Vicor, Microchip, Texas Instruments, Analog Devices, Mini-Circuits, Amphenol, Glenair.

Сотрудничество с глобальными дистрибьюторами электронных компонентов, предоставляет возможность заказывать и получать с международных складов практически любой перечень компонентов в оптимальные для Вас сроки.

На всех этапах разработки и производства наши партнеры могут получить квалифицированную поддержку опытных инженеров.

Система менеджмента качества компании отвечает требованиям в соответствии с ГОСТ Р ИСО 9001, ГОСТ РВ 0015-002 и ЭС РД 009

Офис по работе с юридическими лицами:

105318, г.Москва, ул.Щербаковская д.3, офис 1107, 1118, ДЦ «Щербаковский»

Телефон: +7 495 668-12-70 (многоканальный)

Факс: +7 495 668-12-70 (доб.304)

E-mail: info@moschip.ru

Skype отдела продаж:
moschip.ru
moschip.ru_4
moschip.ru_6
moschip.ru_9