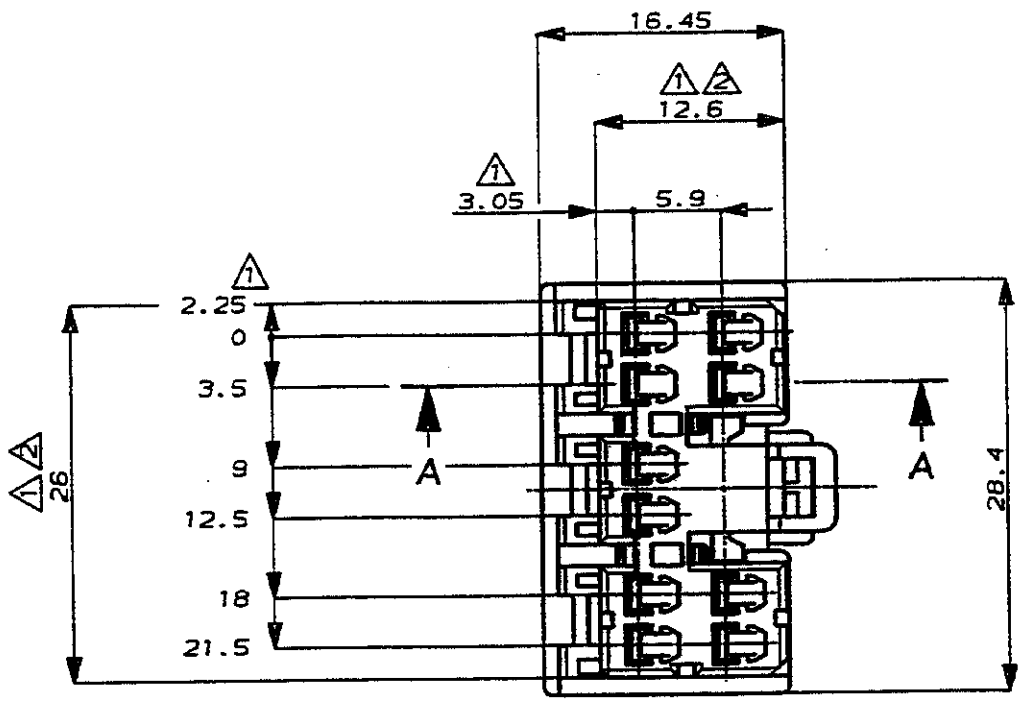

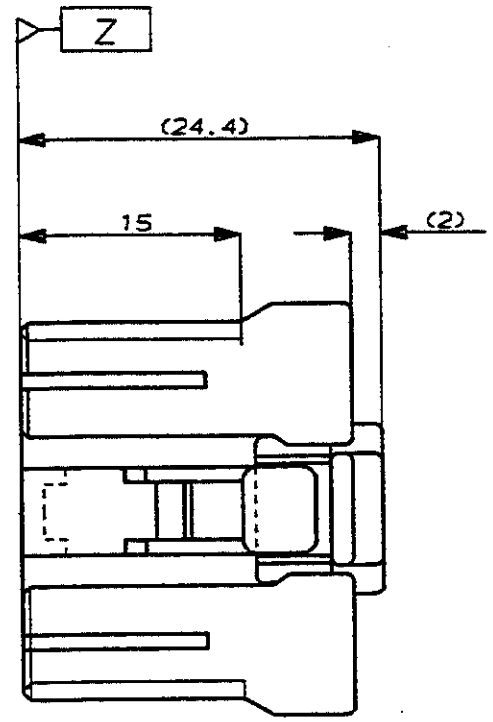

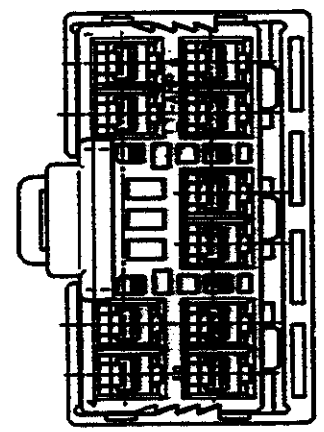

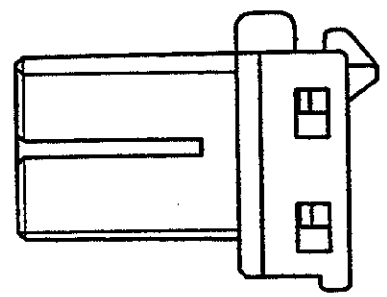

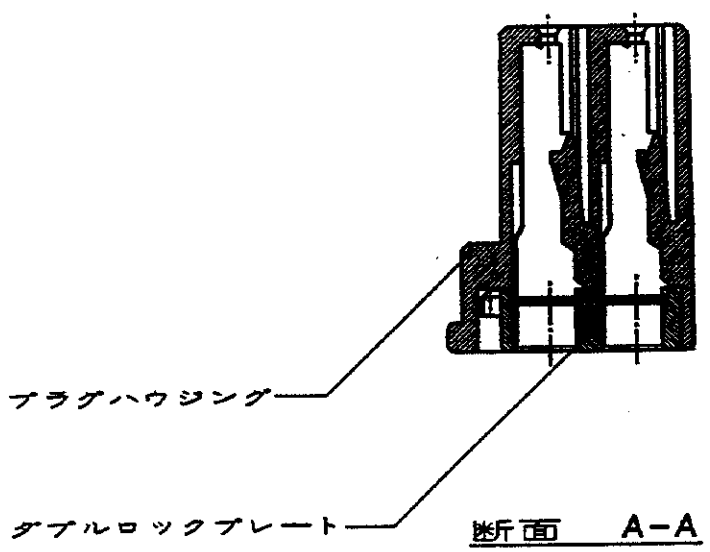

断面 A-A
(SECT. A-A)

注：
1. Z 面より 2mmの範囲で測定
2. 相手ハウジングと所定の機能を満足して嵌合できること
3. 内装するリセプタクルコンタクトは型番173630,173631
4. 製品規格 ： 108-5312

NOTE：
1. TO BE MEASURED BETWEEN Z AND 2
2. TO BE MATE WITH CAP HSG SMOOTHLY
3. APPLIED CONTACT;P/N 173630 AND 173631
4. PRODUCT SPEC. NO. : 108-5312

色 (COLOR)	名称 (NAME)	型番 (PART NUMBER)
灰 (GRAY)	10極 プラグハウジング (10Pos. PLUG HOUSING)	176114-6
青 (BLUE)	10極 プラグハウジング (10Pos. PLUG HOUSING)	176114-5

LTR	変更 (REVISION RECORD)		DR	CHK	DATE
A	変更	J-0014	YK	KY	7/16/91
0	作成	J-12096	YK	KY	12/3/90

Copyright ©1990年 日本エー・エム・ピー株式会社
Copyright ©1990 AMP (Japan), LTD. ALL RIGHTS RESERVED.

AMP 日本エー・エム・ピー株式会社 Tokyo, Japan

電線許容範囲 (WIRE RANGE): mm² (AWG –)
被覆外径 (INSULATION DIA.): – mmφ
材料 (MATERIAL): PBT
色 (COLOR): 表参照 (SEE TABLE)
DR. Y. Kakitani 12/3 '90
DE. Y. Kakitani 12/3 '90
CHK. Y. Matsuura 12/11 '90
APP. Y. Yoshi 12/11 '90

名称 (NAME): .070シリーズ マルチロック I/O コネクタ MK-II 10極 プラグハウジング
(.070SERIES MULTILOCK I/O CONN.MK-II 10Pos. PLUG HOUSING.)

一般公差 (GENERAL TOLERANCE): 10以下 ±0.2; 10を超え30以下 ±0.25; 30を超え100以下 ±0.3; 角度 ±3°

SIZE A3 | LOC J | 番号 (No.) C-176114
尺度 (SCALE) 2-1 | REV. A | SHEET 1 OF 1

(CUSTOMER DRAWING) 参考図面

NUMBER C-176114
3rd ANGLE PROJECTION
METRIC
DIMENSIONS IN MILLIMETERS, DO NOT SCALE PRINT
DEPT5270>E23032>U.MLC-MK2>5.10P-C-176114
PRINT DIST
AMP-J REV.10/'83

Общество с ограниченной ответственностью «МосЧип» ИНН 7719860671 / КПП 771901001
Адрес: 105318, г.Москва, ул.Щербаковская д.3, офис 1107

Данный компонент на территории Российской Федерации

Вы можете приобрести в компании MosChip.

Для оперативного оформления запроса Вам необходимо перейти по данной ссылке:

http://moschip.ru/get-element

Вы можете разместить у нас заказ для любого Вашего проекта, будь то серийное производство или разработка единичного прибора.

В нашем ассортименте представлены ведущие мировые производители активных и пассивных электронных компонентов.

Нашей специализацией является поставка электронной компонентной базы двойного назначения, продукции таких производителей как XILINX, Intel (ex.ALTERA), Vicor, Microchip, Texas Instruments, Analog Devices, Mini-Circuits, Amphenol, Glenair.

Сотрудничество с глобальными дистрибьюторами электронных компонентов, предоставляет возможность заказывать и получать с международных складов практически любой перечень компонентов в оптимальные для Вас сроки.

На всех этапах разработки и производства наши партнеры могут получить квалифицированную поддержку опытных инженеров.

Система менеджмента качества компании отвечает требованиям в соответствии с ГОСТ Р ИСО 9001, ГОСТ РВ 0015-002 и ЭС РД 009

Офис по работе с юридическими лицами:

105318, г.Москва, ул.Щербаковская д.3, офис 1107, 1118, ДЦ «Щербаковский»

Телефон: +7 495 668-12-70 (многоканальный)

Факс: +7 495 668-12-70 (доб.304)

E-mail: info@moschip.ru

Skype отдела продаж:
moschip.ru
moschip.ru_4
moschip.ru_6
moschip.ru_9