THIS DRAWING IS UNPUBLISHED. RELEASED FOR PUBLICATION .19 .
© COPYRIGHT 19 BY AMP INCORPORATED. ALL RIGHTS RESERVED.

LOC	DIST
J	—

REVISIONS 変更

P	LTR	DESCRIPTION	DATE	DWN	APVD
	0	RELEASED FJ00-1519-01	9 JUL 01	(M.E) J.K	S.Y

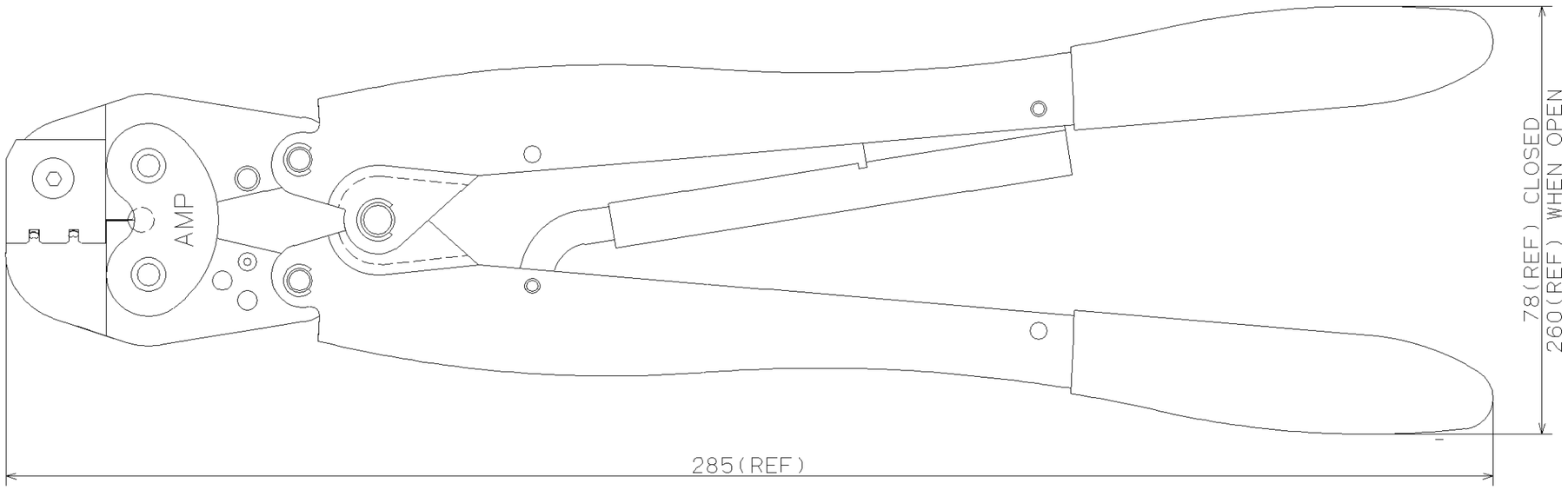

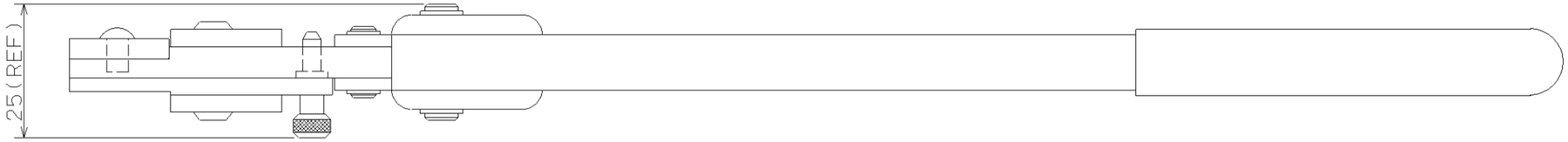

CRIMP SYMBOL	TERMINAL NO.	WIRE SIZE	INSULATION RANGE	TERMINAL C.H.WIRE	IS NO.
	L P				
圧着部記号	適用端子 バラ状	適用電線 AWG (mm²)	絶縁被覆径 mm	芯線圧着高さ mm	取扱説明書番号
22-20	1376703	#22～#20 (0.37～0.56)	1.4～1.7	1.08～1.24	411-78002
18	1376705	#18 (0.88)	1.5～1.9	1.21～1.37	

THIS DRAWING IS A CONTROLLED DOCUMENT FOR AMP INCORPORATED. IT IS SUBJECT TO CHANGE AND THE CONTROLLING ENGINEERING ORGANIZATION SHOULD BE CONTACTED FOR THE LATEST REVISION.

DIMENSIONS: 単位: 粍 mm

TOLERANCES UNLESS OTHERWISE SPECIFIED:
0 PLC ±–
1 PLC ±
2 PLC ±
3 PLC ±
4 PLC ±
ANGLES ±

MATERIAL 材料 | FINISH 仕上

DWN (M.ENDOH) 05 JUL '01
CHK J.KOGA 05 JUL '01
APVD S.YABE 05 JUL '01
PRODUCT SPEC 製品規格
APPLICATION SPEC 取付適用規格 114-5228-3
WEIGHT 620 g

AMP Tyco Electronics AMP K.K. Kawasaki, Japan

NAME 名称
DOUBLE ACTION HAND TOOL
(040 Ⅲ Unsealed TAB-MS.S Contact)

SIZE	CAGE CODE 番号	DRAWING NO
A3	00779	C-1463381-1

CUSTOMER DRAWING | SCALE 尺度 — | SHEET 1 OF 1 | REV 0

Общество с ограниченной ответственностью «МосЧип» ИНН 7719860671 / КПП 771901001
Адрес: 105318, г.Москва, ул.Щербаковская д.3, офис 1107

Данный компонент на территории Российской Федерации

Вы можете приобрести в компании MosChip.

Для оперативного оформления запроса Вам необходимо перейти по данной ссылке:

http://moschip.ru/get-element

Вы можете разместить у нас заказ для любого Вашего проекта, будь то серийное производство или разработка единичного прибора.

В нашем ассортименте представлены ведущие мировые производители активных и пассивных электронных компонентов.

Нашей специализацией является поставка электронной компонентной базы двойного назначения, продукции таких производителей как XILINX, Intel (ex.ALTERA), Vicor, Microchip, Texas Instruments, Analog Devices, Mini-Circuits, Amphenol, Glenair.

Сотрудничество с глобальными дистрибьюторами электронных компонентов, предоставляет возможность заказывать и получать с международных складов практически любой перечень компонентов в оптимальные для Вас сроки.

На всех этапах разработки и производства наши партнеры могут получить квалифицированную поддержку опытных инженеров.

Система менеджмента качества компании отвечает требованиям в соответствии с ГОСТ Р ИСО 9001, ГОСТ РВ 0015-002 и ЭС РД 009

Офис по работе с юридическими лицами:

105318, г.Москва, ул.Щербаковская д.3, офис 1107, 1118, ДЦ «Щербаковский»

Телефон: +7 495 668-12-70 (многоканальный)

Факс: +7 495 668-12-70 (доб.304)

E-mail: info@moschip.ru

Skype отдела продаж:
moschip.ru
moschip.ru_4
moschip.ru_6
moschip.ru_9