Budget version

- Simply a control system solution inside a modular casing
- Memory: 120 lines in LADDER language and up to 350 "typical" blocks in FBD language
- No display or parameter-setting buttons to avoid tampering by unauthorised users
- Analogue inputs 0-10 V ⎓ or 0-20 mA/Pt 100 with converters see page 46

CB12

CB20

Part numbers

Type	Input	Output	Supply	Code
CB12	8 digital of which 4 are analogue	4 relay	24 V ⎓	88970021
	8 digital	4 relay	100 → 240 V ∼	88970023
	8 digital	4 relay	24 V ∼	88970024
CB20	12 digital of which 6 are analogue	8 relay	24 V ⎓	88970031
	12 digital	8 relay	100 → 240 V ∼	88970033
	12 digital	8 relay	24 V ∼	88970034

Accessories

Type	Description	Code
M3 SOFT	Multilingual programming software (CD-ROM)	88970100
M3 SPECIFIC FUNCTIONS	Library of specific functions (CD-ROM)	88970103
PA	EEPROM memory cartridge	88970108
	3 m serial link cable: PC → Millenium 3	88970102
	3 m USB link cable: PC → Millenium 3	88970109
	Millenium 3 → Bluetooth interface (class A 10 m)	88970104

Dimensions (mm)

CB12

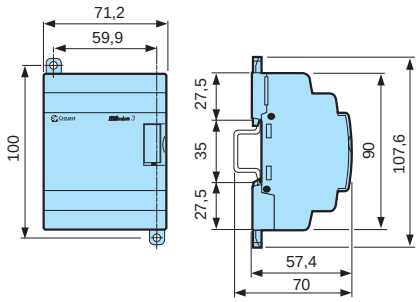

CB20

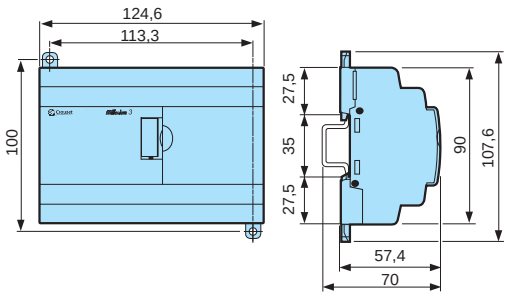

Standard starter kits

- Each standard kit includes:
  - 1 standard Millenium 3 (CD12 or 20)
  - 1 USB link cable: PC → Millenium 3
  - 1 interactive CD ROM including the software workshop, application library and technical brochures
  - 1 CD-ROM including the library of specific functions
- For alternative packages, see page 54

Kit 12

Part numbers

Type	Input	Output	Supply	Code
Kit 12	8 digital of which 4 are analogue	4 relay	24 V ⎓	88970080
	8 digital	4 relay	100 → 240 V ∼	88970081
Kit 20	12 digital of which 6 are analogue	8 relay	24 V ⎓	88970082
	12 digital	8 relay	100 → 240 V ∼	88970083

For adapted products, see page 49

Общество с ограниченной ответственностью «МосЧип» ИНН 7719860671 / КПП 771901001
Адрес: 105318, г.Москва, ул.Щербаковская д.3, офис 1107

Данный компонент на территории Российской Федерации

Вы можете приобрести в компании MosChip.

Для оперативного оформления запроса Вам необходимо перейти по данной ссылке:

http://moschip.ru/get-element

Вы можете разместить у нас заказ для любого Вашего проекта, будь то серийное производство или разработка единичного прибора.

В нашем ассортименте представлены ведущие мировые производители активных и пассивных электронных компонентов.

Нашей специализацией является поставка электронной компонентной базы двойного назначения, продукции таких производителей как XILINX, Intel (ex.ALTERA), Vicor, Microchip, Texas Instruments, Analog Devices, Mini-Circuits, Amphenol, Glenair.

Сотрудничество с глобальными дистрибьюторами электронных компонентов, предоставляет возможность заказывать и получать с международных складов практически любой перечень компонентов в оптимальные для Вас сроки.

На всех этапах разработки и производства наши партнеры могут получить квалифицированную поддержку опытных инженеров.

Система менеджмента качества компании отвечает требованиям в соответствии с ГОСТ Р ИСО 9001, ГОСТ РВ 0015-002 и ЭС РД 009

Офис по работе с юридическими лицами:

105318, г.Москва, ул.Щербаковская д.3, офис 1107, 1118, ДЦ «Щербаковский»

Телефон: +7 495 668-12-70 (многоканальный)

Факс: +7 495 668-12-70 (доб.304)

E-mail: info@moschip.ru

Skype отдела продаж:
moschip.ru
moschip.ru_4
moschip.ru_6
moschip.ru_9