THIS DRAWING IS UNPUBLISHED. RELEASED FOR PUBLICATION -,- .
© COPYRIGHT - By - ALL RIGHTS RESERVED.

LOC	DIST
AF	50

REVISIONS

P	LTR	DESCRIPTION	DATE	DWN	APVD
	AB1	REVISED PER ECR-14-017878	19DEC2014	MKD	RRP

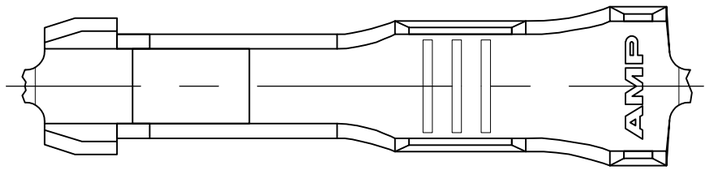

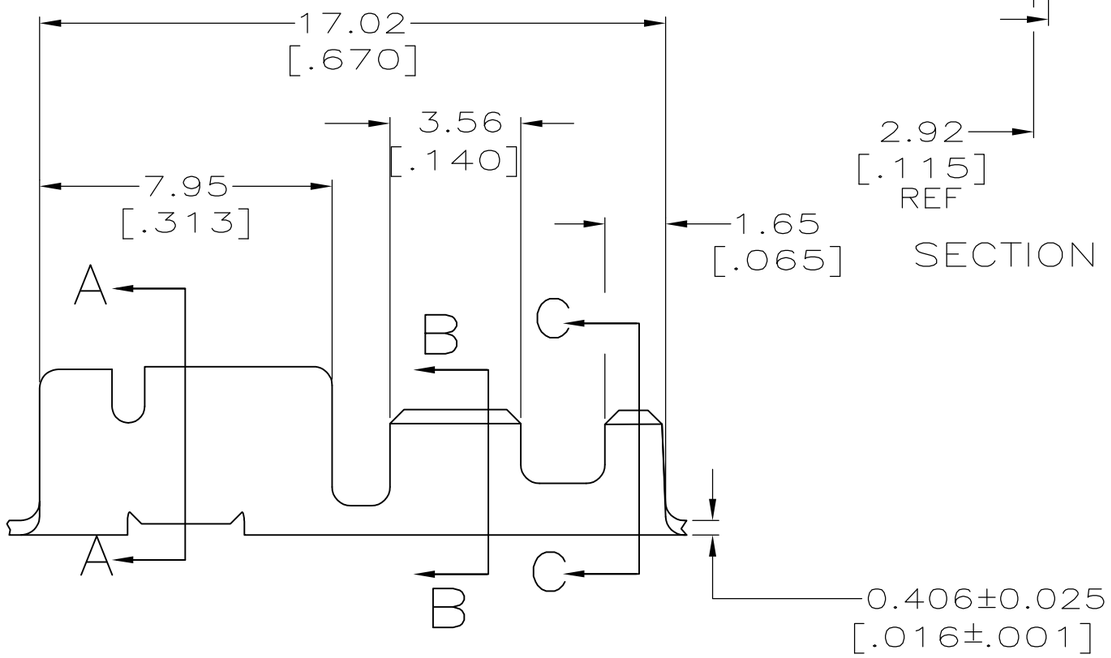

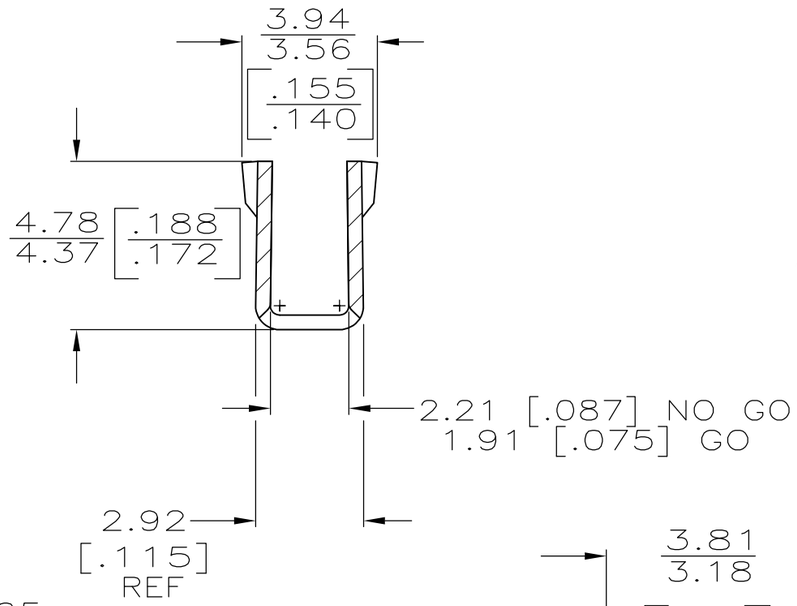

SECTION A—A

1 CONTINUOUS STRIP ON REEL.

2 WIRE SIZE IS 0.82–1.31MM² [#18–#16 AWG].

3 INSULATION RANGE IS 1.50–2.62 [.059–.103] DIA.

4 ADDITIONAL PERFORMANCE REQUIREMENTS APPLY. CONSULT TE PRODUCT ENGINEERING FOR SPECIFICS.

5 OBSOLETE PARTS: OBSOLETE CIS STREAMLINING PER D.RENAUD/D.SINISI

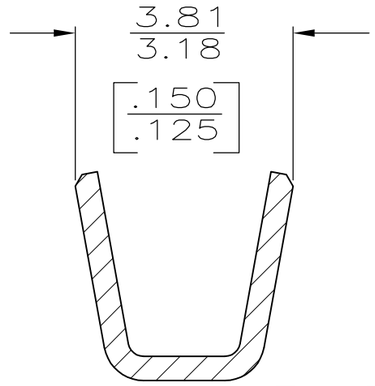

SECTION B—B
SCALE 10:1

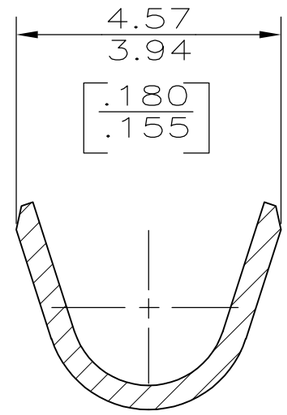

SECTION C—C
SCALE 10:1

5 OBSOLETE	COPPER ALLOY	POST TIN PLATED	4	62131-7
	H03 PHOS BRONZE	POST TIN PLATED	4	62131-6
	H03 TIN-BRASS.	–		62131-5
	H03 TIN-BRASS.	POST TIN PLATED		62131-3
	MATERIAL	FINISH		PART NO

THIS DRAWING IS A CONTROLLED DOCUMENT.

DIMENSIONS: mm [INCHES]

TOLERANCES UNLESS OTHERWISE SPECIFIED:

0 PLC	± –
1 PLC	± –
2 PLC	± 0.25 [.010]
3 PLC	± –
4 PLC	± –
ANGLES	± –

MATERIAL: SEE TABLE

FINISH: SEE TABLE

DWN PHILLIP M FORTNEY 20/JAN/95
CHK JEFF R RUTH 20/JAN/95
APVD R KUZO 20JAN95
PRODUCT SPEC 108-2008
APPLICATION SPEC 114-2019
WEIGHT –

TE Connectivity

NAME: RECEPTACLE, CLUSTER PIN, 2.29 [.090] DIA

SIZE	CAGE CODE	DRAWING NO	RESTRICTED TO
A3	00779	C-62131	–

CUSTOMER DRAWING

SCALE 4:1 SHEET 1 OF 1 REV AB1

Общество с ограниченной ответственностью «МосЧип» ИНН 7719860671 / КПП 771901001
Адрес: 105318, г.Москва, ул.Щербаковская д.3, офис 1107

Данный компонент на территории Российской Федерации

Вы можете приобрести в компании MosChip.

Для оперативного оформления запроса Вам необходимо перейти по данной ссылке:

http://moschip.ru/get-element

Вы можете разместить у нас заказ для любого Вашего проекта, будь то серийное производство или разработка единичного прибора.

В нашем ассортименте представлены ведущие мировые производители активных и пассивных электронных компонентов.

Нашей специализацией является поставка электронной компонентной базы двойного назначения, продукции таких производителей как XILINX, Intel (ex.ALTERA), Vicor, Microchip, Texas Instruments, Analog Devices, Mini-Circuits, Amphenol, Glenair.

Сотрудничество с глобальными дистрибьюторами электронных компонентов, предоставляет возможность заказывать и получать с международных складов практически любой перечень компонентов в оптимальные для Вас сроки.

На всех этапах разработки и производства наши партнеры могут получить квалифицированную поддержку опытных инженеров.

Система менеджмента качества компании отвечает требованиям в соответствии с ГОСТ Р ИСО 9001, ГОСТ РВ 0015-002 и ЭС РД 009

Офис по работе с юридическими лицами:

105318, г.Москва, ул.Щербаковская д.3, офис 1107, 1118, ДЦ «Щербаковский»

Телефон: +7 495 668-12-70 (многоканальный)

Факс: +7 495 668-12-70 (доб.304)

E-mail: info@moschip.ru

Skype отдела продаж:
moschip.ru
moschip.ru_4
moschip.ru_6
moschip.ru_9