| REVISIONS | | | | | |
|---|---|---|---|---|---|
| REV | ECO | DESCRIPTION | DATE | BY | APPR |
| A1 | - | RELEASED DRAWING | Jul-16-18 | Flan | Tommy |

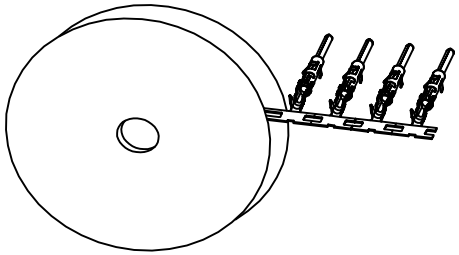

CONTACT ORIENTATION ON ROLL(3000PCS/COIL)

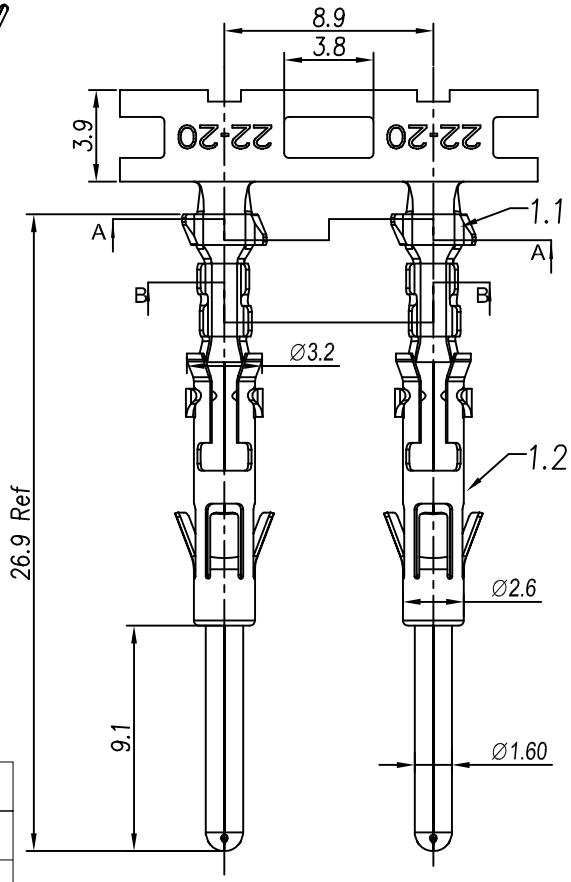


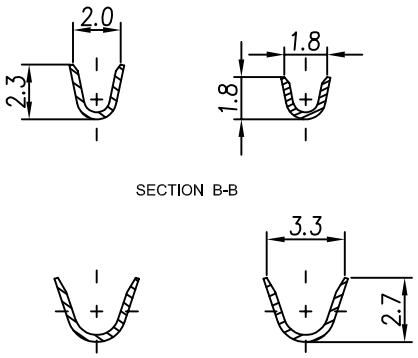


NOTES : (UNLESS OTHERWISE SPECIFIED)

1. MATERIAL :
   1.1. CONTACT BODY : COPPER ALLOY.
   1.2. OUTER SPRING : STAINLESS STEEL.
2. SPECIFICATIONS :
   2.1 CURRENT RATING : 13A MAX.
   2.2 TERMINATION TYPE : CRIMPING.
   2.3 WIRE RANGE : 22~20AWG.
   2.4 WIRE INSULATION DIA(MAX) : ϕ2.5mm.
3. RoHS COMPLIANT.
4. ALL DIMENSIONS ARE FOR REFERENCE USE ONLY.
5. AVAILABLE TOOLS :
   5.1 HAND CRIMPER : MFX-3954.
   5.2 CRIMP APPLICATOR : MFX-3957.
   5.3 EXTRACTION TOOL : QXRT16.

| P/N | CONTACT PLATING(MATING AREA) |
|---|---|
| SP20M2T | TIN PLATING OVER NICKEL. |
| SP20M2N | NICKEL PLATING OVER COPPERIZE. |
| SP20M2F | GOLD FLASH PLATING OVER NICKEL. |
| SP20M2G5 | 5μ"GOLD PLATING OVER NICKEL. |
| SP20M2G10 | 10μ"GOLD PLATING OVER NICKEL. |
| SP20M2G15 | 15μ"GOLD PLATING OVER NICKEL. |
| SP20M2G30 | 30μ"GOLD PLATING OVER NICKEL. |

| QUANTITY | PART NUMBER | DESCRIPTION | ITEM |
|---|---|---|---|

MATERIALS LIST

UNLESS OTHERWISE SPECIFIED
1) All dimensions are in metric(mm).
2) Tolerances are as follows:
1 PL DEC ±0.30
2 PL DEC ±0.15
3 PL DEC ±0.08
Fractions ±1/64
Angles ±1°
3) Note reference = A

MATERIAL SPECIFICATIONS:

PROCESS SPECIFICATIONS:

NEXT ASS'Y:

| SIGNATURES | | DATE |
|---|---|---|
| DRAWN: | Flan | Jul-16-18 |
| CHECKED: | Tod | Jul-16-18 |
| ENGINEER: | | |
| APPROVAL: | Tommy | Jul-16-18 |
| CUSTOMER: | | |

THIS DRAWING IS SUPPLIED FOR INFORMATION ONLY. DESIGN FEATURES, SPECIFICATIONS AND PERFORMANCE DATA SHOWN HEREON ARE THE PROPERTY OF THE AMPHENOL CORPORATION. NO RIGHTS OF REPRODUCTION ARE IMPLIED. ALL DIMENSIONS ARE SUBJECT TO NORMAL MANUFACTURING VARIATIONS.

Amphenol
Sine Systems - www.amphenol-sine.com
44724 Morley Drive
Clinton Township, MI 48036

ECO-MATE,PIN,CONTACT, STAMPED,22-20AWG,SIZE 16

| SIZE | TYPE | DWG NO: | REVISION |
|---|---|---|---|
| B | C- | SP20M2XX | A1 |

SCALE: NONE SHEET 1 OF 1

TITLE: ECO-MATE,PIN,CONTACT,STAMPED,22-20AWG,SIZE 16
DWG NO: SP20M2XX
REV: A1
SH: 1
OF: 1

Общество с ограниченной ответственностью «МосЧип» ИНН 7719860671 / КПП 771901001
Адрес: 105318, г.Москва, ул.Щербаковская д.3, офис 1107

**Данный компонент на территории Российской Федерации**

**Вы можете приобрести в компании MosChip.**

Для оперативного оформления запроса Вам необходимо перейти по данной ссылке:

http://moschip.ru/get-element

Вы можете разместить у нас заказ для любого Вашего проекта, будь то серийное производство или разработка единичного прибора.

В нашем ассортименте представлены ведущие мировые производители активных и пассивных электронных компонентов.

Нашей специализацией является поставка электронной компонентной базы двойного назначения, продукции таких производителей как XILINX, Intel (ex.ALTERA), Vicor, Microchip, Texas Instruments, Analog Devices, Mini-Circuits, Amphenol, Glenair.

Сотрудничество с глобальными дистрибьюторами электронных компонентов, предоставляет возможность заказывать и получать с международных складов практически любой перечень компонентов в оптимальные для Вас сроки.

На всех этапах разработки и производства наши партнеры могут получить квалифицированную поддержку опытных инженеров.

Система менеджмента качества компании отвечает требованиям в соответствии с ГОСТ Р ИСО 9001, ГОСТ РВ 0015-002 и ЭС РД 009

**Офис по работе с юридическими лицами:**

105318, г.Москва, ул.Щербаковская д.3, офис 1107, 1118, ДЦ «Щербаковский»

Телефон: +7 495 668-12-70 (многоканальный)

Факс: +7 495 668-12-70 (доб.304)

E-mail: info@moschip.ru

Skype отдела продаж:
moschip.ru
moschip.ru_4
moschip.ru_6
moschip.ru_9