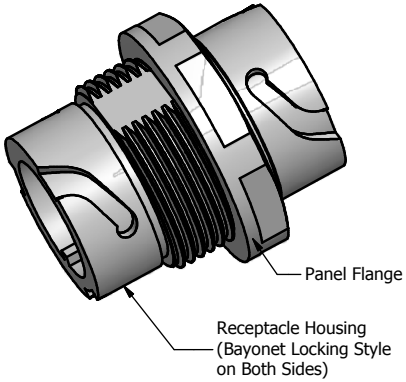

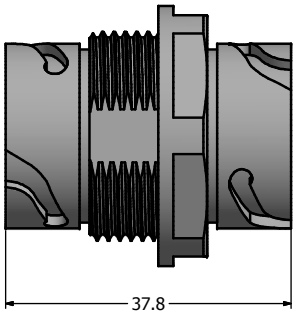

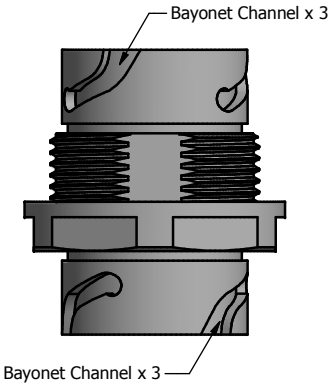

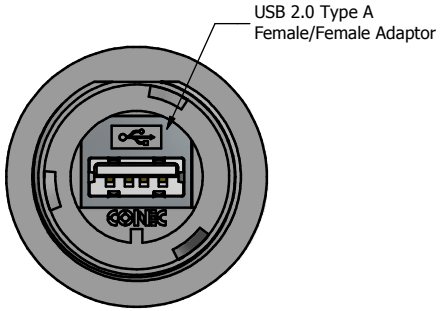

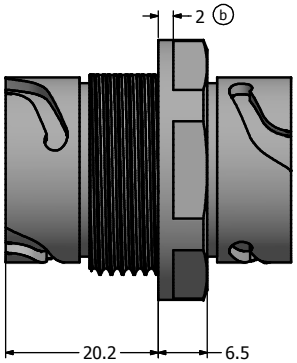

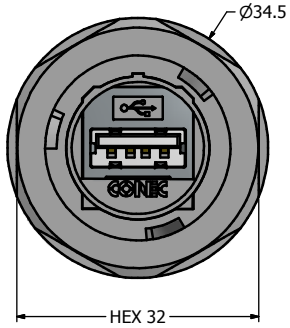

Notes:

1. Electrical Specifications:
   - Meets USB 2.0 Specification
   - Contact Resistance: 30 mOhm max.
   - Insulation Resistance: 1000 MOhm min. @ 100 VDC
   - Current Rating: 1.5 A max. at 25˚C
   - Working Voltage: 30 V (RMS) max.
   - DWV: 500 VAC/60s at sea level
   - Operating Temperature: -40˚C to +85˚C
2. Material and Finish:
   - Receptacle Housing: Polyester, UL94 V-0, Color: Black
   ⓑ or ABS, Nickel Plated, UL94 V-0
   - Panel Nut: Brass, Finish: Nickel Plated
   - Panel Gasket: Silicon, Color: White
   - USB Adaptor Insulator: PBT, UL94 V-0, Black
   - USB Adaptor Metal Shell: Copper Alloy, Nickel Plated
   - USB Adaptor Overmold material: PBT UL94 V-0, Color: Black
   - USB Contacts: Copper Alloy, Finish: 30 u" Gold min. over Nickel
3. Connector can be mounted to a maximum panel thickness of 3.2 mm.
4. IP67 rated when covered or fully mated with the appropriated mating connector

Directive 2002/95/EC RoHS Compliant

ⓑ

Version	Part Number
Plastic Version	17-210131
Metallized Plastic Version	17-210171

THIS DRAWING MAY NOT BE COPIED OR REPRODUCED IN ANY WAY OR DISCLOSED TO A THIRD PARTY WITHOUT WRITTEN PERMISSION. OWNERSHIP AND COPYRIGHT OF CONEC CORPORATION.

DOT NOT ALTER CAD DRAWING BY HAND

Customer:

Name	Title	Approval Date

Rev.	Changes	Date	Name
b	3 x b	Jan/18/2013	Vincent Ke
a	original		

Tolerance
Unless otherwise specified
0 PLC ± 0.50
1 PLC ± 0.38
2 PLC ± 0.25
3 PLC ± 0.10
ANGLES ± 3°

Autodesk Inventor

	Date	Name
2012		
Draw.	Sept. 28	Vincent Ke
Appd.	Sept. 28	J. Chaudry
Norm		
D-old		

CONEC®

Scale:

Dim. in mm

Material: See Notes

Title: Receptacle Assembly Kit
Both Sides Bayonet Receptacle Housing
with USB Type A F/F Adaptor

Drawing No.: 17K1A356

DIN A3

Part No.: SEE PART NUMBER TABLE

Sheet 1/1

Общество с ограниченной ответственностью «МосЧип» ИНН 7719860671 / КПП 771901001
Адрес: 105318, г.Москва, ул.Щербаковская д.3, офис 1107

Данный компонент на территории Российской Федерации

Вы можете приобрести в компании MosChip.

Для оперативного оформления запроса Вам необходимо перейти по данной ссылке:

http://moschip.ru/get-element

Вы можете разместить у нас заказ для любого Вашего проекта, будь то серийное производство или разработка единичного прибора.

В нашем ассортименте представлены ведущие мировые производители активных и пассивных электронных компонентов.

Нашей специализацией является поставка электронной компонентной базы двойного назначения, продукции таких производителей как XILINX, Intel (ex.ALTERA), Vicor, Microchip, Texas Instruments, Analog Devices, Mini-Circuits, Amphenol, Glenair.

Сотрудничество с глобальными дистрибьюторами электронных компонентов, предоставляет возможность заказывать и получать с международных складов практически любой перечень компонентов в оптимальные для Вас сроки.

На всех этапах разработки и производства наши партнеры могут получить квалифицированную поддержку опытных инженеров.

Система менеджмента качества компании отвечает требованиям в соответствии с ГОСТ Р ИСО 9001, ГОСТ РВ 0015-002 и ЭС РД 009

Офис по работе с юридическими лицами:

105318, г.Москва, ул.Щербаковская д.3, офис 1107, 1118, ДЦ «Щербаковский»

Телефон: +7 495 668-12-70 (многоканальный)

Факс: +7 495 668-12-70 (доб.304)

E-mail: info@moschip.ru

Skype отдела продаж:
moschip.ru
moschip.ru_4
moschip.ru_6
moschip.ru_9