~~THIS DRAWING IS UNPUBLISHED.~~ RELEASED FOR PUBLICATION -
© COPYRIGHT 2002 - ALL RIGHTS RESERVED.

LOC	DIST
IR	-

REVISIONS

P	LTR	DESCRIPTION	DATE	DWN	APVD
	A1	Text hinzu	29JUL2003	Ba.	PL.
	A2	RELEASED TO GENERAL SALES	18JUL2011	PKS	RRP

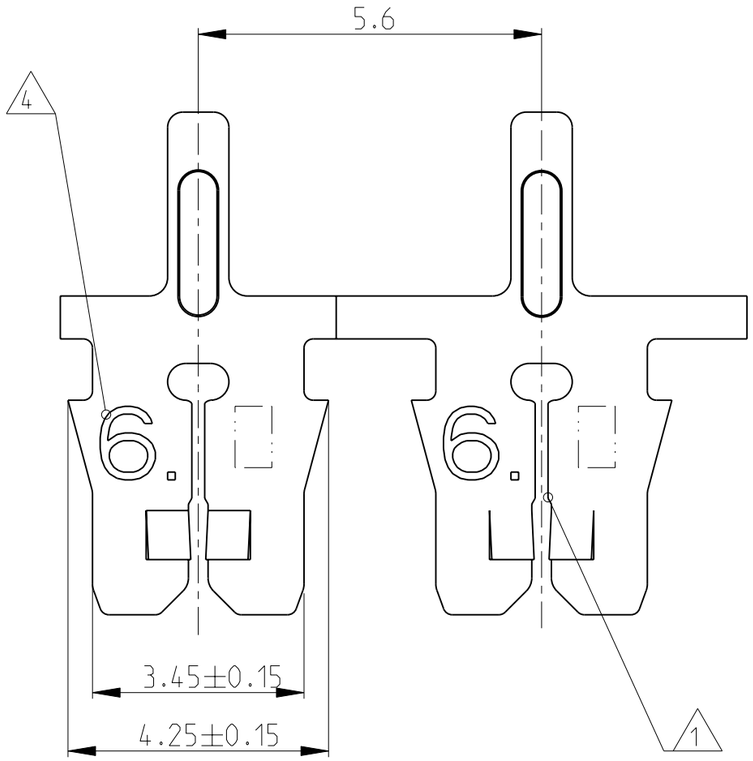

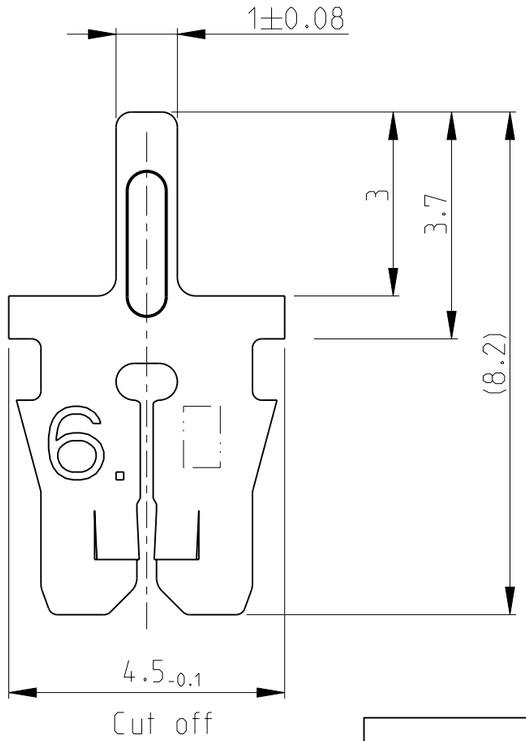

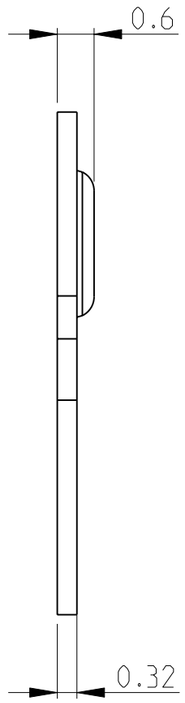

1 Geeignet fuer Kupferlackdraht ∅0.265...0.40 mm
Einzeldraht oder zwei Draehte gleichen Durchmessers
SLOT ACCEPTS:
SINGLE OR DOUBLE MAGNET WIRE
SAME DIAMETERS 0.265...0.40 mm DIA

2 Anlieferungszustand: Kontakte fortlaufend mit
Papierzwischenlage auf Kunststoffspule aufgewickelt
Max. 5 Splice Stellen pro Spule
Splice Stellen nicht miteinander verbunden
DELIVERYSTATE: CONTACTS CONTINIOUS REELED WITH PAPER
INTERLAYER ON PLASTIC-REEL.
MAX. 5 SPLICES PER REEL
SPLICES BE NOT BONDED TOGETHER.

3 Kontaktkammer nach Zeichnung
CAVITY ACCORDING DWG. } 411-18516

4 Kennziffer fuer Drahtgroessenbereich (6)
IDENTIFICATION NO. FOR MAGNET WIRE RANGE (6)

5 Materialdicke
STOCK THICKNESS } 0.32±0.02

DIRECTION OFF TOP OF REEL

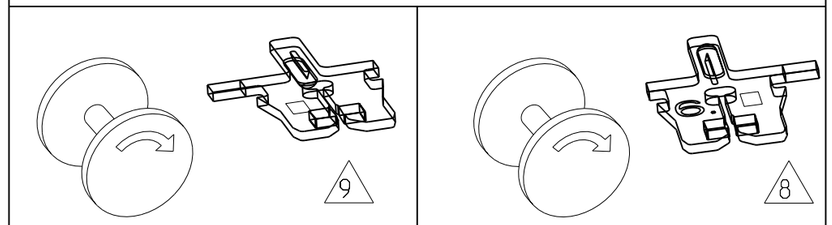

REELING	TE PART NO.	REV.	5 MATERIAL	SURFACE / COLOR	DESCRIPTION
9	1-1534685-1	A	CuSn	PRETINNED	MAG-MATE .300 mod.
8	1534685-1	C	CuSn	PRETINNED	MAG-MATE .300 mod.

THIS DRAWING IS A CONTROLLED DOCUMENT.

DIMENSIONS: mm

TOLERANCES UNLESS OTHERWISE SPECIFIED:
0 PLC ±0.2
1 PLC ±0.2
2 PLC ±0.2
3 PLC ±0.2
4 PLC ±0.2
ANGLES ±1°

MATERIAL SEE TABLE
FINISH SEE TABLE

DWN M. Neitzel 08JAN2002
CHK H. Ploesser -
APVD H. PLOESSER 26FEB2002
PRODUCT SPEC -
APPLICATION SPEC -
WEIGHT -

TE Connectivity

NAME MAG-MATE Kontakt mit Loetpin Baugroesse .300 mod.

SIZE	CAGE CODE	DRAWING NO	RESTRICTED TO
A3	00779	C-1534685	-

CUSTOMER DRAWING | SCALE 10:1 | SHEET 1 OF 1 | REV A2

1470-19 (3/11)

Pro/ENGINEER DRAWING

Общество с ограниченной ответственностью «МосЧип» ИНН 7719860671 / КПП 771901001
Адрес: 105318, г.Москва, ул.Щербаковская д.3, офис 1107

Данный компонент на территории Российской Федерации

Вы можете приобрести в компании MosChip.

Для оперативного оформления запроса Вам необходимо перейти по данной ссылке:

http://moschip.ru/get-element

Вы можете разместить у нас заказ для любого Вашего проекта, будь то серийное производство или разработка единичного прибора.

В нашем ассортименте представлены ведущие мировые производители активных и пассивных электронных компонентов.

Нашей специализацией является поставка электронной компонентной базы двойного назначения, продукции таких производителей как XILINX, Intel (ex.ALTERA), Vicor, Microchip, Texas Instruments, Analog Devices, Mini-Circuits, Amphenol, Glenair.

Сотрудничество с глобальными дистрибьюторами электронных компонентов, предоставляет возможность заказывать и получать с международных складов практически любой перечень компонентов в оптимальные для Вас сроки.

На всех этапах разработки и производства наши партнеры могут получить квалифицированную поддержку опытных инженеров.

Система менеджмента качества компании отвечает требованиям в соответствии с ГОСТ Р ИСО 9001, ГОСТ РВ 0015-002 и ЭС РД 009

Офис по работе с юридическими лицами:

105318, г.Москва, ул.Щербаковская д.3, офис 1107, 1118, ДЦ «Щербаковский»

Телефон: +7 495 668-12-70 (многоканальный)

Факс: +7 495 668-12-70 (доб.304)

E-mail: info@moschip.ru

Skype отдела продаж:
moschip.ru
moschip.ru_4
moschip.ru_6
moschip.ru_9