THIS DRAWING IS UNPUBLISHED. RELEASED FOR PUBLICATION – –, .
© COPYRIGHT – BY TYCO ELECTRONICS CORPORATION. ALL RIGHTS RESERVED.

| LOC | DIST |
|---|---|
| FT | 0 |

REVISIONS

| P | LTR | DESCRIPTION | DATE | DWN | APVD |
|---|---|---|---|---|---|
| | 03 | REVISED PER ECO-09-019621 | 26AUG09 | HMR | CR |

MATERIAL:
HOUSING: POLYAMIDE 6, UL94V-2.
COLOR: OFF WHITE.
CONTACT: BRASS, TIN PLATED.
WIRE PROTECTOR: STAINLESS STEEL.
SCREW: M5, STEEL, W/ ZINC PLATED NON-HEXAVALENT CHROMATE (CHROME III).

ELECTRICAL:
MAX CURRENT: 65A (UR) 70A (CSA)
OPERATING VOLTAGE: 300V.
WIRE RANGE: 6-14 UL AND 6-22 AWG FOR (CSA)
DIELECTRIC WITHSTAND: 6000V.

ENVIRONMENT:
CONTINUOUS WORKING TEMP.: -35°C TO 100°C.

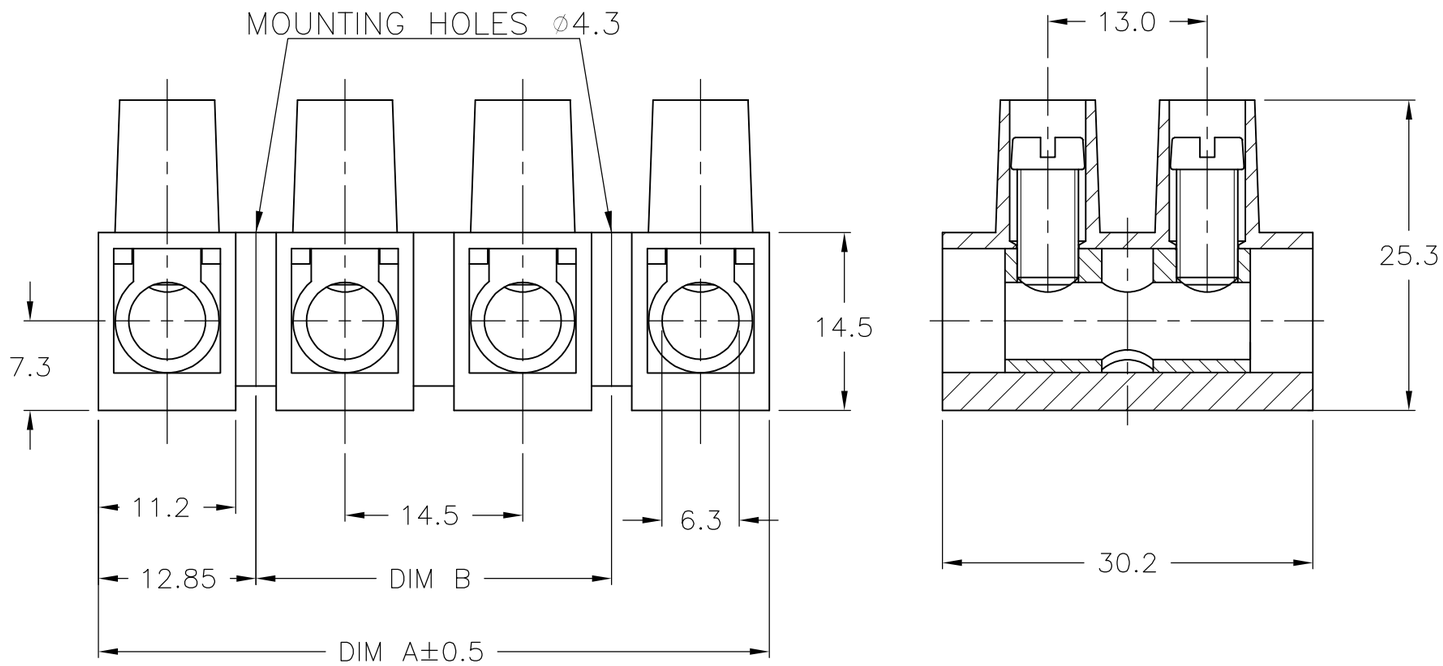


| DIM B | DIM A | NO OF POS | CATALOG NUMBER | PART NUMBER |
|---|---|---|---|---|
| 145 | 170.7 | 12 | TSB200012 | 1-1776312-2 |
| 130.5 | 156.2 | 11 | TSB200011 | 1-1776312-1 |
| 116 | 141.7 | 10 | TSB200010 | 1-1776312-0 |
| 101.5 | 127.2 | 9 | TSB200009 | 1776312-9 |
| 87 | 112.7 | 8 | TSB200008 | 1776312-8 |
| 72.5 | 98.2 | 7 | TSB200007 | 1776312-7 |
| 58 | 83.7 | 6 | TSB200006 | 1776312-6 |
| 43.5 | 69.2 | 5 | TSB200005 | 1776312-5 |
| 29 | 54.7 | 4 | TSB200004 | 1776312-4 |
| 14.5 | 40.2 | 3 | TSB200003 | 1776312-3 |
| – | 25.7 | 2 | TSB200002 | 1776312-2 |
| – | 11.2 | 1 | TSB200001 | 1776312-1 |

THIS DRAWING IS A CONTROLLED DOCUMENT.

DIMENSIONS: mm

TOLERANCES UNLESS OTHERWISE SPECIFIED:
0 PLC ± –
1 PLC ± 0.3
2 PLC ± 0.25
3 PLC ± –
4 PLC ± –
ANGLES ± 2°

MATERIAL –
FINISH –

DWN S SCHLEGEL 3/22/05
CHK C RICHARD 3/22/05
APVD C RICHARD 3/22/05
PRODUCT SPEC –
APPLICATION SPEC –
WEIGHT –

Tyco Electronics
Tyco Electronics Corporation
Harrisburg, Pa 17105-3608

NAME
EUROPA TERMINAL BLOCK, 14.5MM PITCH

| SIZE | CAGE CODE | DRAWING NO | RESTRICTED TO |
|---|---|---|---|
| A3 | 00779 | C-1776312 | – |

CUSTOMER DRAWING | SCALE NTS | SHEET 1 OF 1 | REV 03

Общество с ограниченной ответственностью «МосЧип» ИНН 7719860671 / КПП 771901001
Адрес: 105318, г.Москва, ул.Щербаковская д.3, офис 1107

**Данный компонент на территории Российской Федерации**

**Вы можете приобрести в компании MosChip.**

Для оперативного оформления запроса Вам необходимо перейти по данной ссылке:

http://moschip.ru/get-element

Вы можете разместить у нас заказ для любого Вашего проекта, будь то серийное производство или разработка единичного прибора.

В нашем ассортименте представлены ведущие мировые производители активных и пассивных электронных компонентов.

Нашей специализацией является поставка электронной компонентной базы двойного назначения, продукции таких производителей как XILINX, Intel (ex.ALTERA), Vicor, Microchip, Texas Instruments, Analog Devices, Mini-Circuits, Amphenol, Glenair.

Сотрудничество с глобальными дистрибьюторами электронных компонентов, предоставляет возможность заказывать и получать с международных складов практически любой перечень компонентов в оптимальные для Вас сроки.

На всех этапах разработки и производства наши партнеры могут получить квалифицированную поддержку опытных инженеров.

Система менеджмента качества компании отвечает требованиям в соответствии с ГОСТ Р ИСО 9001, ГОСТ РВ 0015-002 и ЭС РД 009

**Офис по работе с юридическими лицами:**

105318, г.Москва, ул.Щербаковская д.3, офис 1107, 1118, ДЦ «Щербаковский»

Телефон: +7 495 668-12-70 (многоканальный)

Факс: +7 495 668-12-70 (доб.304)

E-mail: info@moschip.ru

Skype отдела продаж:
moschip.ru
moschip.ru_4
moschip.ru_6
moschip.ru_9