THIS DRAWING IS UNPUBLISHED. RELEASED FOR PUBLICATION -,- .
© COPYRIGHT - By - ALL RIGHTS RESERVED.

LOC	DIST
DF	S0

REVISIONS

P	LTR	DESCRIPTION	DATE	DWN	APVD
	E	REV PER ECO-12-013186	18JUL12	PY	DE

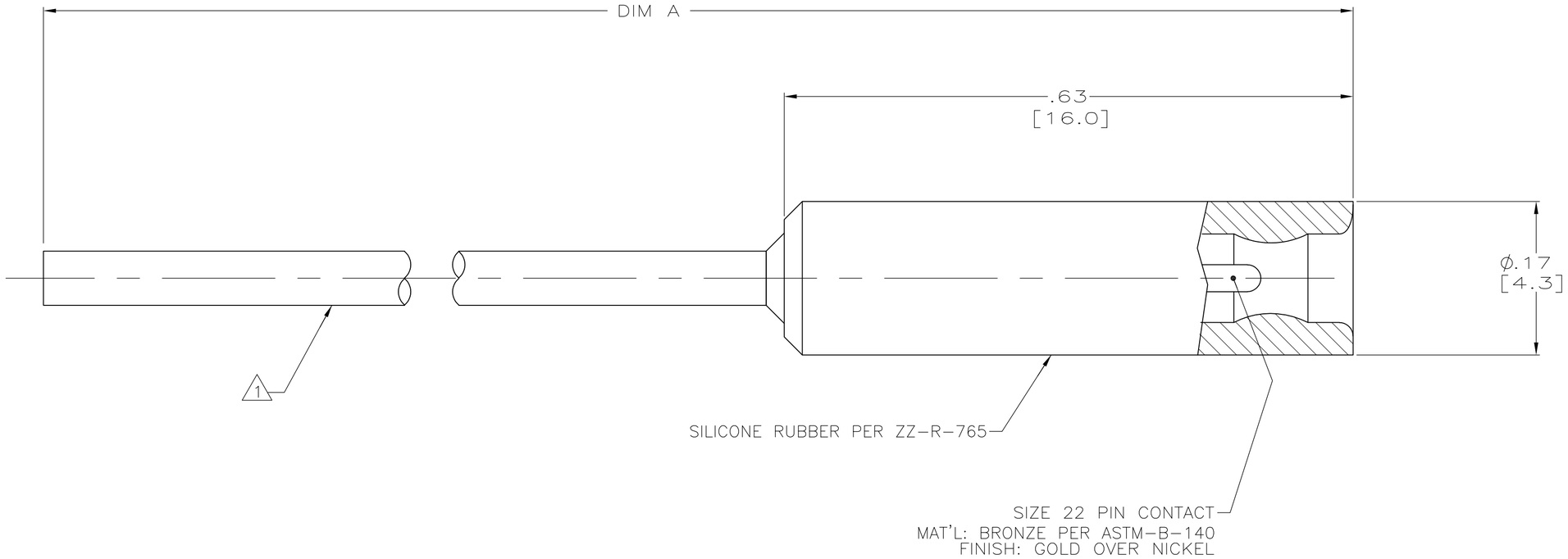

OBSOLETE	4	15.00±.12 [381.0±3.0]	#24 GA SILICONE COATED FEP .060 O.D. COLOR: RED	1218148-5
	3	12.50±.12 [317.5±3.0]	#24 GA SILICONE COATED FEP .060 O.D. COLOR: RED	1218148-4
	-	72.00±.72 [1828.8±18.3]	#24 GA SILICONE COATED FEP .060 O.D. COLOR: RED	1218148-3
	-	48.00±.48 [1219.2±12.2]	#24 GA SILICONE COATED FEP .060 O.D. COLOR: RED	1218148-2
	-	12.50±.12 [317.5±3.0]	#24 GA SILICONE COATED FEP .060 O.D. COLOR: RED	1218148-1
REMARKS		DIM A	WIRE DESCRIPTION 1	PART NUMBER

1. OPERATING VOLTAGE: 6 KVDC
   TEMPERATURE RANGE: -55°C TO +125°C
   ALTITUDE: SEA LEVEL TO 70,000 FEET
2. THIS RECEPTACLE WILL MATE WITH AMP PART NO. 1218147.
3. 100% TESTING FOR DWV AND PARTIAL DISCHARGE PER RAYTHEON SPEC. G718649, GROUP A.
4. 100% TESTING FOR DWV AND PARTIAL DISCHARGE PER RAYTHEON SPEC. G719581, GROUP A.

THIS DRAWING IS A CONTROLLED DOCUMENT.

DIMENSIONS: INCHES

TOLERANCES UNLESS OTHERWISE SPECIFIED:
0 PLC ± -
1 PLC ± -
2 PLC ± .01 [0.3]
3 PLC ± .005 [0.13]
4 PLC ± -
ANGLES ± -

MATERIAL: SEE CALLOUTS
FINISH: -

DWN C.C.THOMAS 2-11-98
CHK D.EABY 2-11-98
APVD D.EABY 2-11-98
PRODUCT SPEC —
APPLICATION SPEC —
WEIGHT —

TE Connectivity

NAME: RECEPTACLE,MICRO-MIN,LGH

SIZE	CAGE CODE	DRAWING NO	RESTRICTED TO
A2	00779	C-1218148	—

CUSTOMER DRAWING | SCALE 10:1 | SHEET 1 OF 1 | REV E

1218148

1471-9 (3/11)

Общество с ограниченной ответственностью «МосЧип» ИНН 7719860671 / КПП 771901001
Адрес: 105318, г.Москва, ул.Щербаковская д.3, офис 1107

Данный компонент на территории Российской Федерации

Вы можете приобрести в компании MosChip.

Для оперативного оформления запроса Вам необходимо перейти по данной ссылке:

http://moschip.ru/get-element

Вы можете разместить у нас заказ для любого Вашего проекта, будь то серийное производство или разработка единичного прибора.

В нашем ассортименте представлены ведущие мировые производители активных и пассивных электронных компонентов.

Нашей специализацией является поставка электронной компонентной базы двойного назначения, продукции таких производителей как XILINX, Intel (ex.ALTERA), Vicor, Microchip, Texas Instruments, Analog Devices, Mini-Circuits, Amphenol, Glenair.

Сотрудничество с глобальными дистрибьюторами электронных компонентов, предоставляет возможность заказывать и получать с международных складов практически любой перечень компонентов в оптимальные для Вас сроки.

На всех этапах разработки и производства наши партнеры могут получить квалифицированную поддержку опытных инженеров.

Система менеджмента качества компании отвечает требованиям в соответствии с ГОСТ Р ИСО 9001, ГОСТ РВ 0015-002 и ЭС РД 009

Офис по работе с юридическими лицами:

105318, г.Москва, ул.Щербаковская д.3, офис 1107, 1118, ДЦ «Щербаковский»

Телефон: +7 495 668-12-70 (многоканальный)

Факс: +7 495 668-12-70 (доб.304)

E-mail: info@moschip.ru

Skype отдела продаж:
moschip.ru
moschip.ru_4
moschip.ru_6
moschip.ru_9