samtec

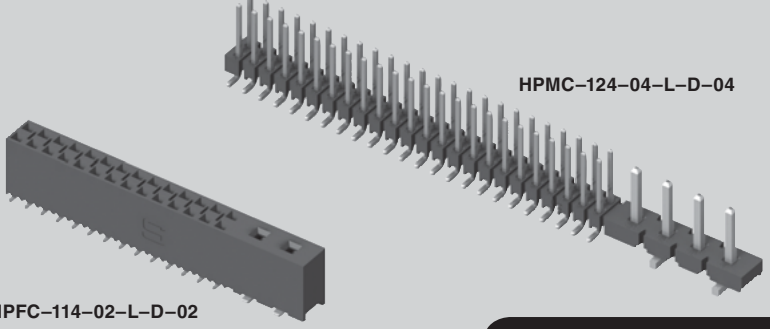

(2,54 mm) .100"

HPFC, HPMC SERIES

SIGNAL POWER COMBO SYSTEM

SPECIFICATIONS

For complete specifications and recommended PCB layouts see www.samtec.com?HPFC or www.samtec.com?HPMC

Insulator Material:
Black Liquid Crystal Polymer
Signal Contact (HPFC):
Phosphor Bronze
Power Contact (HPFC):
BeCu
Terminal (HPMC):
Phosphor Bronze
(Signal & Power)
Plating:
Sn or Au over 50µ" (1,27 µm) Ni on signal pins; Sn over 50µ" (1,27 µm) Ni on power pins
Operating Temp Range:
-55°C to +105°C with Tin;
-55°C to +125°C with Gold
Contact Resistance:
10 mΩ
Insertion Depth:
(3,68 mm) .145" to
(8,26 mm) .325"
Wiping Distance:
(0,381 mm) .015"
Insertion Force:
(Single contact only)
5 oz (1,39 N) avg. (signal pins)
56 oz (15,57 N) avg. (power pins)
Withdrawal Force:
(Single contact only)
3 oz (0,83 N) avg. (signal pins)
52 oz (14,46 N) avg. (power pins)
Voltage Rating:
850 VAC/1201 VDC
RoHS Compliant:
Yes

Processing:

Lead–Free Solderable:
Yes
SMT Lead Coplanarity:
(0,15 mm) .006" max (02-20)
(0,20 mm) .008" max (21-24)

RECOGNITIONS

For complete scope of recognitions see www.samtec.com/quality

FILE NO. E111594 FILE NO: 090871_0_000

Note:
Some lengths, styles and options are non-standard, non-returnable.

HPFC – 1 – SIGNAL PIN PER ROW – LEAD STYLE – SIGNAL PIN PLATING – D – POWER PINS – OPTION

Mates with:
HPMC

SIGNAL PIN PER ROW: 02 thru 24

LEAD STYLE:
–01 = Through -Hole
–02 = Surface Mount

SIGNAL PIN PLATING:
–L = 10µ" (0,25 µm) Gold on contact area, Matte Tin on tail (Power Pins = All Matte Tin)
–T = Matte Tin

POWER PINS: 02 thru 04

OPTION:
–LC = Locking Clip (Manual placement required) (Not available with –01 lead style)
–K = (6,50 mm) .256" DIA Polyimide film Pick & Place Pad (5 positions minimum)

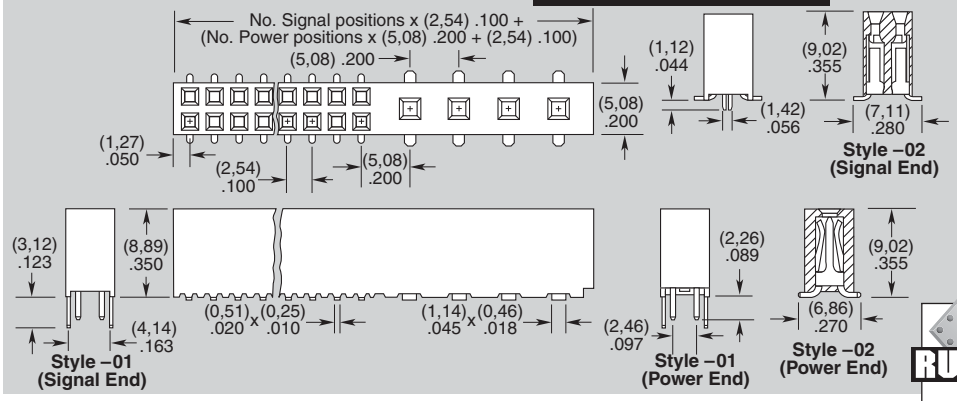

RUGGEDIZED by SAMTEC
• Locking clip option

HPMC – 1 – SIGNAL PIN PER ROW – LEAD STYLE – SIGNAL PIN PLATING – D – POWER PINS

Mates with:
HPFC

SIGNAL PIN PER ROW: 02 thru 24

LEAD STYLE: Specify LEAD STYLE from chart

SIGNAL PIN PLATING:
–L = 10µ" (0,25 µm) Gold on contact area, Matte Tin on tail (Power Pins = All Matte Tin)
–T = Matte Tin

POWER PINS: 02 thru 04

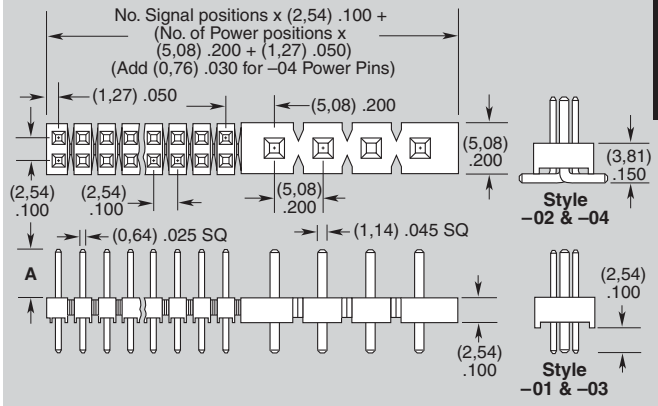

LEAD STYLE	A
–01, –02	(5,84) .230
–03, –04	(8,13) .320

Due to technical progress, all designs, specifications and components are subject to change without notice.

Общество с ограниченной ответственностью «МосЧип» ИНН 7719860671 / КПП 771901001
Адрес: 105318, г.Москва, ул.Щербаковская д.3, офис 1107

Данный компонент на территории Российской Федерации

Вы можете приобрести в компании MosChip.

Для оперативного оформления запроса Вам необходимо перейти по данной ссылке:

http://moschip.ru/get-element

Вы можете разместить у нас заказ для любого Вашего проекта, будь то серийное производство или разработка единичного прибора.

В нашем ассортименте представлены ведущие мировые производители активных и пассивных электронных компонентов.

Нашей специализацией является поставка электронной компонентной базы двойного назначения, продукции таких производителей как XILINX, Intel (ex.ALTERA), Vicor, Microchip, Texas Instruments, Analog Devices, Mini-Circuits, Amphenol, Glenair.

Сотрудничество с глобальными дистрибьюторами электронных компонентов, предоставляет возможность заказывать и получать с международных складов практически любой перечень компонентов в оптимальные для Вас сроки.

На всех этапах разработки и производства наши партнеры могут получить квалифицированную поддержку опытных инженеров.

Система менеджмента качества компании отвечает требованиям в соответствии с ГОСТ Р ИСО 9001, ГОСТ РВ 0015-002 и ЭС РД 009

Офис по работе с юридическими лицами:

105318, г.Москва, ул.Щербаковская д.3, офис 1107, 1118, ДЦ «Щербаковский»

Телефон: +7 495 668-12-70 (многоканальный)

Факс: +7 495 668-12-70 (доб.304)

E-mail: info@moschip.ru

Skype отдела продаж:
moschip.ru
moschip.ru_4
moschip.ru_6
moschip.ru_9