MICRO SWITCH
FREEPORT, ILLINOIS, U.S.A.
A DIVISION OF HONEYWELL
FED. MFG. CODE 91929

SWITCH–ENCLOSED

CATALOG LISTING
DTE6-2RN4

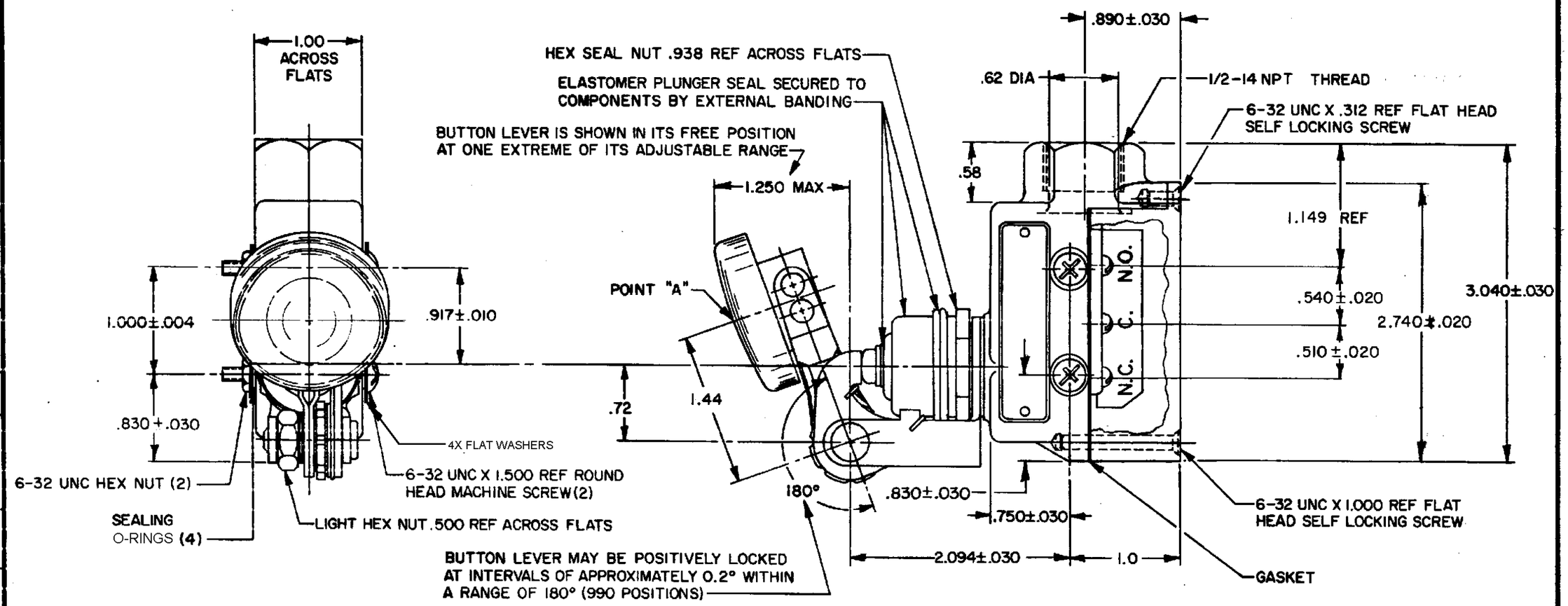

NOTE –

1 – 4-40 UNC X .125 REF TERMINAL SCREW AND LOCKWASHER (6)

2 – BUTTON LEVER BRACKET ASSEMBLY MAY BE SET AT ANY POSITION AROUND AXIS OF PLUNGER

3 - SEAL RATING : NEMA 1.3
IP 54

THIS DRAWING COVERS A PROPRIETARY ITEM AND IS THE PROPERTY OF MICRO SWITCH, A DIVISION OF HONEYWELL. THIS DRAWING IS NOT TO BE COPIED OR USED WITHOUT THE APPROVAL OF MICRO SWITCH.

CHARACTERISTICS AT POINT "A"	ELECTRICAL DATA	
PRETRAVEL ---------- .266 MAX DIFFERENTIAL TRAVEL ---- .165 MAX OVERTRAVEL ---------- .219 MIN BASIC SWITCH REPLACEMENT --- DT-2R-A7	CONTACT ARRANGEMENT D P D T 10A-125 OR 250 VAC 0.3A-125 VDC; 0.15A-250 VDC CODE L59	SCALE FULL DO NOT SCALE PRINT UNLESS OTHERWISE NOTED DIMENSIONS ARE IN INCHES TOLERANCES ARE: ONE PLACE (.0) ±.030 TWO PLACE (.00) ±.015 THREE PLACE (.000) ±.005 ANGLES ±1° WEIGHT .71 LB

DRAWN	WJM	27 FEB 80
CHECK		
CLASSIFIED		
CHECK		
APPROVED	RDE	3
CHECK		
MARKED		
CHECK		
REVISIONS		
A	CO 53191-D	KJS MAR 84
B	C055989	CJH NOV 84
C	C054958	TSK FEB 85
D	C072661	DAW SEP 92
E	CO-77179B	KDR 21 FEB 94
F	0016895	VKR 18NOV05
ISSUE	BP	18NOV05
DRAWING NUMBER	M DTE6-2RN4	7
RELEASE NO.	PR-8488	
REPLACES		

FO-5285 1-A

Общество с ограниченной ответственностью «МосЧип» ИНН 7719860671 / КПП 771901001
Адрес: 105318, г.Москва, ул.Щербаковская д.3, офис 1107

Данный компонент на территории Российской Федерации

Вы можете приобрести в компании MosChip.

Для оперативного оформления запроса Вам необходимо перейти по данной ссылке:

http://moschip.ru/get-element

Вы можете разместить у нас заказ для любого Вашего проекта, будь то серийное производство или разработка единичного прибора.

В нашем ассортименте представлены ведущие мировые производители активных и пассивных электронных компонентов.

Нашей специализацией является поставка электронной компонентной базы двойного назначения, продукции таких производителей как XILINX, Intel (ex.ALTERA), Vicor, Microchip, Texas Instruments, Analog Devices, Mini-Circuits, Amphenol, Glenair.

Сотрудничество с глобальными дистрибьюторами электронных компонентов, предоставляет возможность заказывать и получать с международных складов практически любой перечень компонентов в оптимальные для Вас сроки.

На всех этапах разработки и производства наши партнеры могут получить квалифицированную поддержку опытных инженеров.

Система менеджмента качества компании отвечает требованиям в соответствии с ГОСТ Р ИСО 9001, ГОСТ РВ 0015-002 и ЭС РД 009

Офис по работе с юридическими лицами:

105318, г.Москва, ул.Щербаковская д.3, офис 1107, 1118, ДЦ «Щербаковский»

Телефон: +7 495 668-12-70 (многоканальный)

Факс: +7 495 668-12-70 (доб.304)

E-mail: info@moschip.ru

Skype отдела продаж:
moschip.ru
moschip.ru_4
moschip.ru_6
moschip.ru_9