THIS DRAWING IS UNPUBLISHED. RELEASED FOR PUBLICATION 20
© COPYRIGHT 20 BY TYCO ELECTRONICS CORPORATION, ALL RIGHTS RESERVED.

LOC	DIST
CE	00

REVISIONS

P	LTR	DESCRIPTION	DATE	DWN	APVD
	A	RELEASE TO ACTIVE	08JUN2006	BB	SM
	A1	ADD NOTE 7.	12MAY2009	KG	SB

1. MATERIAL:
   PROTECTIVE COVER: LDPE, COLOR: BLACK, NON-FR.
   CONNECTOR HOUSING: PBT-GF17, COLOR: BEIGE.*
   CONNECTOR SUBASSEMBLY:
   - PLUG BODY: PES-GF20, COLOR: BEIGE.*
   - FERRULE ASSEMBLY: CERAMIC / PBT-GF17, COLOR: BEIGE.*
   - EPOXY - FILL TUBING: PVC, COLOR: CLEAR, UL VW-1 RATED.
   - SPRING: STAINLESS STEEL.
   - RETAINER BODY: ALUMINUM.

   CRIMP EYELET/SHRINK TUBE ASSEMBLY: ALUMINUM/POLYOLEFIN, COLOR: WHITE/BLACK (2.4mm), UL VW-1 RATED.
   BEND LIMITING BOOT: PP, COLOR: BEIGE.*
   * UL94 V-0 RATED AT QUALIFYING THICKNESS.

2. FINISH:
   - RETAINER BODY: CLEAR ANODIZE.
   - CRIMP EYELET: CLEAR ANODIZE.

3. BULK PACKAGE.

4. TO BE USED WITH "LOOSE-JACKETED" CABLE.

5. KIT CONTAINS NO BOOTS.

6. KIT CONTAINS NO CRIMP EYELET/SHRINK TUBE ASSEMBLY.

7. INSTRUCTION SHEET 408-8674 AVAILABLE FOR DOWNLOAD AT
   www.tycoelectronics.com/documents OR
   www.ampnetconnect.com/foguide.

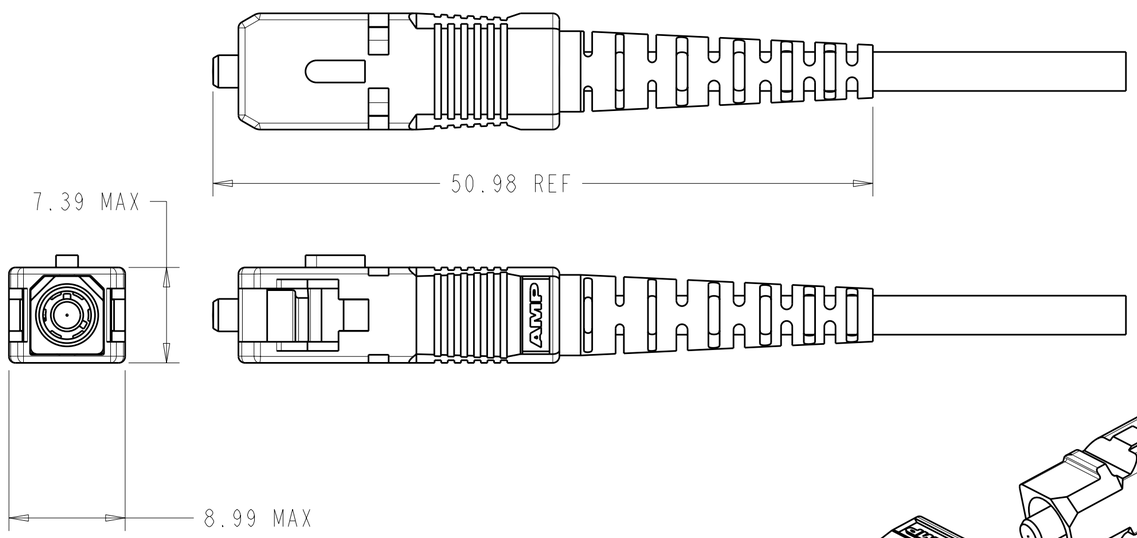

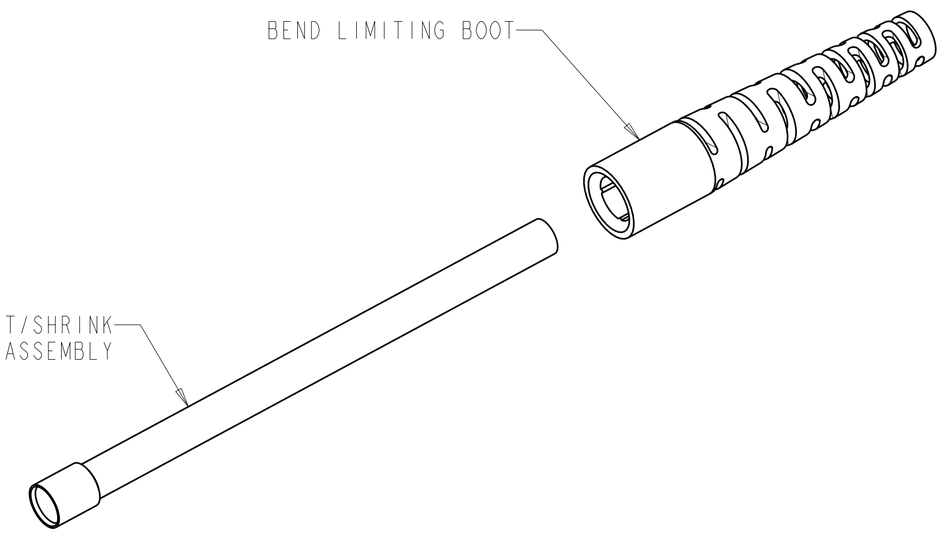

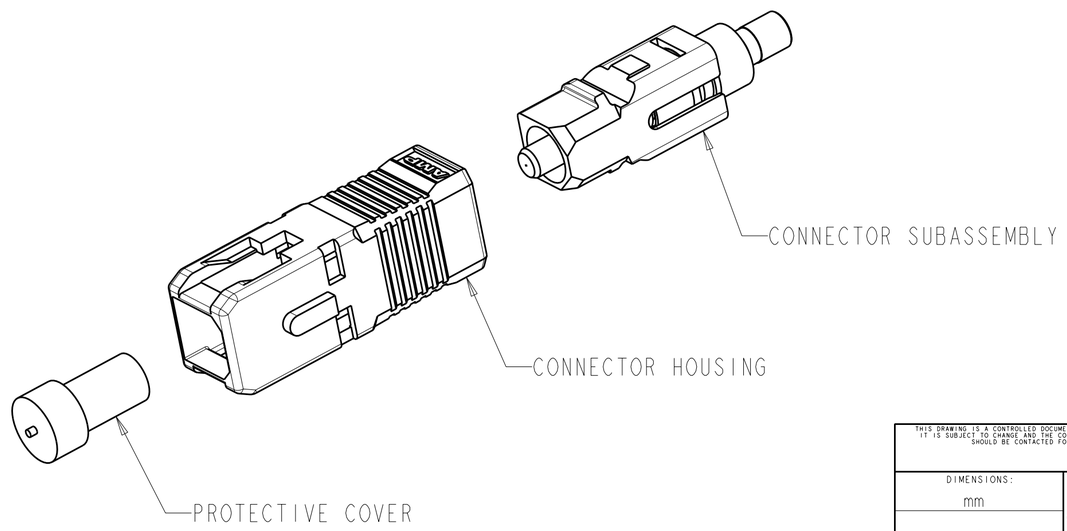

CABLE SIZE	PART NUMBER
1.6mm-2.0mm (6 5 3)	6588715-5
2.4mm (5 3)	6588715-4
2.4mm	6588715-3
1.6mm-2.0mm (5 3)	6588715-2
1.6mm-2.0mm	6588715-1

THIS DRAWING IS A CONTROLLED DOCUMENT FOR TYCO ELECTRONICS CORPORATION. IT IS SUBJECT TO CHANGE AND THE CONTROLLING ENGINEERING ORGANIZATION SHOULD BE CONTACTED FOR THE LATEST REVISION.

DIMENSIONS: mm

TOLERANCES UNLESS OTHERWISE SPECIFIED:
0 PLC ±-
1 PLC ±-
2 PLC ±-
3 PLC ±-
4 PLC ±-
ANGLES ±-

MATERIAL 1 -
FINISH 2 -

DWN B.BRIGGS 06JAN2006
CHK S.MILLER 06JAN2006
APVD S. BUCHTER 06JAN2006
PRODUCT SPEC -
APPLICATION SPEC -
WEIGHT -

Tyco Electronics
Tyco Electronics
Harrisburg, PA 17105-3608

NAME FOKIT SC MM SIMPLEX, 1.6mm - 2.4mm CABLE
-

SIZE	CAGE CODE	DRAWING NO	RESTRICTED TO
A2	00779	C-6588715	-

CUSTOMER DRAWING
SCALE NTS SHEET 1 OF 1 REV A1

AMP 1471-9 REV 31MAR2000

Pro/ENGINEER DRAWING

Общество с ограниченной ответственностью «МосЧип» ИНН 7719860671 / КПП 771901001
Адрес: 105318, г.Москва, ул.Щербаковская д.3, офис 1107

Данный компонент на территории Российской Федерации

Вы можете приобрести в компании MosChip.

Для оперативного оформления запроса Вам необходимо перейти по данной ссылке:

http://moschip.ru/get-element

Вы можете разместить у нас заказ для любого Вашего проекта, будь то серийное производство или разработка единичного прибора.

В нашем ассортименте представлены ведущие мировые производители активных и пассивных электронных компонентов.

Нашей специализацией является поставка электронной компонентной базы двойного назначения, продукции таких производителей как XILINX, Intel (ex.ALTERA), Vicor, Microchip, Texas Instruments, Analog Devices, Mini-Circuits, Amphenol, Glenair.

Сотрудничество с глобальными дистрибьюторами электронных компонентов, предоставляет возможность заказывать и получать с международных складов практически любой перечень компонентов в оптимальные для Вас сроки.

На всех этапах разработки и производства наши партнеры могут получить квалифицированную поддержку опытных инженеров.

Система менеджмента качества компании отвечает требованиям в соответствии с ГОСТ Р ИСО 9001, ГОСТ РВ 0015-002 и ЭС РД 009

Офис по работе с юридическими лицами:

105318, г.Москва, ул.Щербаковская д.3, офис 1107, 1118, ДЦ «Щербаковский»

Телефон: +7 495 668-12-70 (многоканальный)

Факс: +7 495 668-12-70 (доб.304)

E-mail: info@moschip.ru

Skype отдела продаж:
moschip.ru
moschip.ru_4
moschip.ru_6
moschip.ru_9