版数 REV.	年月日 DATE	DCN NO.	変更内容 DESCRIPTION	製図 DR.	担当 CHK.	査閲 APPD.	承認 APPD.
2	11.Nov.2005	058694	REDRAWN(JAPANESE→BILINGUAL)	———	M.MATSUMOTO	T.MIYASHITA	Y.Sugii

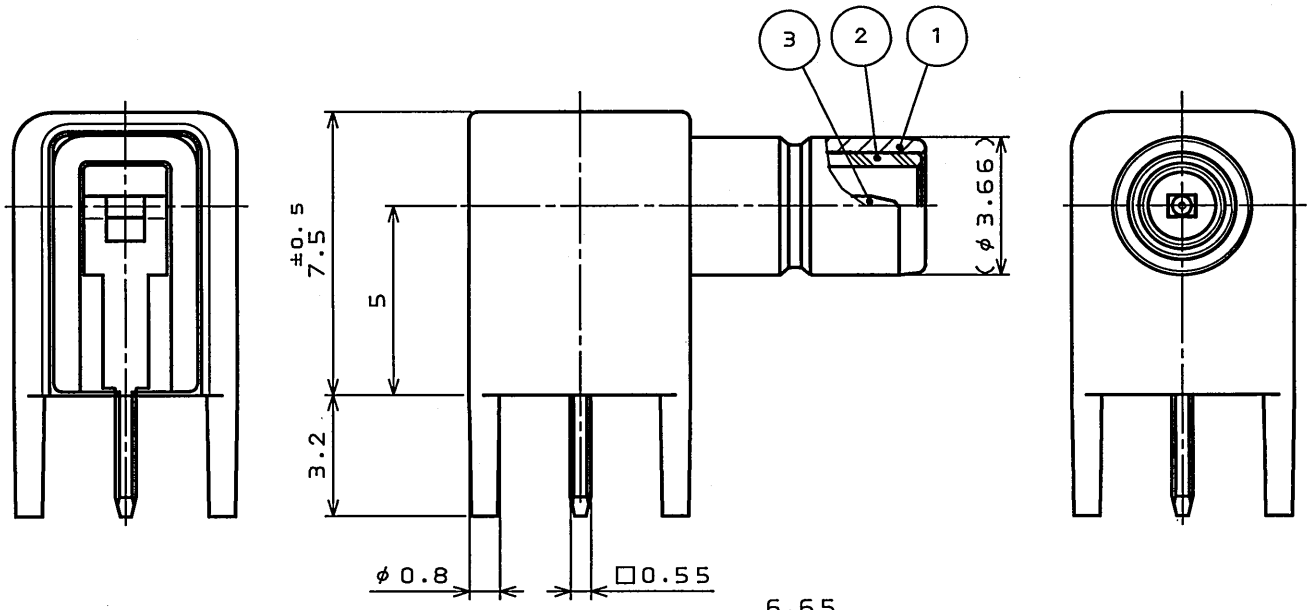

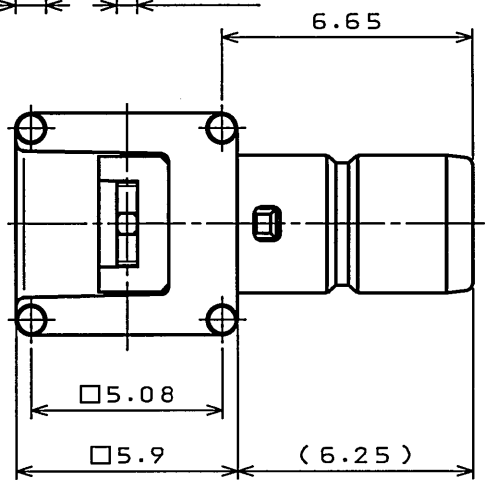

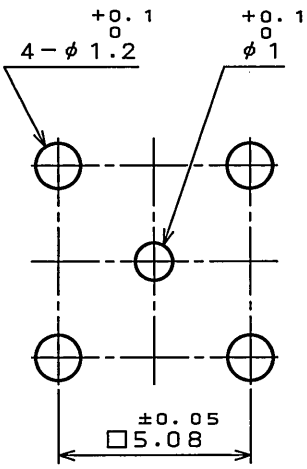

MOUNTING HOLE PATTERNS (REF.)
取付穴参考寸法

DESIGNATION 命名法

SMBS001D00

- CONNECTION No.00 : NO CONNECTION
  結線タイプ : 結線ではない
- CHARACTERISTIC IMPEDANCE : D=50Ω
  特性インピーダンス : D=50Ω
- DEVELOPMENT No.
  開発番号
- CONNECTER TYPE:S=RIGHT ANGLE RECEPTACLE
  コネクタ形状:S=ライトアングルレセプタクル
- SERIES : SMB
  シリーズ名:SMB同軸コネクタ

符号 NO.	名称 DESCRIPTION	個数 QTY.	材料 MATERIAL	仕上 FINISH	備考 REMARKS
3	PIN CONTACT	1	PHOSPHOR BRONZE	GOLD PLATING OVER NICKEL	Ni:1.5μm MIN. Au:0.1μm MIN.
2	INSULATOR	1	SPS	COLOR:BLACK	———
1	SHELL	1	ZINC ALLOY	NICKEL PLATING OVER CUPPER	Cu:7μm MIN. Ni:1.5μm MIN.

仕様書(SPECIFICATION) JACS-2237

第1版(ORIGINAL DATE) 6.Aug.2004

一般公差(GENERAL TOLERANCE)

寸法(DIMENSION)		角度(ANGLES)
.	±0.8	X° ±—
.X	±0.4	X°X' ±—
.XX	±0.1	
.XXX	±—	

製図 DR.	———
担当 CHK.	M.MATSUMOTO
査閲 APPD.	T.MIYASHITA
承認 APPD.	Y.SUGII
—	———

名称(TITLE) SMBS001D00

シリーズ(SERIES) SMB

尺度(SCALE) 5:1

日本航空電子工業株式会社
JAPAN AVIATION ELECTRONICS INDUSTRY, LTD.

図面番号(DRAWING NO.) SJ101642

版数(REV.) 2

SIZE A4

DOF-0-211F(05.08)

JAE-CONNECTOR.COM
Reference Only

JAE CONNECTOR DIV. PROPRIETARY.
COPYRIGHT (C) 2004. JAPAN AVIATION ELECTRONICS INDUSTRY, LTD.

Mouser Electronics

Authorized Distributor

Click to View Pricing, Inventory, Delivery & Lifecycle Information:

JAE Electronics:

SMBS001D00

Общество с ограниченной ответственностью «МосЧип» ИНН 7719860671 / КПП 771901001
Адрес: 105318, г.Москва, ул.Щербаковская д.3, офис 1107

Данный компонент на территории Российской Федерации

Вы можете приобрести в компании MosChip.

Для оперативного оформления запроса Вам необходимо перейти по данной ссылке:

http://moschip.ru/get-element

Вы можете разместить у нас заказ для любого Вашего проекта, будь то серийное производство или разработка единичного прибора.

В нашем ассортименте представлены ведущие мировые производители активных и пассивных электронных компонентов.

Нашей специализацией является поставка электронной компонентной базы двойного назначения, продукции таких производителей как XILINX, Intel (ex.ALTERA), Vicor, Microchip, Texas Instruments, Analog Devices, Mini-Circuits, Amphenol, Glenair.

Сотрудничество с глобальными дистрибьюторами электронных компонентов, предоставляет возможность заказывать и получать с международных складов практически любой перечень компонентов в оптимальные для Вас сроки.

На всех этапах разработки и производства наши партнеры могут получить квалифицированную поддержку опытных инженеров.

Система менеджмента качества компании отвечает требованиям в соответствии с ГОСТ Р ИСО 9001, ГОСТ РВ 0015-002 и ЭС РД 009

Офис по работе с юридическими лицами:

105318, г.Москва, ул.Щербаковская д.3, офис 1107, 1118, ДЦ «Щербаковский»

Телефон: +7 495 668-12-70 (многоканальный)

Факс: +7 495 668-12-70 (доб.304)

E-mail: info@moschip.ru

Skype отдела продаж:
moschip.ru
moschip.ru_4
moschip.ru_6
moschip.ru_9