! PROJECTION
ED. RELEASED FOR PUBLICATION ,19 .
BY AMP INCORPORATED. ALL INTERNATIONAL RIGHTS RESERVED.

LOC	DIST
AD	25

P	F	ZONE	LTR	REVISIONS DESCRIPTION
			O	DRAWN
			B	ECN AD5586, AD5640
			C	ECN AD5876
			D	ECN AD5871
			E	ECN AD6256
			F	EC 0010-1559-93
			G	EC 0010-0436-94

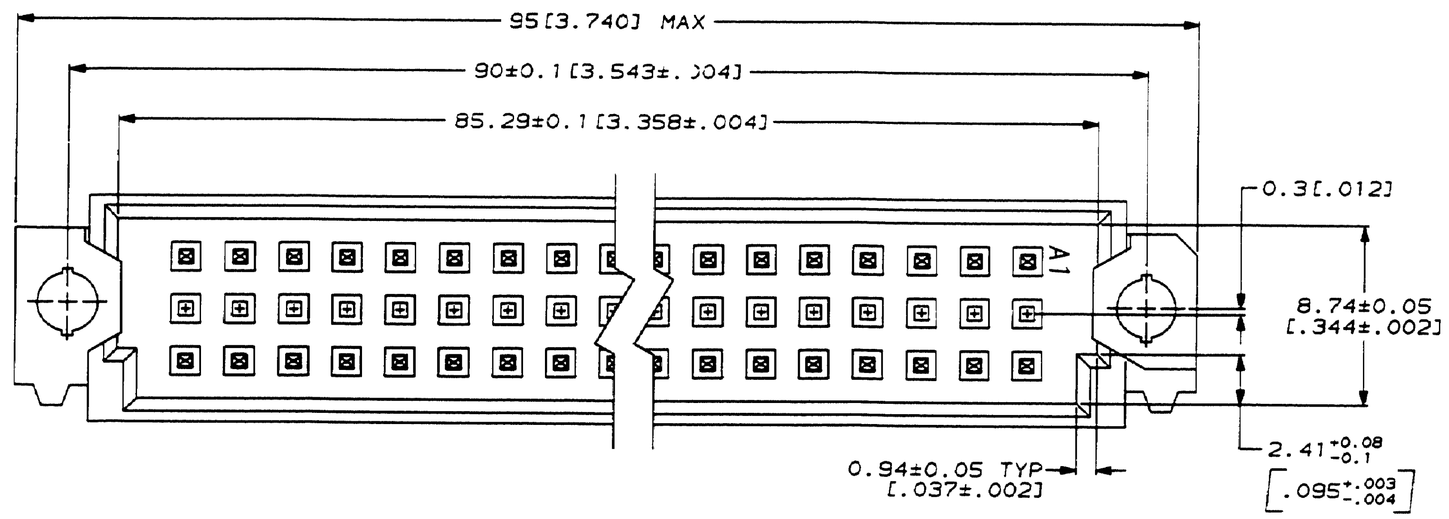

1. HOUSING MATERIAL: GLASS-FILLED POLYESTER. COLOR: GRAY
2. POST MATERIAL: BRASS.
3. POST FINISH: DIN 41612 CLASS 3 IN CONTACT AREA. TIN-LEAD PLATE ON POSTS.
4. POST FINISH: DIN 41612 CLASS 2 IN CONTACT AREA. TIN-LEAD PLATE ON POSTS.
5. RECOMMENDED HOLE SIZE FOR MANUAL APPLICATION OF CONNECTOR ONTO PC BOARD.
6. PART NUMBER, DATE CODE MARKED THIS APPROXIMATE AREA.
7. MARKING ON THIS SIDE.

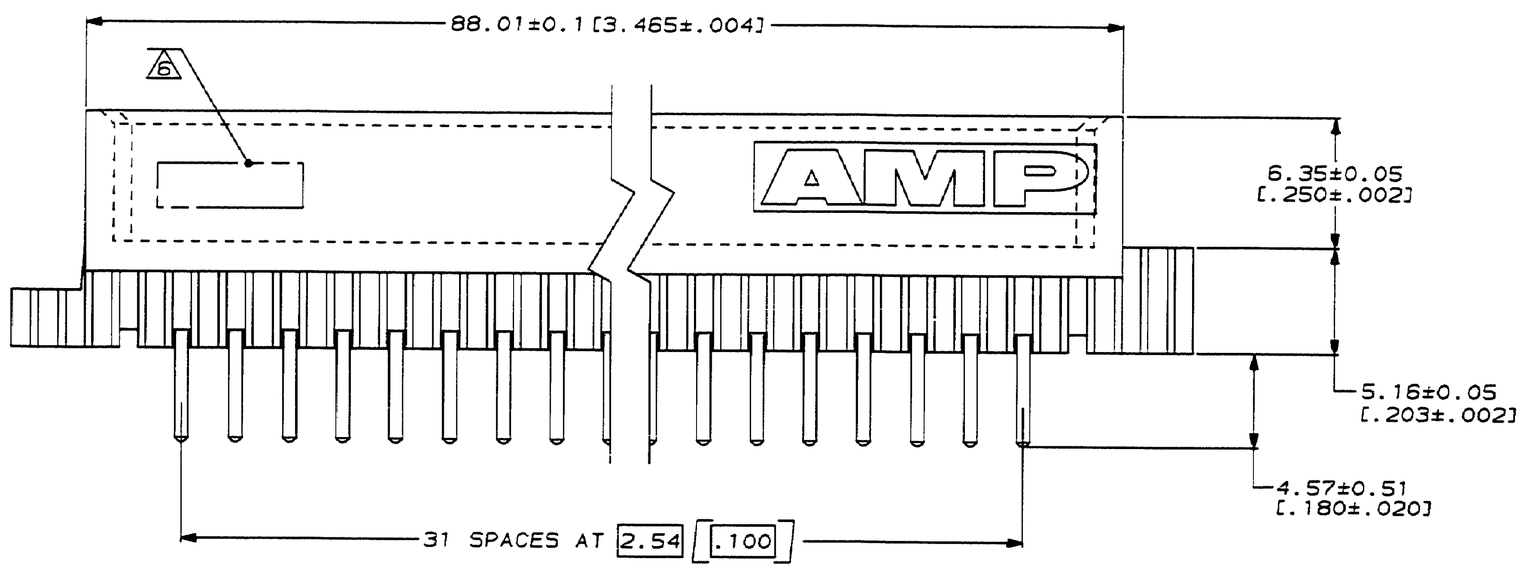

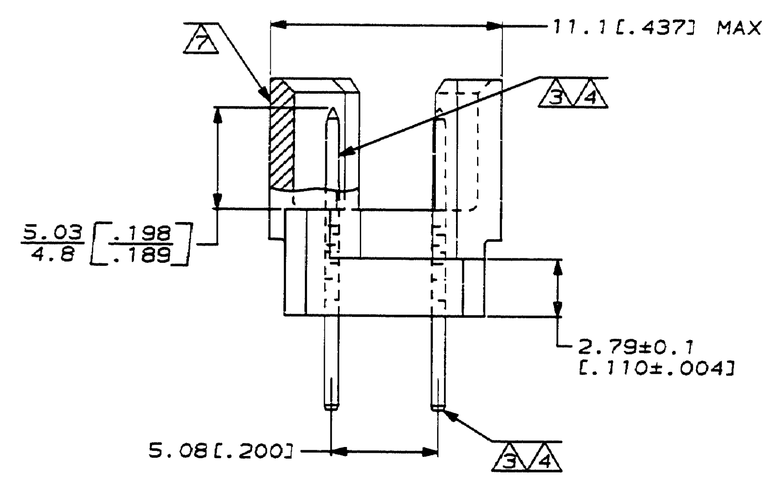

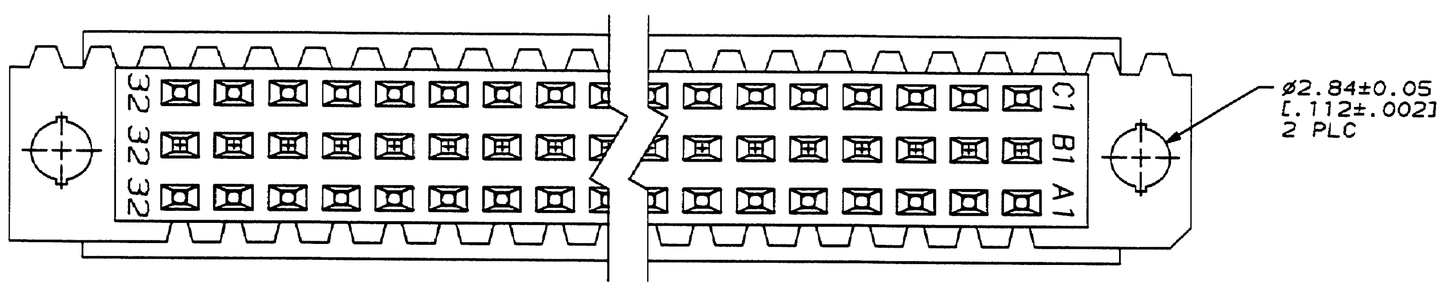

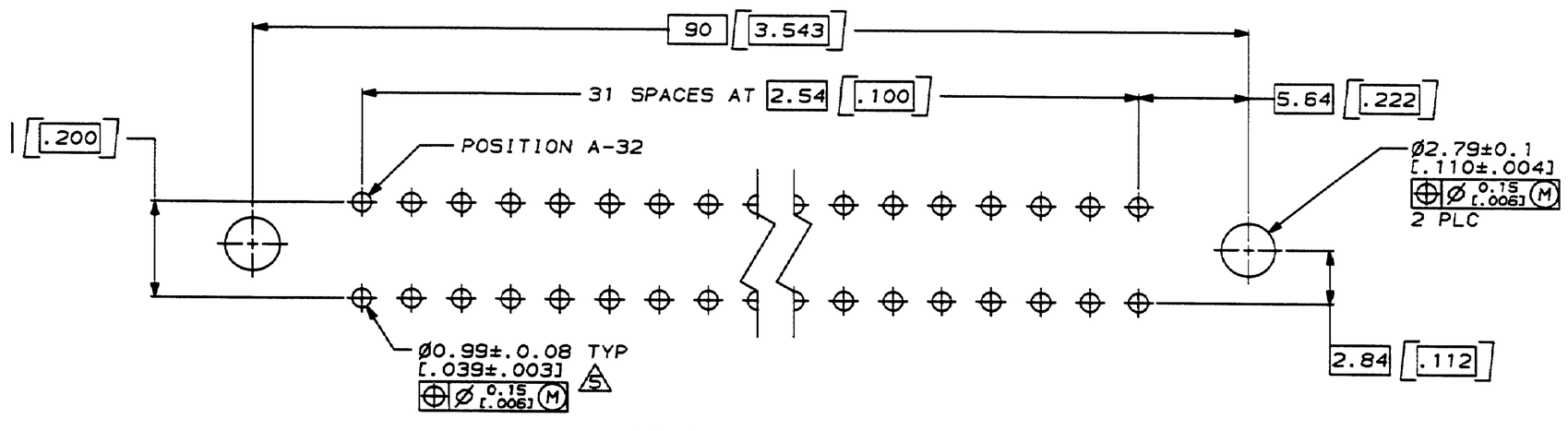

PC BOARD LAYOUT

SUPERSEDED BY 650934-5							
	3	1-32	X	-	X	64	
	4	1-32	X	-	X	64	
NOTES	POSITIONS LOADED		C	B	A	NO. OF LOADED POSITION	ASSY
			ROWS LOADED				

DO NOT SCALE PRINT. UNLESS SPECIFIED DIMENSIONS IN mm [INCHES] TOLERANCES ON , 1 PLC DEC ± - 2 PLC DEC ± 0.13[.005] ANGLES ± -	DR L. BRINER 3/18/91	AMP — AMP Incorporc Harrisburg, PA
MATERIAL HOUSING: 1 POST: 2	CHK D.C. RUBENDALL 3/26/91	NAME PIN ASSEMBLY, EURO TYPE "R"
	APPD D.C. RUBENDALL 3/26/91	
	APPD K.R. PARMER 3/26/91	
	PRODUCT SPEC -	
FINISH POST: 3 4 -	APPLICATION SPEC -	SIZE D · CAGE CODE 00779 · DRAWING NO 650
	WEIGHT -	SCALE 5:1 · SHEET

ic/dept1725/amp20443

	DATE	APPD
	-	-
	6/10/91	LSB
	11/14/91	LSB
	12/30/91	LSB
	6/2/92	LSB
	11/8/93	LSB
	3/25/94	LSB

934-9
934-5
RT NUMBER
T NO
5-3608
D,
4
1 OF 1
RAWING

Общество с ограниченной ответственностью «МосЧип» ИНН 7719860671 / КПП 771901001
Адрес: 105318, г.Москва, ул.Щербаковская д.3, офис 1107

Данный компонент на территории Российской Федерации

Вы можете приобрести в компании MosChip.

Для оперативного оформления запроса Вам необходимо перейти по данной ссылке:

http://moschip.ru/get-element

Вы можете разместить у нас заказ для любого Вашего проекта, будь то серийное производство или разработка единичного прибора.

В нашем ассортименте представлены ведущие мировые производители активных и пассивных электронных компонентов.

Нашей специализацией является поставка электронной компонентной базы двойного назначения, продукции таких производителей как XILINX, Intel (ex.ALTERA), Vicor, Microchip, Texas Instruments, Analog Devices, Mini-Circuits, Amphenol, Glenair.

Сотрудничество с глобальными дистрибьюторами электронных компонентов, предоставляет возможность заказывать и получать с международных складов практически любой перечень компонентов в оптимальные для Вас сроки.

На всех этапах разработки и производства наши партнеры могут получить квалифицированную поддержку опытных инженеров.

Система менеджмента качества компании отвечает требованиям в соответствии с ГОСТ Р ИСО 9001, ГОСТ РВ 0015-002 и ЭС РД 009

Офис по работе с юридическими лицами:

105318, г.Москва, ул.Щербаковская д.3, офис 1107, 1118, ДЦ «Щербаковский»

Телефон: +7 495 668-12-70 (многоканальный)

Факс: +7 495 668-12-70 (доб.304)

E-mail: info@moschip.ru

Skype отдела продаж:
moschip.ru
moschip.ru_4
moschip.ru_6
moschip.ru_9