THIS DRAWING IS UNPUBLISHED. RELEASED FOR PUBLICATION –,– .
© COPYRIGHT – By – ALL RIGHTS RESERVED.

REVISIONS

P	LTR	DESCRIPTION	DATE	DWN	APVD
	C3	CONTACT GOLD FINISH THICKNESS CORRECTED FROM 50µm TO 30µm AND OVERMOLD MATERIAL NOTE IS REMOVED.	26MAY2017	TJ	NG

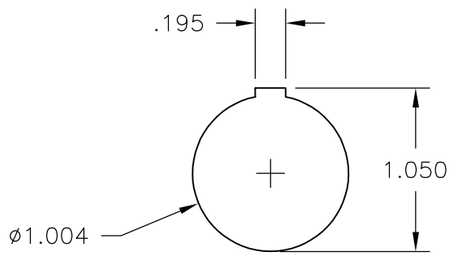

BACKEND DIMS.
OF RECEPTACLE

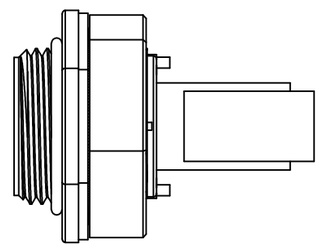

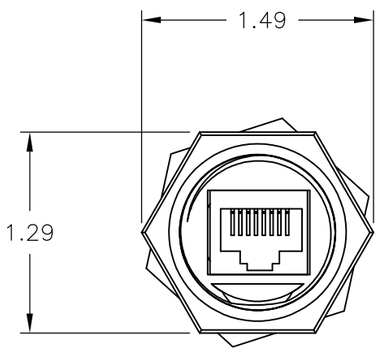

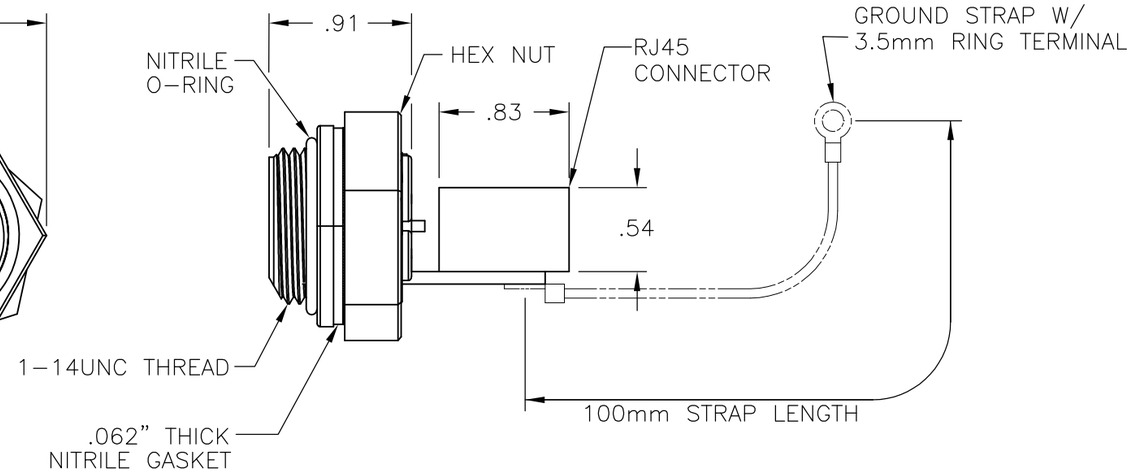

NOTES:

1 ENVIRONMENTAL SPECIFICATIONS:
OPERATING TEMPERATURE: –20°c TO 80°c
IEC IP67 COMPLIANT

2 ELECTRICAL SPECIFICATIONS:
TIA/EIA RATING: CAT 5E
CURRENT RATING: 1.5A
VOLTAGE RATING: 125 V DC
RETURN LOSS: 5 dB AT 100 MHz

3 PHYSICAL SPECIFICATIONS:
O–RING MATERIAL: VITON
INSERT MATERIAL: ABS
COUPLING NUT MATERIAL: ABS
SHELL MATERIAL: ABS
PANEL THICKNESS: .125" MAX WITH GASKET
.187" MAX WITHOUT GASKET
.062" MIN
CONTACT FINISH: 30µm OF GOLD OVER 100µm OF NICKEL

4 SIZE OF SOLDER FILLET FROM THE SHIELD GROUND MAY VARY.

OBSOLETE	YES	1546413–4
	NO	1546413–3
SUPERSEDED	YES	1546413–2
SUPERSEDED	NO	1546413–1
	GROUND STRAP	PART NO.

STANDARD RJ45 PIN LAYOUT
1 TO 1
2 TO 2
3 TO 3
4 TO 4
5 TO 5
6 TO 6
7 TO 7
8 TO 8

THIS DRAWING IS A CONTROLLED DOCUMENT.

DIMENSIONS: INCHES

TOLERANCES UNLESS OTHERWISE SPECIFIED:
0 PLC ± –
1 PLC ± –
2 PLC ± .02
3 PLC ± .005
4 PLC ± –
ANGLES ± 2°

MATERIAL: REFER NOTES
FINISH: REFER NOTES

DWN S SCHLEGEL 09OCT2002
CHK H WAKEEM 10/9/02
APVD H WAKEEM 10/9/02
PRODUCT SPEC —
APPLICATION SPEC —
WEIGHT

TE Connectivity

NAME
RJ–45 BULKHEAD PASS THROUGH
WITH BACKSIDE JACK
–

SIZE	CAGE CODE	DRAWING NO	RESTRICTED TO
A3	00779	C–1546413	—

CUSTOMER DRAWING | SCALE NTS | SHEET 1 OF 1 | REV C3

Общество с ограниченной ответственностью «МосЧип» ИНН 7719860671 / КПП 771901001
Адрес: 105318, г.Москва, ул.Щербаковская д.3, офис 1107

Данный компонент на территории Российской Федерации

Вы можете приобрести в компании MosChip.

Для оперативного оформления запроса Вам необходимо перейти по данной ссылке:

http://moschip.ru/get-element

Вы можете разместить у нас заказ для любого Вашего проекта, будь то серийное производство или разработка единичного прибора.

В нашем ассортименте представлены ведущие мировые производители активных и пассивных электронных компонентов.

Нашей специализацией является поставка электронной компонентной базы двойного назначения, продукции таких производителей как XILINX, Intel (ex.ALTERA), Vicor, Microchip, Texas Instruments, Analog Devices, Mini-Circuits, Amphenol, Glenair.

Сотрудничество с глобальными дистрибьюторами электронных компонентов, предоставляет возможность заказывать и получать с международных складов практически любой перечень компонентов в оптимальные для Вас сроки.

На всех этапах разработки и производства наши партнеры могут получить квалифицированную поддержку опытных инженеров.

Система менеджмента качества компании отвечает требованиям в соответствии с ГОСТ Р ИСО 9001, ГОСТ РВ 0015-002 и ЭС РД 009

Офис по работе с юридическими лицами:

105318, г.Москва, ул.Щербаковская д.3, офис 1107, 1118, ДЦ «Щербаковский»

Телефон: +7 495 668-12-70 (многоканальный)

Факс: +7 495 668-12-70 (доб.304)

E-mail: info@moschip.ru

Skype отдела продаж:
moschip.ru
moschip.ru_4
moschip.ru_6
moschip.ru_9