| Identification | Part number | Drawing | Dimensions in mm |
|---|---|---|---|
| Coding system without contact loss<br><br>flange coding<br><br>Type MH 21 + 5<br><br>colour red<br>blue<br>green<br>orange<br><br>colour red<br>blue<br>green<br>orange | Code keys<br><br>for male connectors<br><br>09 06 001 9950<br>09 06 001 9951<br>09 06 001 9952<br>09 06 001 9953<br><br>for female connectors<br><br>09 06 001 9960<br>09 06 001 9961<br>09 06 001 9962<br>09 06 001 9963 | 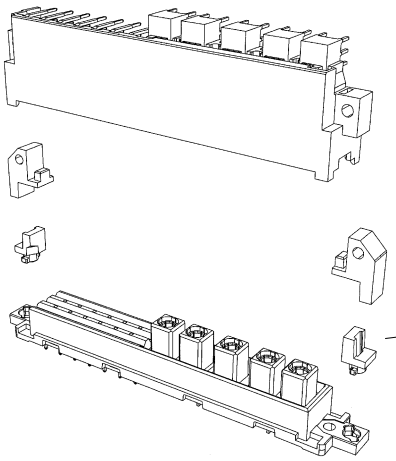 <br>can be mounted with a screwdriver (max. width 3 mm) | |
| Coding system with contact loss | Code pin for types B, 2B, 3B, C, 2C, 3C, M, M-flat, Q, 2Q, R, R (HE 11), 2R, har-bus 64<br><br>09 02 000 9901<br><br>Removal tool for male contacts<br><br>09 99 000 0133<br><br>Code pin for types D, E, F, FM, 2F, MH<br><br>09 04 000 9908<br><br>Removal tool for male contacts<br><br>09 99 000 0038 | To avoid accidental and incorrect mating of adjacent connectors a coding system is required. The coding is achieved by means of a code pin which is inserted into the selected chamber of the female connector (the contact cavity must be filled with a female contact!).<br>The opposite male contact must be removed with the help of the specially designed tool.<br>It's recommended to use a number of code pins in relation to the total number of contacts per connector: 3 pins for 64 contacts, 7 pins for 160 contacts.<br><br> 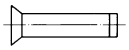 Plastic, grey<br><br> <br><br> 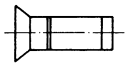 Plastic, black<br><br> | |

Общество с ограниченной ответственностью «МосЧип» ИНН 7719860671 / КПП 771901001
Адрес: 105318, г.Москва, ул.Щербаковская д.3, офис 1107

**Данный компонент на территории Российской Федерации**

**Вы можете приобрести в компании MosChip.**

Для оперативного оформления запроса Вам необходимо перейти по данной ссылке:

http://moschip.ru/get-element

Вы можете разместить у нас заказ для любого Вашего проекта, будь то серийное производство или разработка единичного прибора.

В нашем ассортименте представлены ведущие мировые производители активных и пассивных электронных компонентов.

Нашей специализацией является поставка электронной компонентной базы двойного назначения, продукции таких производителей как XILINX, Intel (ex.ALTERA), Vicor, Microchip, Texas Instruments, Analog Devices, Mini-Circuits, Amphenol, Glenair.

Сотрудничество с глобальными дистрибьюторами электронных компонентов, предоставляет возможность заказывать и получать с международных складов практически любой перечень компонентов в оптимальные для Вас сроки.

На всех этапах разработки и производства наши партнеры могут получить квалифицированную поддержку опытных инженеров.

Система менеджмента качества компании отвечает требованиям в соответствии с ГОСТ Р ИСО 9001, ГОСТ РВ 0015-002 и ЭС РД 009

**Офис по работе с юридическими лицами:**

105318, г.Москва, ул.Щербаковская д.3, офис 1107, 1118, ДЦ «Щербаковский»

Телефон: +7 495 668-12-70 (многоканальный)

Факс: +7 495 668-12-70 (доб.304)

E-mail: info@moschip.ru

Skype отдела продаж:
moschip.ru
moschip.ru_4
moschip.ru_6
moschip.ru_9