C AJS-107PP

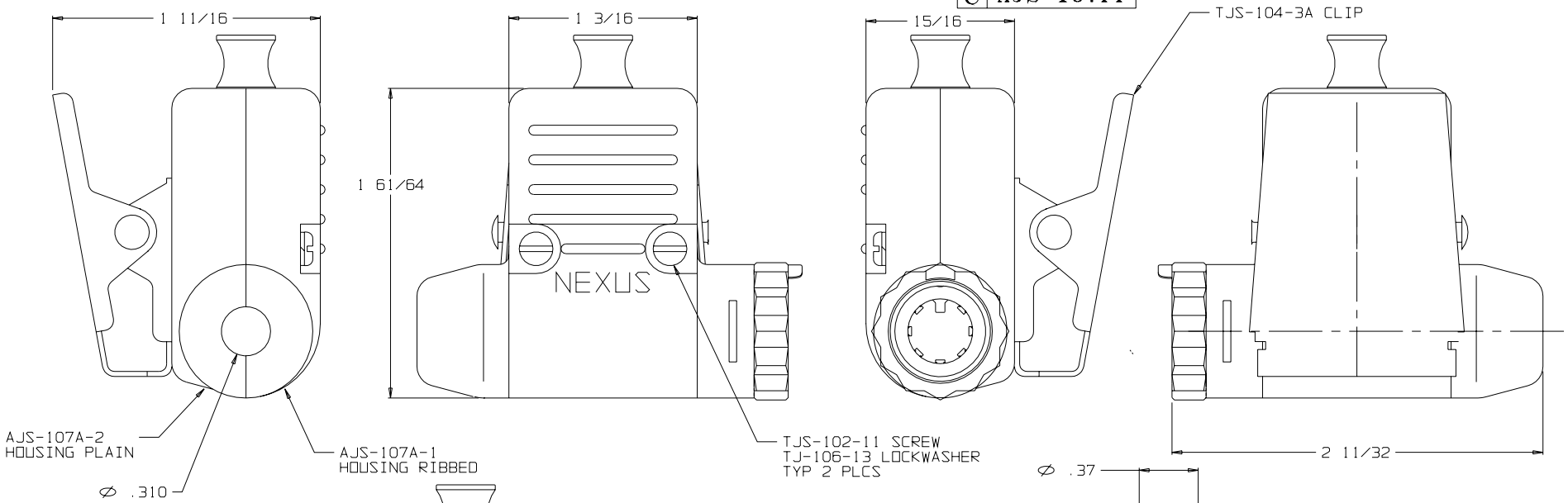

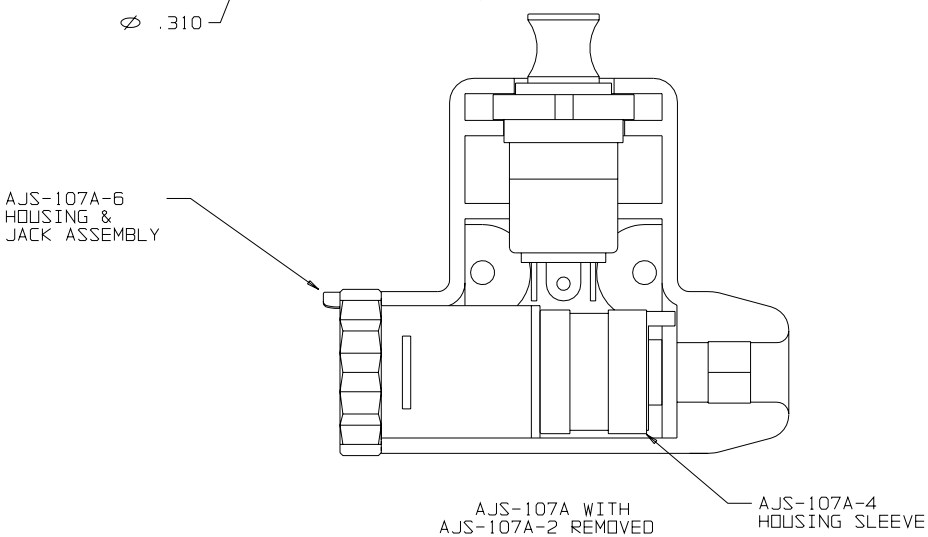

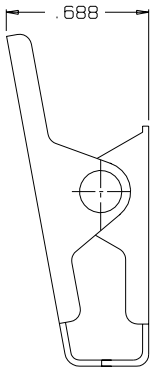

CLIP ASSY
TJS-104-3A
(1 REQ'D)

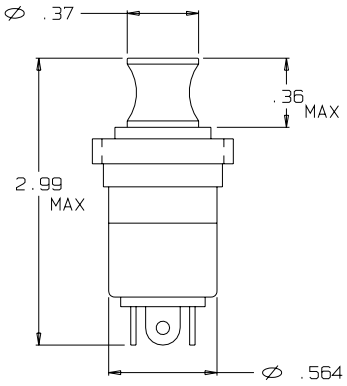

SWITCH
SPDT
NX303BB3B
(1 REQ'D)

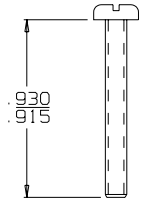

SCREW 4-40 UNC 2A
TJS-102-11
(2 REQ'D)

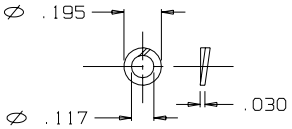

WASHER, LOCK #4
TJ-106-13
(2 REQ'D)

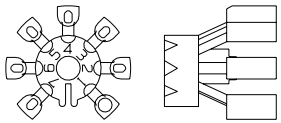

CABLE HOLDER
AJ-107-3AS-1N
(1 REQ'D)

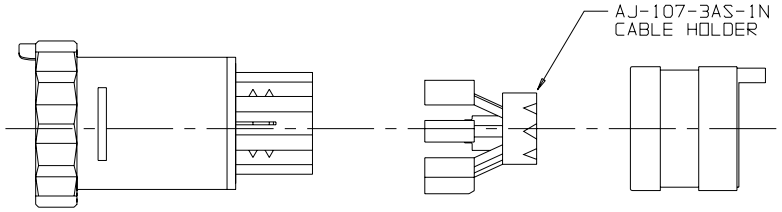

HOUSING & JACK ASSEMBLY
AJS-107A-6
(1 REQ'D)

MODIFIED SLEEVE
AJS-107A-4
(1 REQ'D)

MATION OF NEXUS, INCORPORATED AND SUCH INFORMATION MAY NOT BE DISCLOSED TO OTHERS FOR ANY PURPOSE OR USED FOR ANY PURPOSE WITHOUT THE WRITTEN CONSENT OF NEXUS.

LET.	REVISION	CN #	DATE	CHK.
B	CORRECTED TITLE WAS NX307		9/7/07	EWT
A	INITIAL RELESE		2/9/04	EWT

DWN. BY EWT	DATE 2/9/04	MATERIAL	
CHECKED BY	DATE	FINISH	
APPR. BY	DATE	WEIGHT	SCALE 2:1

UNLESS OTHERWISE SPECIFIED DIMENSIONS ARE IN INCHES TOLERANCES ON FRACTIONS DECIMALS ANGLES +/- 1/64 +/-.005 —

TITLE JACK-TELEPHONE (7) CONDUCTOR WITH B NX303 PUSH-PULL SWITCH

DO NOT SCALE DWG. SHEET 1 OF 1

NEXUS
STAMFORD, CONN

SIZE C DWG. NO. AJS-107PP

Общество с ограниченной ответственностью «МосЧип» ИНН 7719860671 / КПП 771901001
Адрес: 105318, г.Москва, ул.Щербаковская д.3, офис 1107

Данный компонент на территории Российской Федерации

Вы можете приобрести в компании MosChip.

Для оперативного оформления запроса Вам необходимо перейти по данной ссылке:

http://moschip.ru/get-element

Вы можете разместить у нас заказ для любого Вашего проекта, будь то серийное производство или разработка единичного прибора.

В нашем ассортименте представлены ведущие мировые производители активных и пассивных электронных компонентов.

Нашей специализацией является поставка электронной компонентной базы двойного назначения, продукции таких производителей как XILINX, Intel (ex.ALTERA), Vicor, Microchip, Texas Instruments, Analog Devices, Mini-Circuits, Amphenol, Glenair.

Сотрудничество с глобальными дистрибьюторами электронных компонентов, предоставляет возможность заказывать и получать с международных складов практически любой перечень компонентов в оптимальные для Вас сроки.

На всех этапах разработки и производства наши партнеры могут получить квалифицированную поддержку опытных инженеров.

Система менеджмента качества компании отвечает требованиям в соответствии с ГОСТ Р ИСО 9001, ГОСТ РВ 0015-002 и ЭС РД 009

Офис по работе с юридическими лицами:

105318, г.Москва, ул.Щербаковская д.3, офис 1107, 1118, ДЦ «Щербаковский»

Телефон: +7 495 668-12-70 (многоканальный)

Факс: +7 495 668-12-70 (доб.304)

E-mail: info@moschip.ru

Skype отдела продаж:
moschip.ru
moschip.ru_4
moschip.ru_6
moschip.ru_9