Jul.1.2019 Copyright 2019 HIROSE ELECTRIC CO., LTD. All Rights Reserved.
In case of consideration for using Automotive equipment / device which demand high reliability, kindly contact our sales window correspondents.

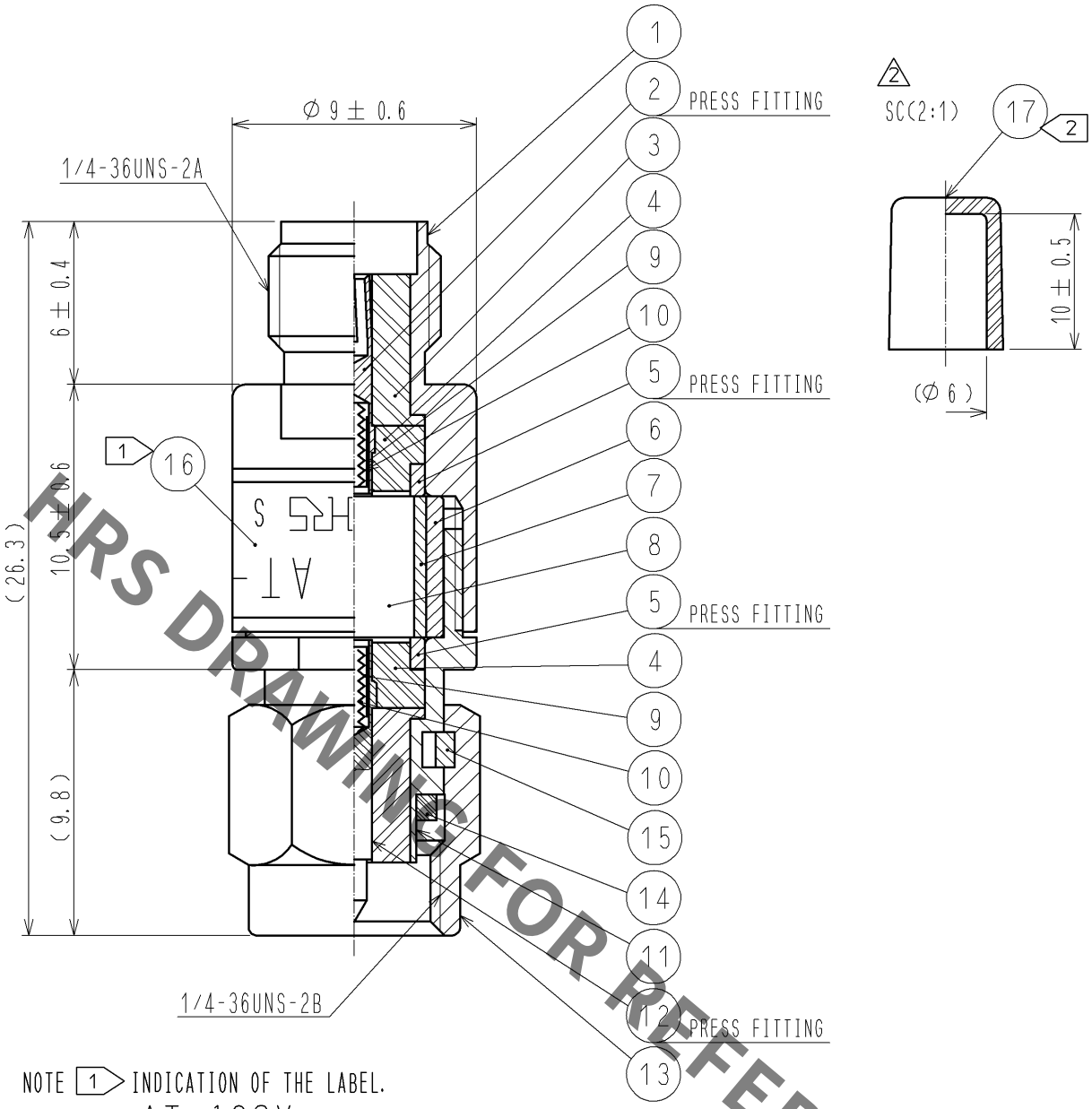

HRS DRAWING FOR REFERENCE

NOTE 1 INDICATION OF THE LABEL.
- AT-103V
- 3dB
- HRS
- S. NO.

2 2 Ref no. 17 is delivered with being attached to ref no. 1.

NO.	MATERIAL	FINISH . REMARKS	NO.	MATERIAL	FINISH . REMARKS
9	BERYLLIUM COPPER	GOLD PLATING			
8	ALUMINA		17	STYRENIC-BASED ELASTOMERS	NATURAL
7	BERYLLIUM COPPER	GOLD PLATING	16		LABEL
6	BRASS	NICKEL PLATING	15	BERYLLIUM COPPER	NICKEL PLATING
5	BRASS	NICKEL PLATING	14	SILICON RUBBER	
4	PTFE		13	STAINLESS STEEL	PASSIVATED
3	PTFE		12	BERYLLIUM COPPER	GOLD PLATING
2	BERYLLIUM COPPER	GOLD PLATING	11	STAINLESS STEEL	PASSIVATED
1	STAINLESS STEEL	PASSIVATED	10	PIANO WIRE	

UNITS mm	SCALE 4 : 1	COUNT	DESCRIPTION OF REVISIONS	DESIGNED	CHECKED	DATE
		2	DIS-K-002989	TO. KATAYAMA	KY. SHIMIZU	13.07.03

HIROSE ELECTRIC CO., LTD.

APPROVED	: MT. SHIBUTANI	11.06.27
CHECKED	: KY. SHIMIZU	11.06.27
DESIGNED	: TO. KATAYAMA	11.06.24
DRAWN	: TO. KATAYAMA	11.06.24

DRAWING NO.	EDC4-181115-00
PART NO.	AT-103V
CODE NO.	CL354-0265-1-00

2 1/1

FORM HC0011-5-51

Общество с ограниченной ответственностью «МосЧип» ИНН 7719860671 / КПП 771901001
Адрес: 105318, г.Москва, ул.Щербаковская д.3, офис 1107

Данный компонент на территории Российской Федерации

Вы можете приобрести в компании MosChip.

Для оперативного оформления запроса Вам необходимо перейти по данной ссылке:

http://moschip.ru/get-element

Вы можете разместить у нас заказ для любого Вашего проекта, будь то серийное производство или разработка единичного прибора.

В нашем ассортименте представлены ведущие мировые производители активных и пассивных электронных компонентов.

Нашей специализацией является поставка электронной компонентной базы двойного назначения, продукции таких производителей как XILINX, Intel (ex.ALTERA), Vicor, Microchip, Texas Instruments, Analog Devices, Mini-Circuits, Amphenol, Glenair.

Сотрудничество с глобальными дистрибьюторами электронных компонентов, предоставляет возможность заказывать и получать с международных складов практически любой перечень компонентов в оптимальные для Вас сроки.

На всех этапах разработки и производства наши партнеры могут получить квалифицированную поддержку опытных инженеров.

Система менеджмента качества компании отвечает требованиям в соответствии с ГОСТ Р ИСО 9001, ГОСТ РВ 0015-002 и ЭС РД 009

Офис по работе с юридическими лицами:

105318, г.Москва, ул.Щербаковская д.3, офис 1107, 1118, ДЦ «Щербаковский»

Телефон: +7 495 668-12-70 (многоканальный)

Факс: +7 495 668-12-70 (доб.304)

E-mail: info@moschip.ru

Skype отдела продаж:
moschip.ru
moschip.ru_4
moschip.ru_6
moschip.ru_9