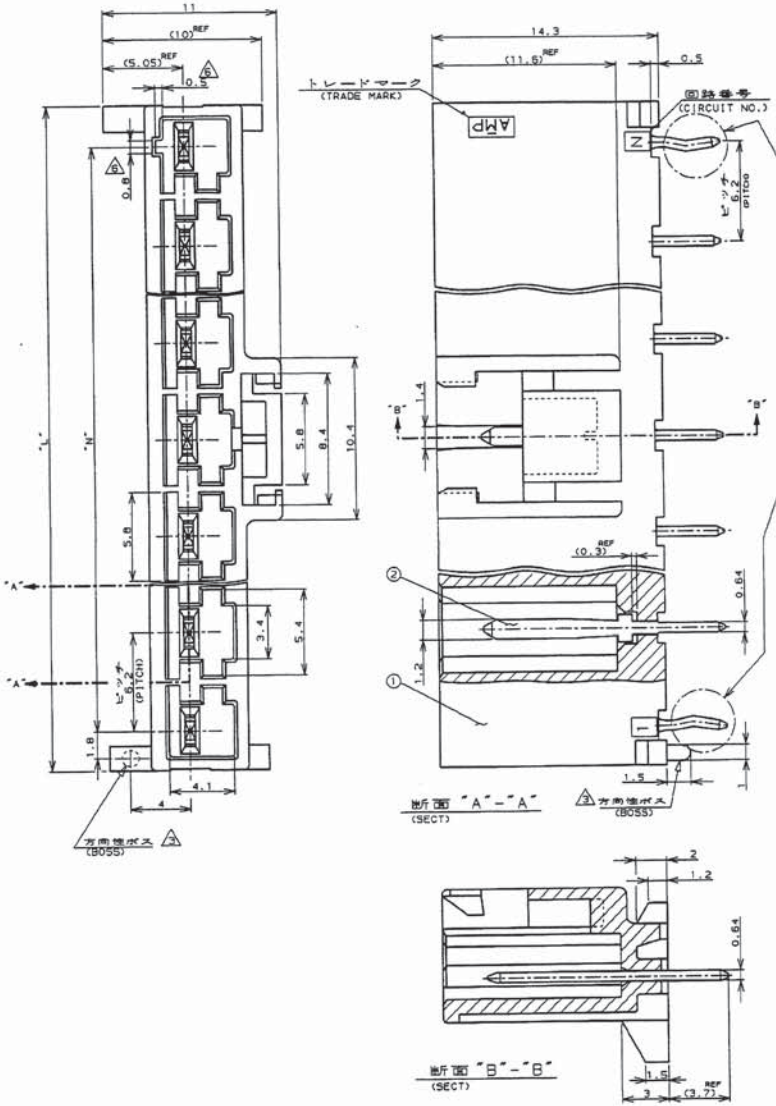

NOTES;

1 PRODUCT SPEC : 108-5302
2 RECOMMENDED P.C.B LAYUOT (SEE FIG.1)
3 APPLICABLE "WITH BOSS" TYPE ONLY
4 P.C.B THICKNESS : 1.6
5 MATING CONN. P/N
6.2mm PITCH PLUG HOUSING (□-178842-□)
RECE CONTACT: 175151-□ (AWG#26-#22)
175152-□ (AWG#16-#20)
6 KEYING POSITION (THE LAST CIRCUIT)

注：

1. 適用製品規格：108-5302
2. 取付基板寸法 (コネクタ取付方向から見用)

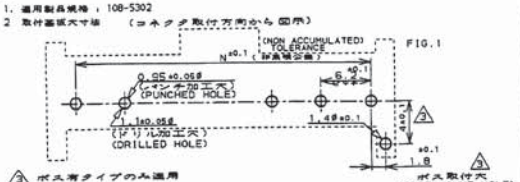

3 ボス有タイプのみ適用
4. 適用基板厚：1.6
5. 嵌合相手側製品型番
6.2mm ピッチプラグハウジング (□-178842-□)
リセ コンタクト：175151- (AWG#26~#22)
175152-□ (AWG#16-#20)
6 最終回路NO.部のみ適用(キーイング)

表1
TABLE 1

部品番号 PART NO.	名称 PART NAME	材質、表面処理 MATERIAL & FINISH
①	ヘッダーハウジング HEADER HOUSING	6/6ナイロンガラス強化(UL94V-0) 6/6 NYLON GLASS FILLED(UL94V-0) トラッキングインデックス (CTI) 175<CTI<250
②	タブ TAB	高導電率銅合金(MSP-1)錫めっき仕上 COPPER ALLOY (MSP-1) TIN PLATED

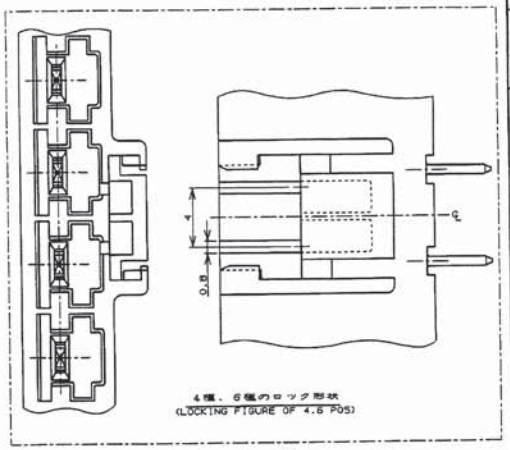

		L	N	極数 (POS)	ハウジング色調 (HOUSING COLOR)	型番 (P/N)
無 (WITHOUT BOSS)		54.7	49.6	9	(BLACK) 黒	7- 178841 -9
		△	△	△	(BLUE) 青	7- △ -6
					(YELLOW) 黄	7- -4
					(RED) 赤	7- -2
					(NATURAL) 自然色	7- -1
有 (WITH BOSS)					(BLACK) 黒	6- -9
					(BLUE) 青	6- -6
					(YELLOW) 黄	6- -4
		▽	▽	▽	(RED) 赤	6- -2
		54.7	49.6	9	(NATURAL) 自然色	6- -1
無 (WITHOUT BOSS)		36.1	31.0	6	(BLACK) 黒	5- -9
		△	△	△	(BLUE) 青	5- -6
					(YELLOW) 黄	5- -4
					(RED) 赤	5- -2
					(NATURAL) 自然色	5- -1
有 (WITH BOSS)					(BLACK) 黒	4- -9
					(BLUE) 青	4- -6
					(YELLOW) 黄	4- -4
		▽	▽	▽	(RED) 赤	4- -2
		36.1	31.0	6	(NATURAL) 自然色	4- -1
無 (WITHOUT BOSS)		23.7	18.6	4	(BLACK) 黒	3- -9
		△	△	△	(BLUE) 青	3- -6
					(YELLOW) 黄	3- -4
					(RED) 赤	3- -2
					(NATURAL) 自然色	3- -1
有 (WITH BOSS)					(BLACK) 黒	2- -9
					(BLUE) 青	2- -6
					(YELLOW) 黄	2- -4
		▽	▽	▽	(RED) 赤	2- -2
		23.7	18.6	4	(NATURAL) 自然色	2- -1
無 (WITHOUT BOSS)		17.5	12.4	3	(BLACK) 黒	1- -9
		△	△	△	(BLUE) 青	1- -6
					(YELLOW) 黄	1- -4
					(RED) 赤	1- -2
					(NATURAL) 自然色	1- -1
有 (WITH BOSS)					(BLACK) 黒	-9
					(BLUE) 青	-6
					(YELLOW) 黄	-4
		▽	▽	▽	(RED) 赤	-2
		17.5	12.4	3	(NATURAL) 自然色	178841 -1

△ ボス (BOSS) 寸法 (DIMENSIONS)

LTR	改訂 (REVISION RECORD)	DR	CHK	DATE
E	変更 FJD0-0078-03	N.Y	M.S	28 OCT '99
D	変更 FJD0-2068-98	T.Y	M.S	19 JUL '98
C	変更 FJD0-5005-96	N.N	M.S	4/7 '96
B	変更 FJD0-0385-94	N.Y	M.S	9/13 '94
A	変更 J-0363	A.S	M.S	7/31 '91
0	初図成 J-0297	A.S	M.S	7/31 '91

PRINT DIST

NOTE: UNLESS OTHERWISE SPECIFIED DIMENSIONS IN MM. DO NOT SCALE PRINT

METRIC

三角法 (3rd ANGLE PROJECTION)

NUMBER C-178841

電線サイズ (WIRE RANGE) ## mm² (AWG -)
被覆外径 (INSULATION DIA.) ## mm
材質 (MATERIAL) 表1参照 (SEE TABLE 1) 8/14 '91
仕上 (FINISH) 表1参照 (SEE TABLE) 7/31 '91
DR. A.SUGIMOTO 8/14 '91
CHK. Y.FUJITA 7/31 '91
DE. M.SHINDO 7/31 '91
APP. N.ONOUE 8/1 '91

tyco Electronics
Tyco Electronics AMP K.K.
Kawasaki, Japan

品名 (NAME) AMP ユニバーサル パワーコネクタ 6.2mm ピッチ タブヘッダーアッセンブリ ('V' 1列タイプ)
(AMP UP CONN. 6.2mm PITCH TAB HEADER ASS'Y (V TYPE, SGL ROW))

一般公差 (GENERAL TOLERANCE)
10mm未満 : ±0.2
10mm以上 30mm未満 : ±0.25
30mm以上 100mm未満 : ±0.3
角度 : ±3°

SIZE	LOC	番号 (No.)
C	J	C-178841

尺度 (SCALE) ##
REV. E
SHEET 1 OF 1

Общество с ограниченной ответственностью «МосЧип» ИНН 7719860671 / КПП 771901001
Адрес: 105318, г.Москва, ул.Щербаковская д.3, офис 1107

Данный компонент на территории Российской Федерации

Вы можете приобрести в компании MosChip.

Для оперативного оформления запроса Вам необходимо перейти по данной ссылке:

http://moschip.ru/get-element

Вы можете разместить у нас заказ для любого Вашего проекта, будь то серийное производство или разработка единичного прибора.

В нашем ассортименте представлены ведущие мировые производители активных и пассивных электронных компонентов.

Нашей специализацией является поставка электронной компонентной базы двойного назначения, продукции таких производителей как XILINX, Intel (ex.ALTERA), Vicor, Microchip, Texas Instruments, Analog Devices, Mini-Circuits, Amphenol, Glenair.

Сотрудничество с глобальными дистрибьюторами электронных компонентов, предоставляет возможность заказывать и получать с международных складов практически любой перечень компонентов в оптимальные для Вас сроки.

На всех этапах разработки и производства наши партнеры могут получить квалифицированную поддержку опытных инженеров.

Система менеджмента качества компании отвечает требованиям в соответствии с ГОСТ Р ИСО 9001, ГОСТ РВ 0015-002 и ЭС РД 009

Офис по работе с юридическими лицами:

105318, г.Москва, ул.Щербаковская д.3, офис 1107, 1118, ДЦ «Щербаковский»

Телефон: +7 495 668-12-70 (многоканальный)

Факс: +7 495 668-12-70 (доб.304)

E-mail: info@moschip.ru

Skype отдела продаж:
moschip.ru
moschip.ru_4
moschip.ru_6
moschip.ru_9