THIS DRAWING IS UNPUBLISHED. RELEASED FOR PUBLICATION 20
© COPYRIGHT 20 BY - ALL RIGHTS RESERVED.

REVISIONS

P	LTR	DESCRIPTION	DATE	DWN	APVD
	A	INITIAL	15MAY2015	DW	CW
	A1	ECR-16-015170	11JAN2017	YC	CW

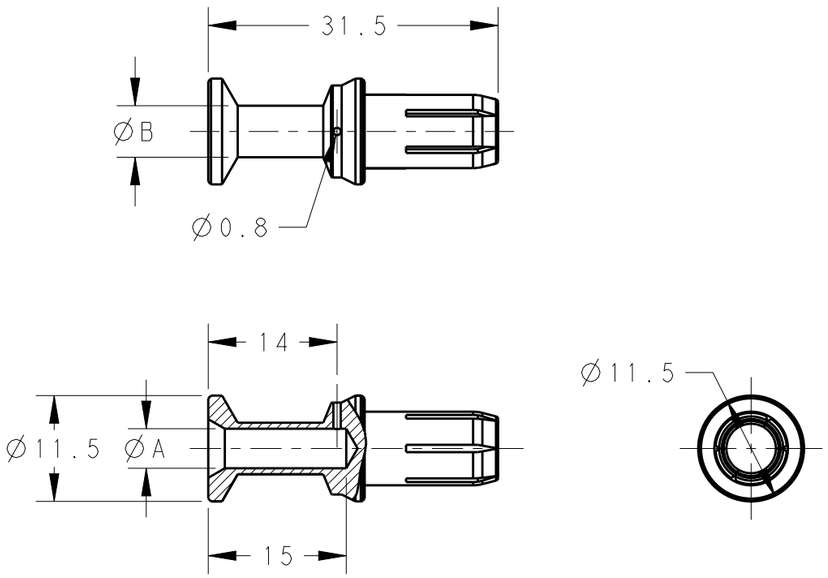

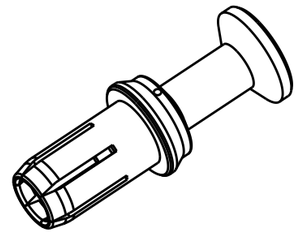

TYPE 1:
CSF-10 T2400002100-000
CSF-16 T2400002160-000
类型 1:
CSF-10 T2400002100-000
CSF-16 T2400002160-000

NOTES:
1. TECHNICAL CHARACTERISTICS:
CONTACT MATERIAL: BRASS
SURFACE PLATING:
SILVER PLATING: >=2μm
CONTACT RESISTANCE: <=1.5mΩ
WIRE RANGE: 10-25mm²

注释:
1. 技术参数:
公针材料: 黄铜
表面电镀:
镀银: >=2μm
接触电阻: <=1.5mΩ
接线范围: 10-25mm²

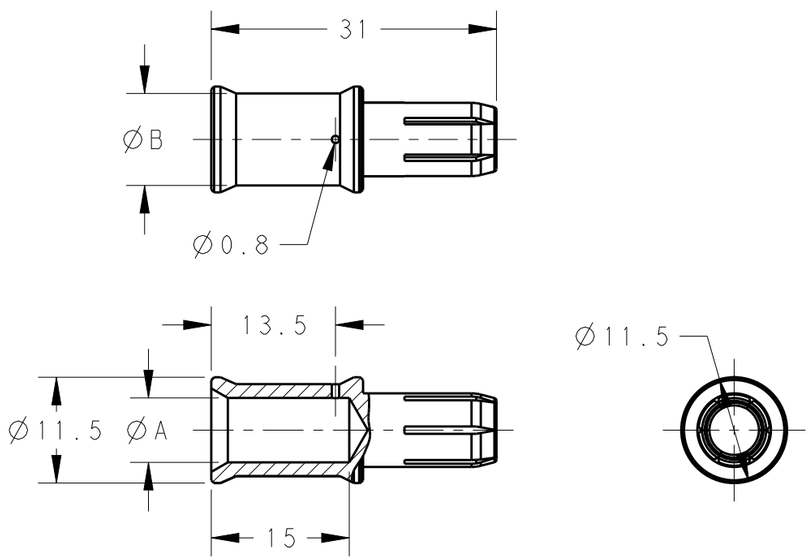

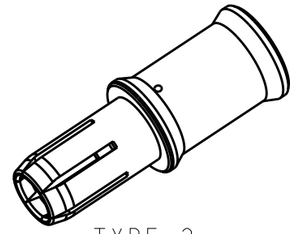

TYPE 2:
CSF-25 T2400002250-000
类型 2:
CSF-25 T2400002250-000

PART NUMBER 料号		PART DESCRIPTION 描述	ØA	ØB	WIRE GAUGE 线规(mm²)	STRIPPING LENGTH(mm) 剥线长度	TYPE 类型
T2400002100-000	CSF-10	CSF-10,SILVER PLATING / SS导针 10mm2,镀银	4.3	5.6	10	15	TYPE 1
T2400002160-000	CSF-16	CSF-16,SILVER PLATING / SS导针 16mm2,镀银	5.5	8.5	16		
T2400002250-000	CSF-25	CSF-25,SILVER PLATING / SS导针 25mm2,镀银	7.0	10.0	25		TYPE 2

THIS DRAWING IS A CONTROLLED DOCUMENT.

DIMENSIONS: mm

TOLERANCES UNLESS OTHERWISE SPECIFIED:
0 PLC ±-
1 PLC ±-
2 PLC ±-
3 PLC ±-
4 PLC ±-
ANGLES ±-

MATERIAL - -
FINISH - -

DWN DAVID WANG 15MAY2015
CHK CHRIS WANG 15MAY2015
APVD XIANG XU 15MAY2015
PRODUCT SPEC 108-137059
APPLICATION SPEC 114-137059
WEIGHT -

TE Connectivity

NAME
CSF
SS SOCKET CONTACT

SIZE	CAGE CODE	DRAWING NO	RESTRICTED TO
A3	00779	C-T2400002XX0000	-

CUSTOMER DRAWING
SCALE 3:2 SHEET 1 OF 1 REV A1

Общество с ограниченной ответственностью «МосЧип» ИНН 7719860671 / КПП 771901001
Адрес: 105318, г.Москва, ул.Щербаковская д.3, офис 1107

Данный компонент на территории Российской Федерации

Вы можете приобрести в компании MosChip.

Для оперативного оформления запроса Вам необходимо перейти по данной ссылке:

http://moschip.ru/get-element

Вы можете разместить у нас заказ для любого Вашего проекта, будь то серийное производство или разработка единичного прибора.

В нашем ассортименте представлены ведущие мировые производители активных и пассивных электронных компонентов.

Нашей специализацией является поставка электронной компонентной базы двойного назначения, продукции таких производителей как XILINX, Intel (ex.ALTERA), Vicor, Microchip, Texas Instruments, Analog Devices, Mini-Circuits, Amphenol, Glenair.

Сотрудничество с глобальными дистрибьюторами электронных компонентов, предоставляет возможность заказывать и получать с международных складов практически любой перечень компонентов в оптимальные для Вас сроки.

На всех этапах разработки и производства наши партнеры могут получить квалифицированную поддержку опытных инженеров.

Система менеджмента качества компании отвечает требованиям в соответствии с ГОСТ Р ИСО 9001, ГОСТ РВ 0015-002 и ЭС РД 009

Офис по работе с юридическими лицами:

105318, г.Москва, ул.Щербаковская д.3, офис 1107, 1118, ДЦ «Щербаковский»

Телефон: +7 495 668-12-70 (многоканальный)

Факс: +7 495 668-12-70 (доб.304)

E-mail: info@moschip.ru

Skype отдела продаж:
moschip.ru
moschip.ru_4
moschip.ru_6
moschip.ru_9