Honeywell

SMALL PRECISION LIMIT SWITCH

CATALOGUE LISTING

924CE SERIES

CHART 1

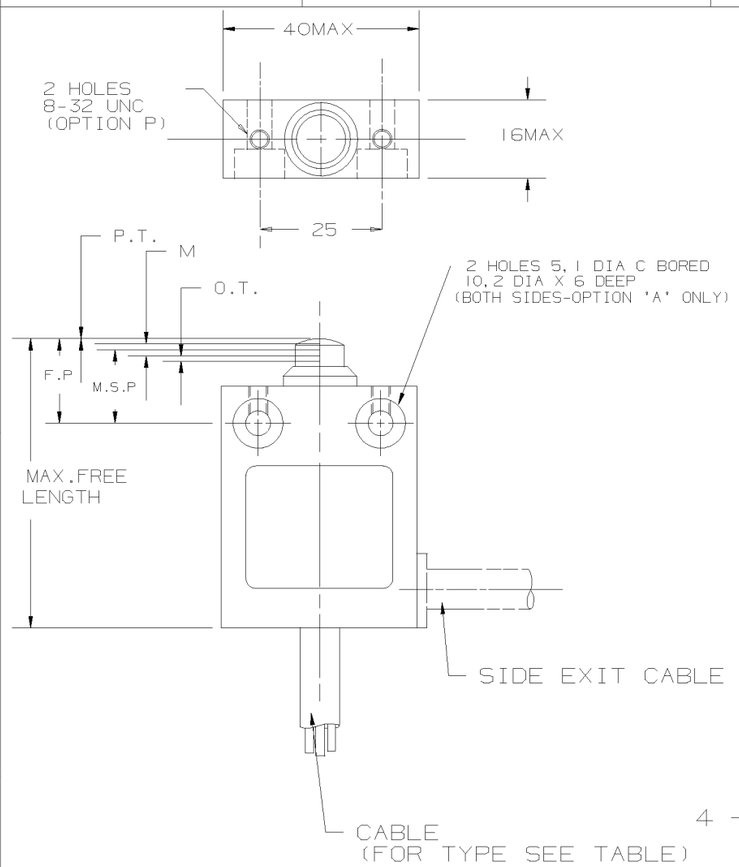

MAX FREE LENGTH	FREE POS'N (F.P.)	OPERATING FORCE MAX KG.F.	OPERATING FORCE MAX NEWTONS	MAX SAFE POS'N (M.S.P)	OVER-TRAVEL MIN (O.T)	MAKE TO BREAK DIST (M)	BREAK TO MAKE DIST (M)	P.T. MAX (P.T.)	ISSUE	SWITCH TYPE
59	17.1 ±0.4	2.3	22.5	13.1	1		2±0.5	2.2	5	924CE1-S
					0.5	0.7±0.5		4	5	924CE1-T
				13.1				2.2	5	924CE1-Y
72	29.9 ±0.4	2.3	22.5	25.9	1		2±0.5	2.2	5	924CE2-S
					0.5	0.7±0.5		4	5	924CE2-T
				25.9				2.2	5	924CE2-Y
72	29.9 ±0.4	2.3	22.5	25.9	1		2±0.5	2.2	5	924CE3-S
					0.5	0.7±0.5		4	5	924CE3-T
				25.9				2.2	5	924CE3-Y
86	43.9 ±0.4	2.3	22.5	39.9	1		2±0.5	2.2	5	924CE28-S
					0.5	0.7±0.5		4	5	924CE28-T
				39.9				2.2	5	924CE28-Y
86	43.9 ±0.4	2.3	22.5	39.9	1		2±0.5	2.2	5	924CE29-S
					0.5	0.7±0.5		4	5	924CE29-T
				39.9				2.2	5	924CE29-Y
78	35.7 ±0.4	2.6	25.5	31.7	1		2±0.5	2.2	5	924CE31-S
					0.5	0.7±0.5		4	5	924CE31-T
				31.7				2.2	5	924CE31-Y
78	35.7 ±0.4	2.6	25.5	31.7	1		2±0.5	2.2	5	924CE55-S
					0.5	0.7±0.5		4	5	924CE55-T
				31.7				2.2	5	924CE55-Y

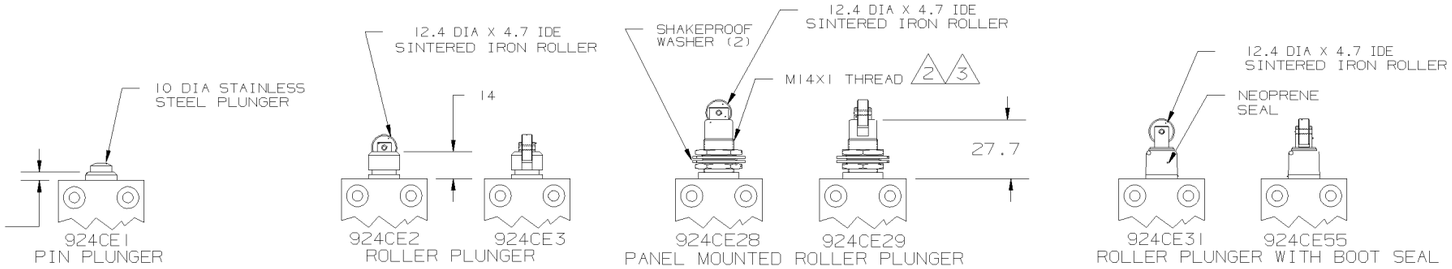

NOTES

1 : DIE-CAST HOUSING FINISHED IN RED PAINT

2 : SWITCH MOUNTS THROUGH A 14.5 DIA HOLE

3 : MAXIMUM PANEL THICKNESS = 4.2

4 : THE MINIMUM PLUNGER TRAVEL PAST BREAK FOR A SAFE CONTACT GAP IS 1.5MM (S & Y ONLY)

5 : TEMPERATURE RANGE :-
STANDARD CONSTRUCTION : 0°C to +70°C
LOW TEMP. CONSTRUCTION : -40°C to +70°C

6 : LOW TEMP. CABLE SILICONE SHEATHED

7 : ALL LOGICAL LISTINGS ARE IEC 947-5-1 APPROVED.

ACTUATORS

CATALOGUE LISTING CONVENTION

OPTIONS CAN BE COMBINED WITHIN LOGICAL LIMITS. EG.(924CE1-Y3AP)

7 924CE □ – □ □ □

ACTUATOR	CIRCUIT TYPE	CABLE LENGTH	OPTIONS
1,2,3,28,29, 31 OR 55	S,T OR Y	LENGTH IN FEET	'A' FOR SIDE CABLE EXIT 'P' FOR TOP MOUNTING. 'L' LOW TEMP CONST. 'LI' LOW TEMP CONST. EXCEPT CABLE

CIRCUIT TYPE		ELECTRICAL RATING		CIRCUIT DIAGRAM	CABLE
S	BREAK BEFORE MAKE	10A-250 VAC 1/3 HP-125/250 VAC	IEC 947-5-1 EN60947-5-1 AC15 B300 DC13 R300	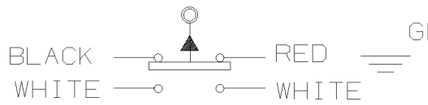	5 X 18 AWG SJTO (UL APPROVED) 6
T	MAKE BEFORE BREAK				
Y	SINGLE THROW NORMALLY CLOSED	LR15775 10A-250 VAC 1/3 HP-125/250 VAC		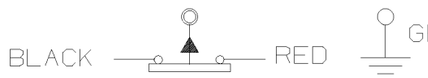	3 X 18 AWG SJTO (UL/CSA APPROVED) 6

REVISIONS	
6	MS11030
7	MS11185
8	CN14484
31.1.90	ML
9	CN16516
23.8.95	RA
10	CO-000206
1.12.97	ML

924CE SERIES CHART 1 — REPLACES

DRAWING M

ISSUE 6 7 8 9 — RELEASE NUMBER 10

CHECK

TRACED

DRAWN P. CREECHAN

DIMENSIONS ARE IN (MM)

THE COPYRIGHT OF THIS DRAWING IS THE PROPERTY OF HONEYWELL LTD. THE DRAWING IS SUPPLIED IN CONFIDENCE AND MUST NOT BE USED FOR ANY PURPOSE OTHER THAN THAT FOR WHICH IT IS SUPPLIED

THIRD ANGLE PROJECTION

Общество с ограниченной ответственностью «МосЧип» ИНН 7719860671 / КПП 771901001
Адрес: 105318, г.Москва, ул.Щербаковская д.3, офис 1107

Данный компонент на территории Российской Федерации

Вы можете приобрести в компании MosChip.

Для оперативного оформления запроса Вам необходимо перейти по данной ссылке:

http://moschip.ru/get-element

Вы можете разместить у нас заказ для любого Вашего проекта, будь то серийное производство или разработка единичного прибора.

В нашем ассортименте представлены ведущие мировые производители активных и пассивных электронных компонентов.

Нашей специализацией является поставка электронной компонентной базы двойного назначения, продукции таких производителей как XILINX, Intel (ex.ALTERA), Vicor, Microchip, Texas Instruments, Analog Devices, Mini-Circuits, Amphenol, Glenair.

Сотрудничество с глобальными дистрибьюторами электронных компонентов, предоставляет возможность заказывать и получать с международных складов практически любой перечень компонентов в оптимальные для Вас сроки.

На всех этапах разработки и производства наши партнеры могут получить квалифицированную поддержку опытных инженеров.

Система менеджмента качества компании отвечает требованиям в соответствии с ГОСТ Р ИСО 9001, ГОСТ РВ 0015-002 и ЭС РД 009

Офис по работе с юридическими лицами:

105318, г.Москва, ул.Щербаковская д.3, офис 1107, 1118, ДЦ «Щербаковский»

Телефон: +7 495 668-12-70 (многоканальный)

Факс: +7 495 668-12-70 (доб.304)

E-mail: info@moschip.ru

Skype отдела продаж:
moschip.ru
moschip.ru_4
moschip.ru_6
moschip.ru_9