Rev. A Transferred to ECTR / New PNs added

M12 4 POLE
MALE

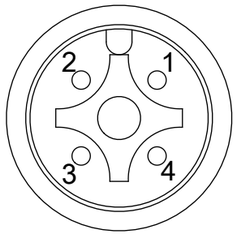

VIEW FROM THE FRONT SIDE

Pin	Wire color
1	BROWN
2	WHITE
3	BLUE
4	BLACK

M12 5 POLE
MALE

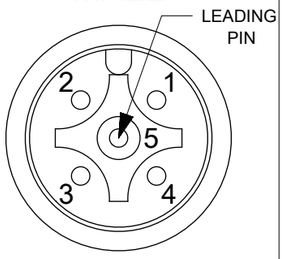

VIEW FROM THE FRONT SIDE

Pin	Wire color
1	BROWN
2	WHITE
3	BLUE
4	BLACK
5	GREY

M12 8 POLE
MALE

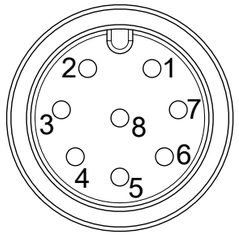

VIEW FROM THE FRONT SIDE

Pin	Wire color
1	WHITE
2	BROWN
3	GREEN
4	YELLOW
5	GREY
6	PINK
7	BLUE
8	RED

ENGINEERING No. - NUMERICAL CODE

(Available parts see PART LIST table. Others parts available upon request)

8	R	X	J	4	6	X	X	X	X	X	X	X	X

- 8R = Receptacle M12
- Poles: 4 = 4 Poles; 5 = 5 Poles; 8 = 8 Poles
- Shell type
- Wires: E03 = 22AWG PVC; E02 = 24AWG PVC; A16 = 18AWG PVC
- Units: C = Centimeters; M = Meters
- Length Examples: 005 = 0.5 units; 010 = 1 units; 100 = 10 units
- Shell material: blank, 3 = Standard, Brass Nickel plated

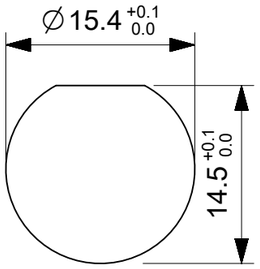

PANEL CUT OUT

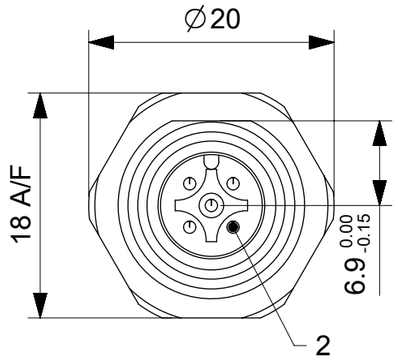

VIEW FROM THE FRONT SIDE

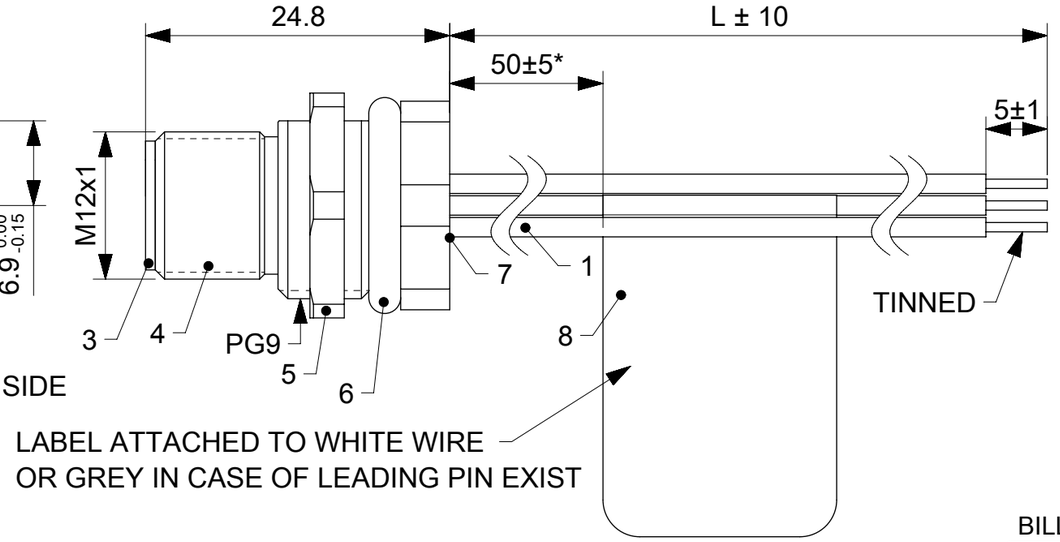

*10±2 FOR 1200708324

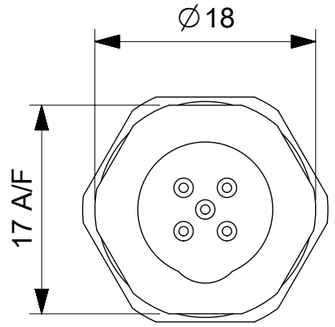

VIEW FROM THE WIRES SIDE

PART LIST

Molex PN	Engineering No.	L [mm]
1200708324	8R4J46E02C040	40
1200705169	8R4J46E03C200	200
1200704002	8R4J46E03C3003	300
1200708121	8R4J46E03M0153	1500
1200708266	8R5J46E02C200	200
1200708205	8R5J46E02C3003	300
1200700234	8R5J46E03C3003	300
1200705181	8R8J46E02C200	200
1200700278	8R8J46E02C3003	300
1200110622	8R8J46E02M0153	1500
1200708073	8R8J46E02M015	1500

BILL OF MATERIALS

ITEM	QTY.	DESCRIPTION	MATERIAL	FINISH
7	-	POTTING MATERIAL	WEVO	-
6	1	O-RING	NBR	-
5	1	LOCKNUT PG9	BRASS	Ni
4	1	SHELL M12x1 PG9	BRASS	Ni
3	1	INSERT 4P/5P/8P BK	ELASTOLLAN	-
2	4/5/8	CONTACT MALE	BRASS	Au
1	-	WIRE 22/24 AWG UL1569	PVC	-

DOCUMENT STATUS	P1	RELEASE DATE	2019/05/20 10:07:15

SYMBOLS: E/A = 0; E/C = 0; E/P = 0; S = 0; ▼ = 0; C = 0; ☒ = 0; ■ = 0; ▽ = 0

THIS DRAWING CONTAINS INFORMATION THAT IS PROPRIETARY TO MOLEX ELECTRONIC TECHNOLOGIES, LLC AND SHOULD NOT BE USED WITHOUT WRITTEN PERMISSION

DIMENSION UNITS	SCALE
mm	2:1

GENERAL TOLERANCES (UNLESS SPECIFIED)

ANGULAR TOL	±	1.0 °
4 PLACES	±	
3 PLACES	±	
2 PLACES	±	0.05
1 PLACE	±	0.3
0 PLACES	±	0.5

DRAFT WHERE APPLICABLE MUST REMAIN WITHIN DIMENSIONS

CURRENT REV DESC:

EC NO: 617554
DRWN: MKOWALCZYK01 2019/05/20
CHK'D: DSTACHOWIAK 2019/05/20
APPR: DSTACHOWIAK 2019/05/20

INITIAL REVISION:
DRWN: KKALICIAK 2016/09/09
APPR: MIWASIECZKO 2016/11/04

THIRD ANGLE PROJECTION | DRAWING: A3-SIZE | SERIES: 120070

molex

REC M12 XP AC MA PVC XM PG9 BM

PRODUCT CUSTOMER DRAWING

DOCUMENT NUMBER	DOC TYPE	DOC PART	REVISION
1200708205	PSD	000	A1

MATERIAL NUMBER	CUSTOMER	SHEET NUMBER
	GENERAL MARKET	1 OF 1

FORMAT: molex_tb_tpl_A3
REVISION: H
DATE: 2018/01/16

Общество с ограниченной ответственностью «МосЧип» ИНН 7719860671 / КПП 771901001
Адрес: 105318, г.Москва, ул.Щербаковская д.3, офис 1107

Данный компонент на территории Российской Федерации

Вы можете приобрести в компании MosChip.

Для оперативного оформления запроса Вам необходимо перейти по данной ссылке:

http://moschip.ru/get-element

Вы можете разместить у нас заказ для любого Вашего проекта, будь то серийное производство или разработка единичного прибора.

В нашем ассортименте представлены ведущие мировые производители активных и пассивных электронных компонентов.

Нашей специализацией является поставка электронной компонентной базы двойного назначения, продукции таких производителей как XILINX, Intel (ex.ALTERA), Vicor, Microchip, Texas Instruments, Analog Devices, Mini-Circuits, Amphenol, Glenair.

Сотрудничество с глобальными дистрибьюторами электронных компонентов, предоставляет возможность заказывать и получать с международных складов практически любой перечень компонентов в оптимальные для Вас сроки.

На всех этапах разработки и производства наши партнеры могут получить квалифицированную поддержку опытных инженеров.

Система менеджмента качества компании отвечает требованиям в соответствии с ГОСТ Р ИСО 9001, ГОСТ РВ 0015-002 и ЭС РД 009

Офис по работе с юридическими лицами:

105318, г.Москва, ул.Щербаковская д.3, офис 1107, 1118, ДЦ «Щербаковский»

Телефон: +7 495 668-12-70 (многоканальный)

Факс: +7 495 668-12-70 (доб.304)

E-mail: info@moschip.ru

Skype отдела продаж:
moschip.ru
moschip.ru_4
moschip.ru_6
moschip.ru_9