29F0818-1SR-10

UNCONTROLLED DOCUMENT

PHYSICAL DIMENSIONS:

A	11.43 [.450]	± 0.18 [.007]	
B	4.50 [.177]	+ 0.08 [.003] / − 0.10 [.004]	
B1	7.04 [.277]	± MAX	
C	4.19 [.165]	± 0.10 [.004]	
C1	4.83 [.190]	± MAX	
D	2.24 [.088]	± 0.08 [.003]	
E	1.27 [.050]	± 0.13 [.005]	

PHYSICAL DIMENSIONS:

T1	2.16 [.085]	± 0.25 [.010]	
T2	0.50 [.020]	± TYP.	
T3	0.25 [.010]	± TYP.	

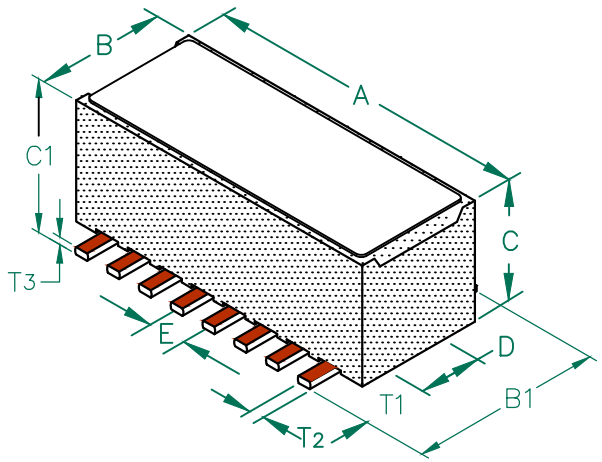

ELECTRICAL CHARACTERISTICS:			
Z @ 100MHz (Ω)		DCR (Ω)	Rated Current
Nominal	119		
Minimum	90		
Maximum	149	0.01	6,000 mA

NOTES: UNLESS OTHERWISE SPECIFIED

1. TAPED AND REELED per CURRENT EIA SPECIFICATIONS 13" REELS, 900 PCS/REEL.
2. COMPONENTS SHOULD BE ADEQUATELY PREHEATED BEFORE SOLDERING.
3. REF. CARRIER TAPE SPECIFICATION # CART 818–13.
4. TERMINATION FINISH IS 100% TIN.
5. OPERATION TEMPERATURE (INCLUDING SELF–HEATING): −40 ~ +125°C.

|Z| , R, AND X vs. FREQUENCY

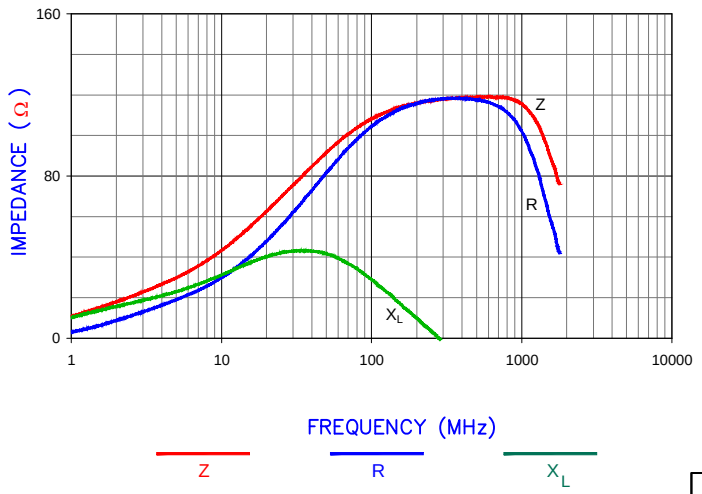

LAND PATTERNS FOR REFLOW SOLDERING

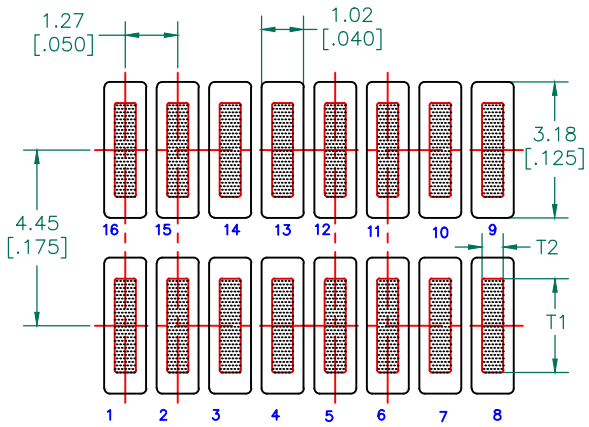

RECOMMENDED SOLDERING CONDITIONS

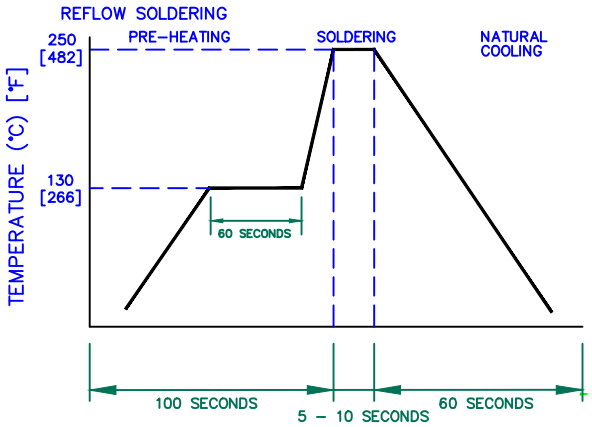

RoHS

HP 4396A Network/Spectrum Analyzer
HP 43961A Impedance Test Kit, HP 16192A Test Fixture

DIMENSIONS ARE IN mm [INCHES].

REV	DESCRIPTION	DATE	INT
F	ADD NOTE 5	08/30/12	QIU
E	UPDATE COMPANY LOGO	10/22/08	JRK
D	UPDATE COMPANY LOGO	05/04/07	JRK
C	CHG TOLS ON E DIMS CORRECT T2 DIMS IN LANDPATTERN	03/21/07	JRK
B	COR REV BLOCK mm [INCHES] ADD ROHS	10/19/06	JRK
A	ORIGINAL DRAFT	04/30/04	JRK

This print is the property of Laird Tech. and is loaned in confidence subject to return upon request and with the understanding that no copies shall be made without the written consent of Laird Tech. All rights to design or invention are reserved.

Laird

PROJECT/PART NUMBER: 29F0818–1SR–10		REV F	DRAWN BY: JRK
DATE: 04/30/04	SCALE: NTS		SHEET: 1 of 2
CAD # 29F0818–1SR–10–F–1	TOOL # H0818		

Общество с ограниченной ответственностью «МосЧип» ИНН 7719860671 / КПП 771901001
Адрес: 105318, г.Москва, ул.Щербаковская д.3, офис 1107

Данный компонент на территории Российской Федерации

Вы можете приобрести в компании MosChip.

Для оперативного оформления запроса Вам необходимо перейти по данной ссылке:

http://moschip.ru/get-element

Вы можете разместить у нас заказ для любого Вашего проекта, будь то серийное производство или разработка единичного прибора.

В нашем ассортименте представлены ведущие мировые производители активных и пассивных электронных компонентов.

Нашей специализацией является поставка электронной компонентной базы двойного назначения, продукции таких производителей как XILINX, Intel (ex.ALTERA), Vicor, Microchip, Texas Instruments, Analog Devices, Mini-Circuits, Amphenol, Glenair.

Сотрудничество с глобальными дистрибьюторами электронных компонентов, предоставляет возможность заказывать и получать с международных складов практически любой перечень компонентов в оптимальные для Вас сроки.

На всех этапах разработки и производства наши партнеры могут получить квалифицированную поддержку опытных инженеров.

Система менеджмента качества компании отвечает требованиям в соответствии с ГОСТ Р ИСО 9001, ГОСТ РВ 0015-002 и ЭС РД 009

Офис по работе с юридическими лицами:

105318, г.Москва, ул.Щербаковская д.3, офис 1107, 1118, ДЦ «Щербаковский»

Телефон: +7 495 668-12-70 (многоканальный)

Факс: +7 495 668-12-70 (доб.304)

E-mail: info@moschip.ru

Skype отдела продаж:
moschip.ru
moschip.ru_4
moschip.ru_6
moschip.ru_9