THIS DRAWING IS UNPUBLISHED. RELEASED FOR PUBLICATION 2006
© COPYRIGHT 2006 BY - ALL RIGHTS RESERVED.

LOC	DIST
A1	-

REVISIONS

P	LTR	DESCRIPTION	DATE	DWN	APVD
	J4	REVISED PER ECO-11-005030	24MAR2011	RK	HMR
	J5	ECR-15-003938	26MAR2015	RK	MKO
	J6	ECR-16-016696	15SEP2017	GA	MKO

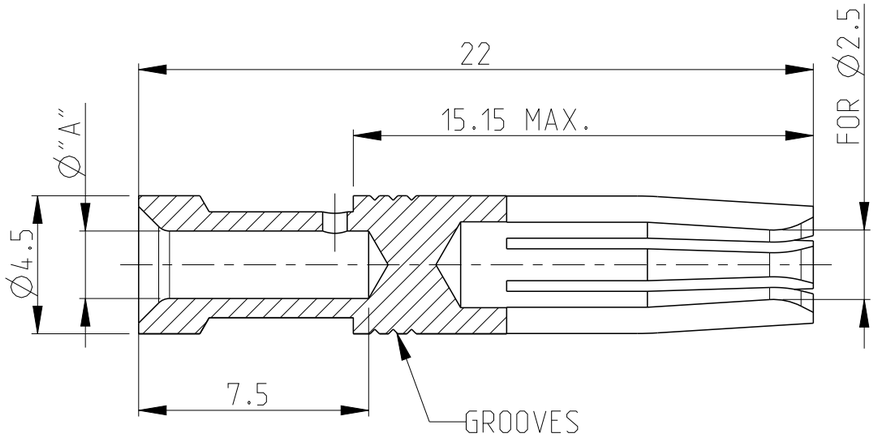

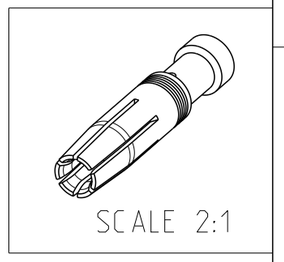

Notes

1. MATERIAL: BRASS
2. FINISH SILVER PLATING: 2 µm Ag MIN. OVER Cu
3. FINISH GOLD PLATING: 0.75 µm Au MIN. OVER Ni
4. FINISH TIN PLATING: 0.6 µm Sn. MIN. OVER Cu
5. VENTILATION HOLE PRESENT ON ALL PARTS
6. WEIGHT: 0.00160 kg, PER PIECE (APPROX.)
7. PACKAGING: 50 PIECES IN POLYBAG
8. PACKAGING: 500 PIECES IN POLYBAG & CARTON
9. PACKAGING: 20000 PIECES IN POLYBAGS & CARTONS
10. SUITABLE PIN CONTACT: PN 1105100
11. SUITABLE INSERTS: SERIES HA, HE, HVE, HVS
12. SUITABLE CRIMP TOOL: PN 1-1105851-8
13. SUITABLE INSERTION TOOL: PN 0-1102855-6
14. SUITABLE EXTRACTION TOOL: PN 0-1102855-7
15. STANDARDS: DIN EN 61984, DIN EN 60664-1
16. OBSOLETE

ORDERING TEXT	PLATING	CROSS SECTION [MM 2]	DIMS "A"	NO.OF GROOVES / MARKINGS	P.U.=50 BAG	P.U.=500 BOX	P.U.=20000 BOX
HE/HA-C-Bu.Sn 4,0mm 2	TIN 4	4.0	2.8	-	-	~~5-0~~ 16	5-3
HE/HA-C-Bu.Sn 2,5mm 2	TIN 4	2.5	2.2	3	-	4-0	4-3
HE/HA-C-Bu.Sn 1,5mm 2	TIN 4	1.5	1.7	2	-	3-0	3-3
HE/HA-C-Bu.Au 4,0mm 2	GOLD 3	4.0	2.8	-	5-2	~~5-9~~ 16	-
HE/HA-C-Bu.Au 2,5mm 2	GOLD 3	2.5	2.2	3	4-2	~~4-9~~ 16	-
HE/HA-C-Bu.Au 1,5mm 2	GOLD 3	1.5	1.7	2	3-2	~~3-9~~ 16	-
HE/HA-C-Bu.Au 0,75-1,0mm 2	GOLD 3	0.75-1.0	1.4	1	2-2	~~2-9~~ 16	-
HE/HA-C-Bu.Au 0,5mm 2	GOLD 3	0.5	1.1	-	1-2	~~1-9~~ 16	-
HE/HA-C-Bu.Au 0,14-0,37mm 2	GOLD 3	0.14-0.37	0.9	3	6-2	~~6-9~~ 16	-
HE/HA-C-Bu.Ag 4,0mm 2	SILVER 2	4.0	2.8	-	5-1	~~5-8~~ 16	-
HE/HA-C-Bu.Ag 2,5mm 2	SILVER 2	2.5	2.2	3	4-1	~~4-8~~ 16	-
HE/HA-C-Bu.Ag 1,5mm 2	SILVER 2	1.5	1.7	2	3-1	~~3-8~~ 16	-
HE/HA-C-Bu.Ag 0,75-1,0mm 2	SILVER 2	0.75-1.0	1.4	1	2-1	~~2-8~~ 16	-
HE/HA-C-Bu.Ag 0,5mm 2	SILVER 2	0.5	1.1	-	1-1	~~1-8~~ 16	-
HE/HA-C-Bu.Ag 0,14-0,37mm 2	SILVER 2	0.14-0.37	0.9	3	6-1	~~6-8~~ 16	-

PARTS LIST

THIS DRAWING IS A CONTROLLED DOCUMENT.

DIMENSIONS: mm

TOLERANCES UNLESS OTHERWISE SPECIFIED: ISO 8075, DIN ISO 2768 mH-E, DIN 16901-120
0 PLC ±-
1 PLC ±-
2 PLC ±-
3 PLC ±-
4 PLC ±-
ANGLES ±-

MATERIAL: 1
FINISH: 2 3 4

DWN	G.WROBLEWSKI	20SEP2007
CHK	H.BRAUN	20SEP2007
APVD	T. SCHNURPFEIL	20SEP2007
PRODUCT SPEC	108-74004	
APPLICATION SPEC	114-74003	
WEIGHT	-	

TE Connectivity

NAME: SOCKET CONTACT SERIES HA, HE, HVE

SIZE	CAGE CODE	DRAWING NO	RESTRICTED TO
A3	00779	C-1105101	-

Customer Drawing | SCALE 5:1 | SHEET 1 OF 1 | REV J6

Общество с ограниченной ответственностью «МосЧип» ИНН 7719860671 / КПП 771901001
Адрес: 105318, г.Москва, ул.Щербаковская д.3, офис 1107

Данный компонент на территории Российской Федерации

Вы можете приобрести в компании MosChip.

Для оперативного оформления запроса Вам необходимо перейти по данной ссылке:

http://moschip.ru/get-element

Вы можете разместить у нас заказ для любого Вашего проекта, будь то серийное производство или разработка единичного прибора.

В нашем ассортименте представлены ведущие мировые производители активных и пассивных электронных компонентов.

Нашей специализацией является поставка электронной компонентной базы двойного назначения, продукции таких производителей как XILINX, Intel (ex.ALTERA), Vicor, Microchip, Texas Instruments, Analog Devices, Mini-Circuits, Amphenol, Glenair.

Сотрудничество с глобальными дистрибьюторами электронных компонентов, предоставляет возможность заказывать и получать с международных складов практически любой перечень компонентов в оптимальные для Вас сроки.

На всех этапах разработки и производства наши партнеры могут получить квалифицированную поддержку опытных инженеров.

Система менеджмента качества компании отвечает требованиям в соответствии с ГОСТ Р ИСО 9001, ГОСТ РВ 0015-002 и ЭС РД 009

Офис по работе с юридическими лицами:

105318, г.Москва, ул.Щербаковская д.3, офис 1107, 1118, ДЦ «Щербаковский»

Телефон: +7 495 668-12-70 (многоканальный)

Факс: +7 495 668-12-70 (доб.304)

E-mail: info@moschip.ru

Skype отдела продаж:
moschip.ru
moschip.ru_4
moschip.ru_6
moschip.ru_9