THIS DRAWING IS UNPUBLISHED. RELEASED FOR PUBLICATION 20
© COPYRIGHT 20 BY - ALL RIGHTS RESERVED.

REVISIONS

| P | LTR | DESCRIPTION | DATE | DWN | APVD |
|---|---|---|---|---|---|
| | K2 | REVISED PER ECR-17-017609 | 04DEC2017 | JB | DZ |

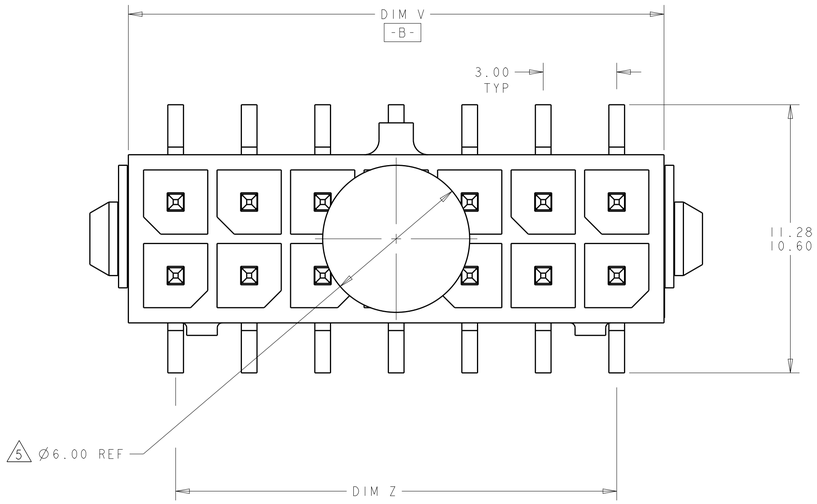


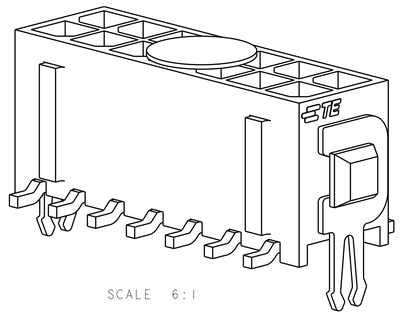


1. MATERIAL;
   CONTACTS - BRASS.
   HOUSING - UL 94V-0 RATED HIGH TEMP NYLON, COLOR; BLACK.
   HOLDDOWNS - PHOSPHOR BRONZE.
2. PLATING;
   CONTACTS - 0.76µm MINIMUM GOLD OVER 2.54µm MINIMUM NICKEL ON MATING AREA. 2.54µm TIN-LEAD MINIMUM OVER 2.54µm MINIMUM ON SOLDER TAILS.
   HOLDOWNS - 2.54µm TIN-LEAD.
4. RECOMMENDED PC BOARD THICKNESS OF 1.57.
5. KAPTON VACUUM PICK UP BUTTON.
6. DIMENSION APPLIES TO SOLDERTAIL SURFACES AND STANDOFF SURFACES.
7. ALL SOLDERTAILS.
8. PLATING;
   CONTACTS - 0.76µm MINIMUM GOLD OVER 2.54µm MINIMUM NICKEL ON MATING AREA. 2.54µm MATTE TIN MINIMUM OVER 2.54µm MINIMUM ON SOLDER TAILS.
   HOLDOWNS - 2.54µm MATTE TIN.

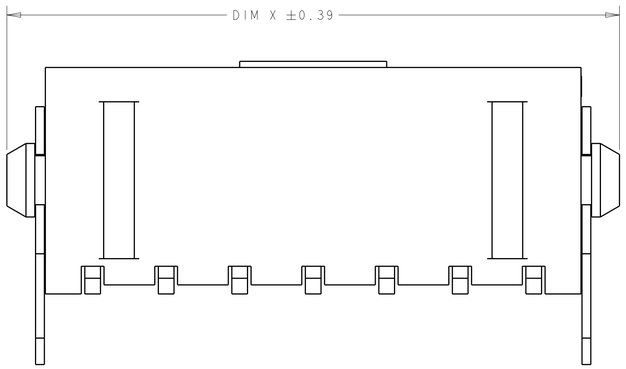


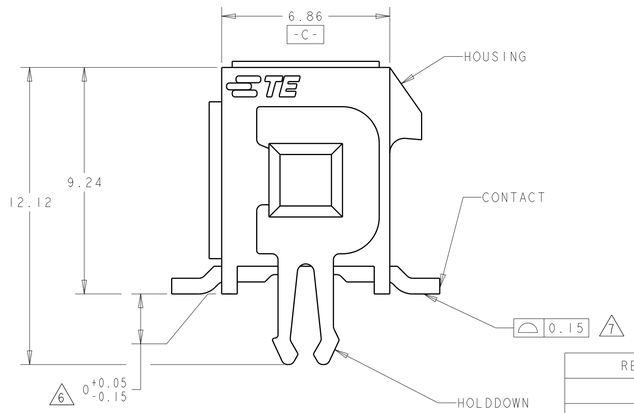


UNREEL DIRECTION
OF REVERSE TAPED

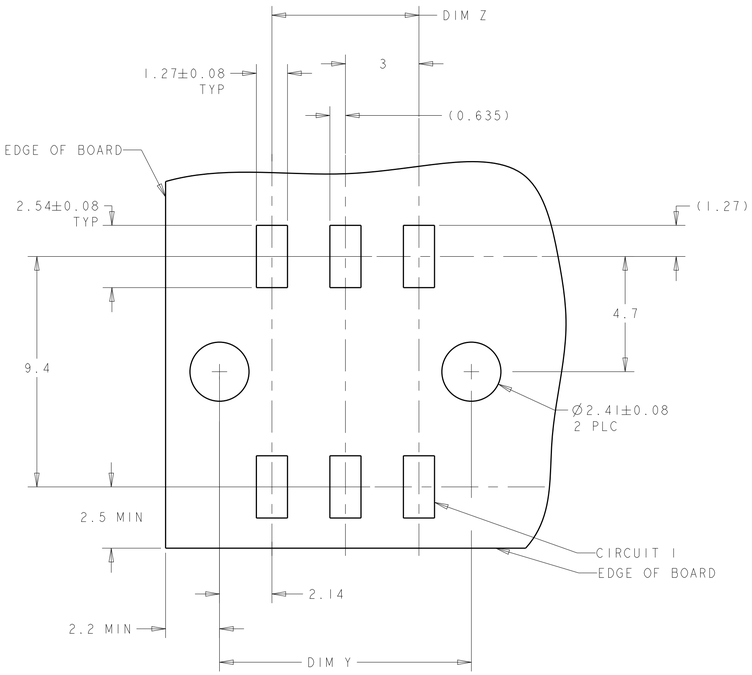


RECOMMENDED PCB LAYOUT (COMPONENT SIDE) 4

| | PACKAGING | FINISH | DIM V | DIM Y | DIM Z | DIM X | NO. OF POSN. | PART NUMBER |
|---|---|---|---|---|---|---|---|---|
| | REVERSE TAPED | 8 | 21.86 | 22.30 | 18.00 | 25.00 | 14 | 7-794635-4 |
| | TAPED | 8 | 36.86 | 37.30 | 33.00 | 40.00 | 24 | 5-794635-4 |
| | TAPED | 8 | 33.86 | 34.30 | 30.00 | 37.00 | 22 | 5-794635-2 |
| | TAPED | 8 | 30.86 | 31.30 | 27.00 | 34.00 | 20 | 5-794635-0 |
| | TAPED | 8 | 27.86 | 28.30 | 24.00 | 31.00 | 18 | 4-794635-8 |
| | TAPED | 8 | 24.86 | 25.30 | 21.00 | 28.00 | 16 | 4-794635-6 |
| | TAPED | 8 | 21.86 | 22.30 | 18.00 | 25.00 | 14 | 4-794635-4 |
| | TAPED | 8 | 18.86 | 19.30 | 15.00 | 22.00 | 12 | 4-794635-2 |
| | TAPED | 8 | 15.86 | 16.30 | 12.00 | 19.00 | 10 | 4-794635-0 |
| | TAPED | 8 | 12.86 | 13.30 | 9.00 | 16.00 | 8 | 3-794635-8 |
| | TAPED | 8 | 9.86 | 10.30 | 6.00 | 13.00 | 6 | 3-794635-6 |
| | TAPED | 8 | 6.86 | 7.30 | 3.00 | 10.00 | 4 | 3-794635-4 |
| | LOOSE PIECE | 8 | 3.86 | 4.30 | - | 7.00 | 2 | 3-794635-2 |
| SUPERSEDED BY 5-794635-4 | TAPED | 2 | 36.86 | 37.30 | 33.00 | 40.00 | 24 | ~~2-794635-4~~ |
| SUPERSEDED BY 5-794635-2 | TAPED | 2 | 33.86 | 34.30 | 30.00 | 37.00 | 22 | ~~2-794635-2~~ |
| SUPERSEDED BY 5-794635-0 | TAPED | 2 | 30.86 | 31.30 | 27.00 | 34.00 | 20 | ~~2-794635-0~~ |
| SUPERSEDED BY 4-794635-8 | TAPED | 2 | 27.86 | 28.30 | 24.00 | 31.00 | 18 | ~~1-794635-8~~ |
| SUPERSEDED BY 4-794635-6 | TAPED | 2 | 24.86 | 25.30 | 21.00 | 28.00 | 16 | ~~1-794635-6~~ |
| SUPERSEDED BY 4-794635-4 | TAPED | 2 | 21.86 | 22.30 | 18.00 | 25.00 | 14 | ~~1-794635-4~~ |
| SUPERSEDED BY 4-794635-2 | TAPED | 2 | 18.86 | 19.30 | 15.00 | 22.00 | 12 | ~~1-794635-2~~ |
| SUPERSEDED BY 4-794635-0 | TAPED | 2 | 15.86 | 16.30 | 12.00 | 19.00 | 10 | ~~1-794635-0~~ |
| SUPERSEDED BY 3-794635-8 | TAPED | 2 | 12.86 | 13.30 | 9.00 | 16.00 | 8 | ~~794635-8~~ |
| SUPERSEDED BY 3-794635-6 | TAPED | 2 | 9.86 | 10.30 | 6.00 | 13.00 | 6 | ~~794635-6~~ |
| SUPERSEDED BY 3-794635-4 | TAPED | 2 | 6.86 | 7.30 | 3.00 | 10.00 | 4 | ~~794635-4~~ |
| SUPERSEDED BY 3-794635-2 | LOOSE PIECE | 2 | 3.86 | 4.30 | - | 7.00 | 2 | ~~794635-2~~ |

THIS DRAWING IS A CONTROLLED DOCUMENT.

DIMENSIONS: mm

TOLERANCES UNLESS OTHERWISE SPECIFIED:
0 PLC ±-
1 PLC ±-
2 PLC ±0.13
3 PLC ±-
4 PLC ±-
ANGLES ±-

MATERIAL 1 -

FINISH - SEE TABLE

DWN 19-MAR-2003 K. WHITAKER
CHK 19-MAR-2003 C. JONES
APVD 19-MAR-2003 C. JONES
PRODUCT SPEC -
APPLICATION SPEC -
WEIGHT -

TE Connectivity

NAME SURFACE MOUNT, VERTICAL, MECHANICAL HOLDDOWN, ASSEMBLY, 30 GOLD HEADER, DUAL ROW, MICRO MATE-N-LOK(TM)

SIZE A1 | CAGE CODE 00779 | DRAWING NO C-794635 | RESTRICTED TO -

CUSTOMER DRAWING | SCALE 8:1 | SHEET 1 OF 1 | REV K2

4805 (3/13)

Общество с ограниченной ответственностью «МосЧип» ИНН 7719860671 / КПП 771901001
Адрес: 105318, г.Москва, ул.Щербаковская д.3, офис 1107

**Данный компонент на территории Российской Федерации**

**Вы можете приобрести в компании MosChip.**

Для оперативного оформления запроса Вам необходимо перейти по данной ссылке:

http://moschip.ru/get-element

Вы можете разместить у нас заказ для любого Вашего проекта, будь то серийное производство или разработка единичного прибора.

В нашем ассортименте представлены ведущие мировые производители активных и пассивных электронных компонентов.

Нашей специализацией является поставка электронной компонентной базы двойного назначения, продукции таких производителей как XILINX, Intel (ex.ALTERA), Vicor, Microchip, Texas Instruments, Analog Devices, Mini-Circuits, Amphenol, Glenair.

Сотрудничество с глобальными дистрибьюторами электронных компонентов, предоставляет возможность заказывать и получать с международных складов практически любой перечень компонентов в оптимальные для Вас сроки.

На всех этапах разработки и производства наши партнеры могут получить квалифицированную поддержку опытных инженеров.

Система менеджмента качества компании отвечает требованиям в соответствии с ГОСТ Р ИСО 9001, ГОСТ РВ 0015-002 и ЭС РД 009

**Офис по работе с юридическими лицами:**

105318, г.Москва, ул.Щербаковская д.3, офис 1107, 1118, ДЦ «Щербаковский»

Телефон: +7 495 668-12-70 (многоканальный)

Факс: +7 495 668-12-70 (доб.304)

E-mail: info@moschip.ru

Skype отдела продаж:
moschip.ru
moschip.ru_4
moschip.ru_6
moschip.ru_9