WWW.PHIHONG.COM

2.75W Compact Fixed Blade USB Power Adapter (China)

Features

- Fixed Blade
- No-Load Power Draw <0.3mW
- No Y Cap
- Low Cost
- Low Profile
- Level VI Efficient

Applications

- Smart Phones
- PDA
- Personal Electronics
- Digital Camera

Safety Approvals

- CCC

Mechanical Characteristics

- Length: 42mm (1.65in)
- Width: 43mm (1.65in)
- Height: 21.0mm (0.87in)
- Weight: 80g (3oz)

Output Specifications

Model	DC Output Voltage	Load		Ripple (1) P-P (Max)	Regulation		Case Color
		Min.	Max.		Line	Load	
PSM03C-050Q-3-R	5V	0A	0.55A	100mV	±5%		Black

Notes: (1) Measured after 10 minutes with by-pass capacitors 0.1uf // 10uf at output connector terminal and oscilloscope set at 20MHz.
(2) Minimum order quantity applies for this model

Phihong is not responsible for any error, and reserves the right to make changes without notice. Please visit our website at www.phihong.com for the most up-to-date specifications and contact information.

INPUT:

AC Input Voltage Rating
100 to 240VAC

AC Input Voltage Range
90 to 264VAC

AC Input Current
0.1A(RMS) max.

Leakage Current
<20uA, 264VAC/63Hz

OUTPUT:

Power
2.75W Maximum

Efficiency
DOE Level VI
68.95% at 115VAC/230VAC

No-Load Power Saving
≤75mW at 115VAC/230VAC

Over-voltage Protection
<8.5V

Short-Circuit Protection
Latch requires power cycle to restart

ENVIRONMENTAL:

Temperature

Operation	0 to +40°C
Non-operation	-40 to +85°C

Humidity

Operation	10 to 90%

Immunity

ESD:	EN61000-4-2. Level 4
Surge:	EN61000-4-5. Level 4
Harmonic:	EN61000-3-2
Flicker:	EN61000-3-3

Emissions
Complies with FCC Class B
Complies with EN55032 Class B

Dielectric Withstand (Hi-pot) Test
Primary to Secondary: 3000VAC

Insulation Resistance
Primary to Secondary: >7M ohm 500VDC

DC Output Connector
USB A
D+ and D- pins shorted together inside the charger

Dimension Diagram Unit: mm

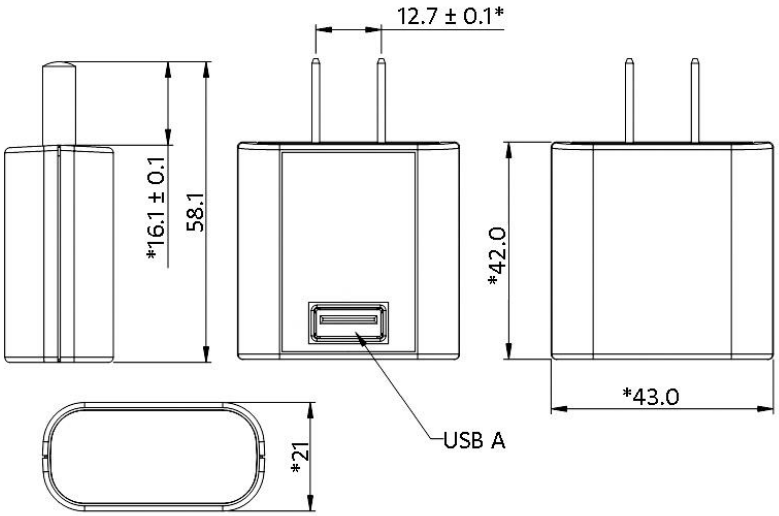

Общество с ограниченной ответственностью «МосЧип» ИНН 7719860671 / КПП 771901001
Адрес: 105318, г.Москва, ул.Щербаковская д.3, офис 1107

Данный компонент на территории Российской Федерации

Вы можете приобрести в компании MosChip.

Для оперативного оформления запроса Вам необходимо перейти по данной ссылке:

http://moschip.ru/get-element

Вы можете разместить у нас заказ для любого Вашего проекта, будь то серийное производство или разработка единичного прибора.

В нашем ассортименте представлены ведущие мировые производители активных и пассивных электронных компонентов.

Нашей специализацией является поставка электронной компонентной базы двойного назначения, продукции таких производителей как XILINX, Intel (ex.ALTERA), Vicor, Microchip, Texas Instruments, Analog Devices, Mini-Circuits, Amphenol, Glenair.

Сотрудничество с глобальными дистрибьюторами электронных компонентов, предоставляет возможность заказывать и получать с международных складов практически любой перечень компонентов в оптимальные для Вас сроки.

На всех этапах разработки и производства наши партнеры могут получить квалифицированную поддержку опытных инженеров.

Система менеджмента качества компании отвечает требованиям в соответствии с ГОСТ Р ИСО 9001, ГОСТ РВ 0015-002 и ЭС РД 009

Офис по работе с юридическими лицами:

105318, г.Москва, ул.Щербаковская д.3, офис 1107, 1118, ДЦ «Щербаковский»

Телефон: +7 495 668-12-70 (многоканальный)

Факс: +7 495 668-12-70 (доб.304)

E-mail: info@moschip.ru

Skype отдела продаж:
moschip.ru
moschip.ru_4
moschip.ru_6
moschip.ru_9