THIS DRAWING IS UNPUBLISHED. RELEASED FOR PUBLICATION 20
© COPYRIGHT 20 BY - ALL RIGHTS RESERVED.

REVISIONS

P	LTR	DESCRIPTION	DATE	DWN	APVD
	C2	REVISED PER ECR-16-011494	20JUN2017	NK	CX

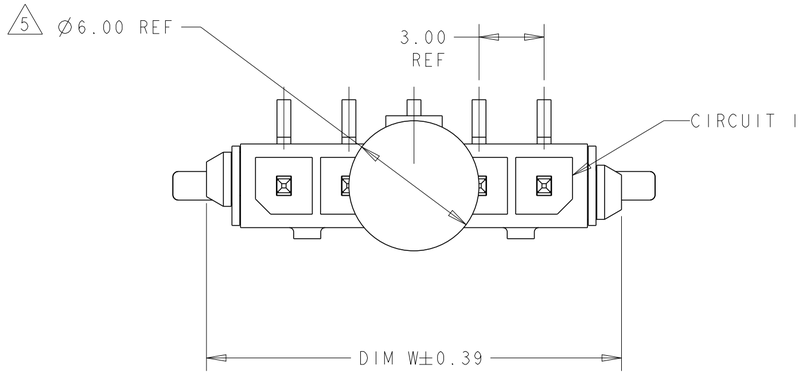

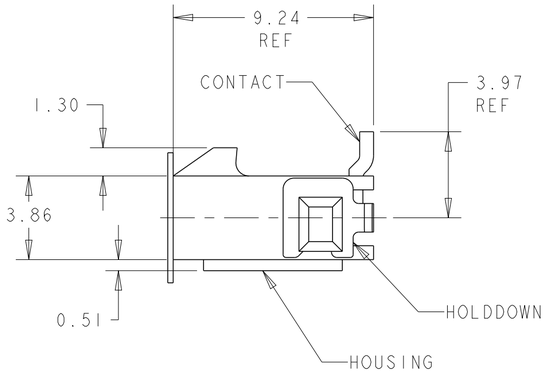

1. MATERIAL: CONTACTS - BRASS
HOUSING - UL 94V-O RATED HIGH TEMP NYLON, COLOR BLACK.
HOLDDOWNS: - PHOSPHOR BRONZE.

2. PLATING: CONTACTS - 2.54µm MINIMUM TIN-LEAD OVER 1.27µm MINIMUM NICKEL.
HOLDDOWNS: 2.54µm MINIMUM TIN-LEAD OVER 1.27µm MINIMUM NICKEL.

4. RECOMMENDED PC BOARD THICKNESS OF 1.57.

5. KAPTON VACUUM PICK UP BUTTON.

6. PLATING: CONTACTS - 2.54µm MINIMUM MATTE TIN OVER 1.27µm MINIMUM NICKEL.
HOLDDOWNS: 2.54µm MINIMUM MATTE TIN OVER 1.27µm MINIMUM NICKEL.

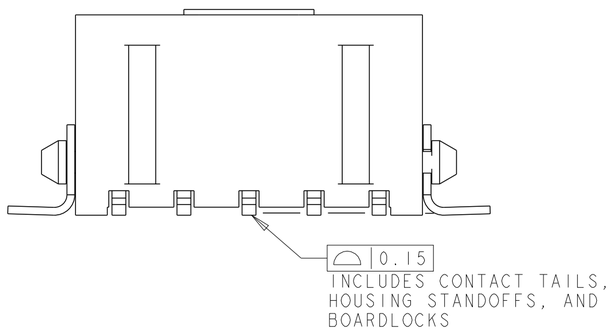

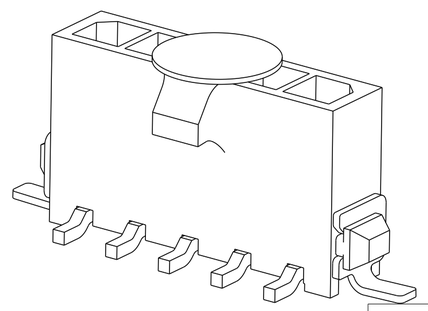

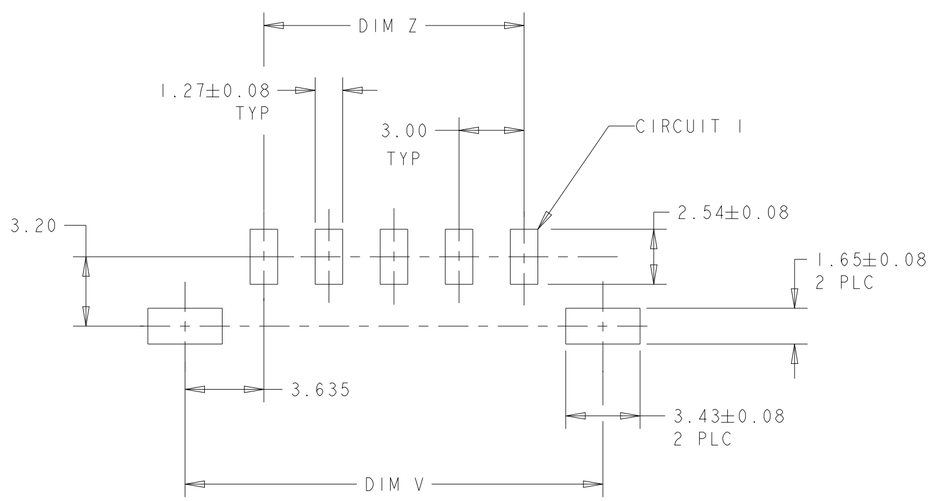

PCB LAYOUT COMPONENT SIDE 4

	FINISH	DIM Z	DIM V	DIM W	NO. OF POSN	PART NUMBER
	6	33.00	40.41	40.00	12	3-1445053-2
	6	30.00	37.41	37.00	11	3-1445053-1
	6	27.00	34.41	34.00	10	3-1445053-0
	6	24.00	31.41	31.00	9	2-1445053-9
	6	21.00	28.41	28.00	8	2-1445053-8
	6	18.00	25.41	25.00	7	2-1445053-7
	6	15.00	22.41	22.00	6	2-1445053-6
	6	12.00	19.41	19.00	5	2-1445053-5
	6	9.00	16.41	16.00	4	2-1445053-4
	6	6.00	13.41	13.00	3	2-1445053-3
	6	3.00	10.41	10.00	2	2-1445053-2
SUPERSEDED BY 3-1445053-2	2	33.00	40.41	40.00	12	~~1-1445053-2~~
SUPERSEDED BY 3-1445053-1	2	30.00	37.41	37.00	11	~~1-1445053-1~~
SUPERSEDED BY 3-1445053-0	2	27.00	34.41	34.00	10	~~1-1445053-0~~
SUPERSEDED BY 2-1445053-9	2	24.00	31.41	31.00	9	~~1445053-9~~
SUPERSEDED BY 2-1445053-8	2	21.00	28.41	28.00	8	~~1445053-8~~
SUPERSEDED BY 2-1445053-7	2	18.00	25.41	25.00	7	~~1445053-7~~
SUPERSEDED BY 2-1445053-6	2	15.00	22.41	22.00	6	~~1445053-6~~
SUPERSEDED BY 2-1445053-5	2	12.00	19.41	19.00	5	~~1445053-5~~
SUPERSEDED BY 2-1445053-4	2	9.00	16.41	16.00	4	~~1445053-4~~
SUPERSEDED BY 2-1445053-3	2	6.00	13.41	13.00	3	~~1445053-3~~
SUPERSEDED BY 2-1445053-2	2	3.00	10.41	10.00	2	~~1445053-2~~

THIS DRAWING IS A CONTROLLED DOCUMENT.

DIMENSIONS: mm

TOLERANCES UNLESS OTHERWISE SPECIFIED:
0 PLC ±-
1 PLC ±-
2 PLC ±0.13
3 PLC ±-
4 PLC ±-
ANGLES ±-

MATERIAL 1

FINISH SEE TABLE

DWN J.ROOT 07OCT2000
CHK K. WHITAKER 20-FEB-2001
APVD C. JONES 20-FEB-2001
PRODUCT SPEC -
APPLICATION SPEC -
WEIGHT -

TE Connectivity

NAME VERTICAL SURFACE MOUNT HEADER ASSY, TIN CONTACTS, SURF MOUNT HOLDDOWNS, SINGLE ROW, MICRO MATE-N-LOK TM

SIZE A2 | CAGE CODE 00779 | DRAWING NO C-1445053 | RESTRICTED TO -

CUSTOMER DRAWING | SCALE 5:1 | SHEET 1 OF 1 | REV C2

1471-9 (3/13)

Общество с ограниченной ответственностью «МосЧип» ИНН 7719860671 / КПП 771901001
Адрес: 105318, г.Москва, ул.Щербаковская д.3, офис 1107

Данный компонент на территории Российской Федерации

Вы можете приобрести в компании MosChip.

Для оперативного оформления запроса Вам необходимо перейти по данной ссылке:

http://moschip.ru/get-element

Вы можете разместить у нас заказ для любого Вашего проекта, будь то серийное производство или разработка единичного прибора.

В нашем ассортименте представлены ведущие мировые производители активных и пассивных электронных компонентов.

Нашей специализацией является поставка электронной компонентной базы двойного назначения, продукции таких производителей как XILINX, Intel (ex.ALTERA), Vicor, Microchip, Texas Instruments, Analog Devices, Mini-Circuits, Amphenol, Glenair.

Сотрудничество с глобальными дистрибьюторами электронных компонентов, предоставляет возможность заказывать и получать с международных складов практически любой перечень компонентов в оптимальные для Вас сроки.

На всех этапах разработки и производства наши партнеры могут получить квалифицированную поддержку опытных инженеров.

Система менеджмента качества компании отвечает требованиям в соответствии с ГОСТ Р ИСО 9001, ГОСТ РВ 0015-002 и ЭС РД 009

Офис по работе с юридическими лицами:

105318, г.Москва, ул.Щербаковская д.3, офис 1107, 1118, ДЦ «Щербаковский»

Телефон: +7 495 668-12-70 (многоканальный)

Факс: +7 495 668-12-70 (доб.304)

E-mail: info@moschip.ru

Skype отдела продаж:
moschip.ru
moschip.ru_4
moschip.ru_6
moschip.ru_9