DTS-3 SERIES

3.5x6 Through Hole & SMT Type Tactile Switch

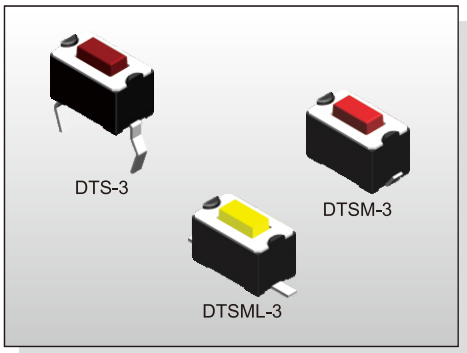

FEATURES

※Compact size 3.5x6 mm
※Sharp click feeling
※Choice of SMT terminal type

APPLICATION

※Audio, OA equipment
※Instrumentation
※Industrial

SPECIFICATION

Contact Rating	50mA, 12V DC
Contact Resistance	100mΩ max.
Insulation Resistance	100MΩ min. 500V DC
Dielectric Strength	250V AC/1 minute
Operating Force	125±50gf, Black(K) 160±50gf, Brown(N) 260±50gf, Red(R) 320±80gf, Salmon(S) 520±130gf, Yellow(Y)
Travel	0.25mm
Operating Life	30,000 cycles for 520/320/260gf 50,000 cycles for 160/125gf
Operating Temp.	-25°C ~ +70°C
Storage Temp.	-30°C ~ +80°C

HOW TO ORDER

D T S □ - 3 □ □ - □ - □

□:Through Hole
M:J Bend Outward
ML:S.M.T./Flat
MF:S.M.T./Gull-wing

Dimension H:
1=4.30mm
2=5.00mm

Operating Force:
K=Black, 125gf
N=Brown, 160gf
R=Red, 260gf
S=Salmon, 320gf
Y=Yellow, 520gf
>Not Available For Halogen Free

V=RoHS & Lead Free Solderable
Q=Halogen Free

Package:
□=Bag(Through Hole Only)
B=Tube Package(Except DTSMF-3)
T/R=Tape & Reel

CIRCUIT

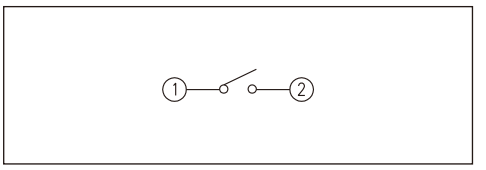

PACKAGE

<Tube>
DTS(M)(L)-3: 135 pcs
<Bulk>
1000 pcs
<Tape & Reel>
DTSM(L)(F)-31: 1800 pcs
DTSM(L)(F)-32: 1600 pcs

DTS-3

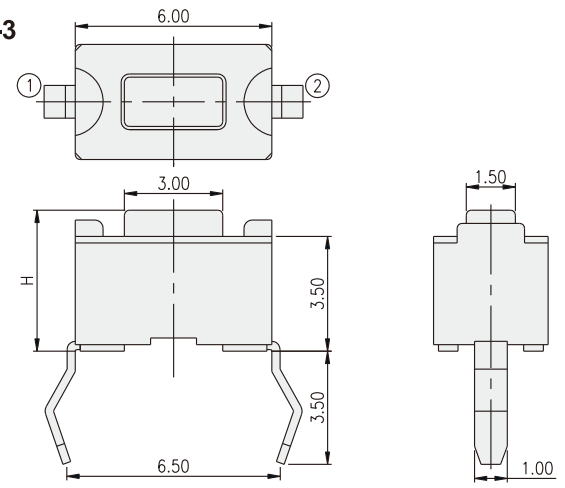

PART NO.	H
DTS-31	4.30
DTS-32	5.00

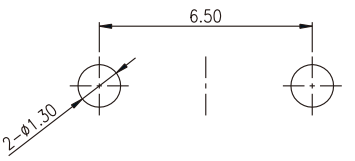

P.C.B. LAYOUT

DTSM-3

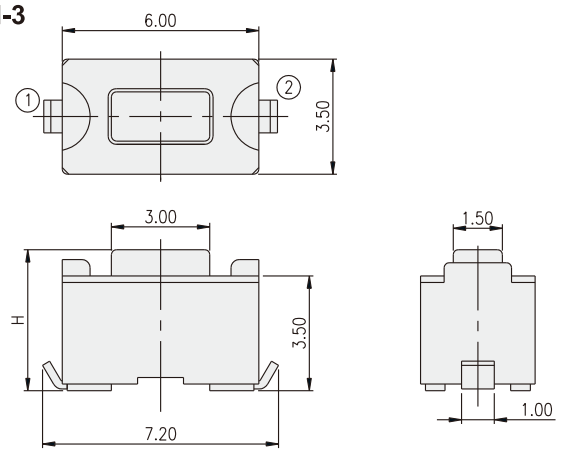

PART NO.	H
DTSM-31	4.30
DTSM-32	5.00

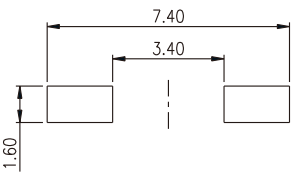

P.C.B. LAYOUT

3.5x6 Through Hole & SMT Type
Tactile Switch

DTSML-3

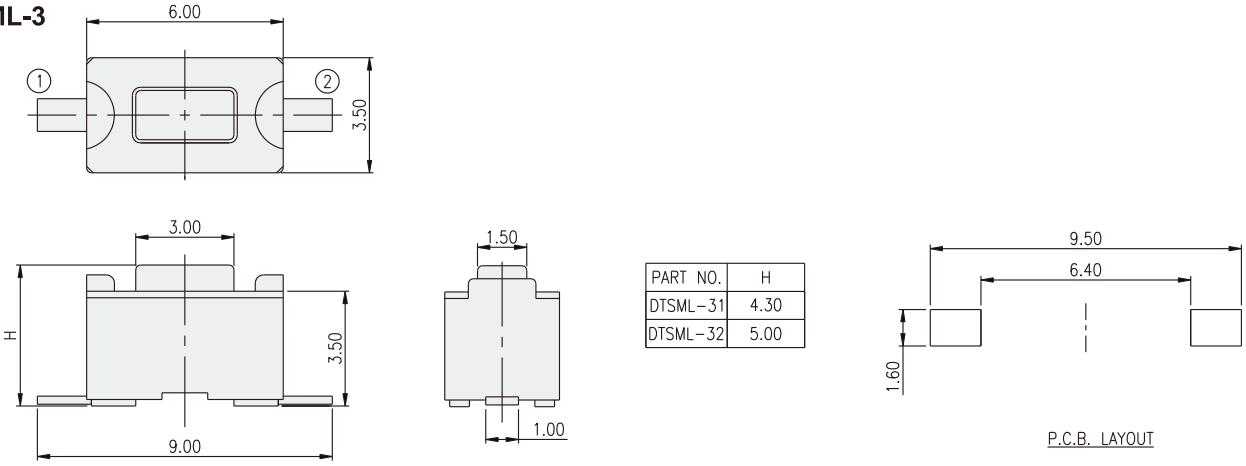

PART NO.	H
DTSML-31	4.30
DTSML-32	5.00

DTSMF-3

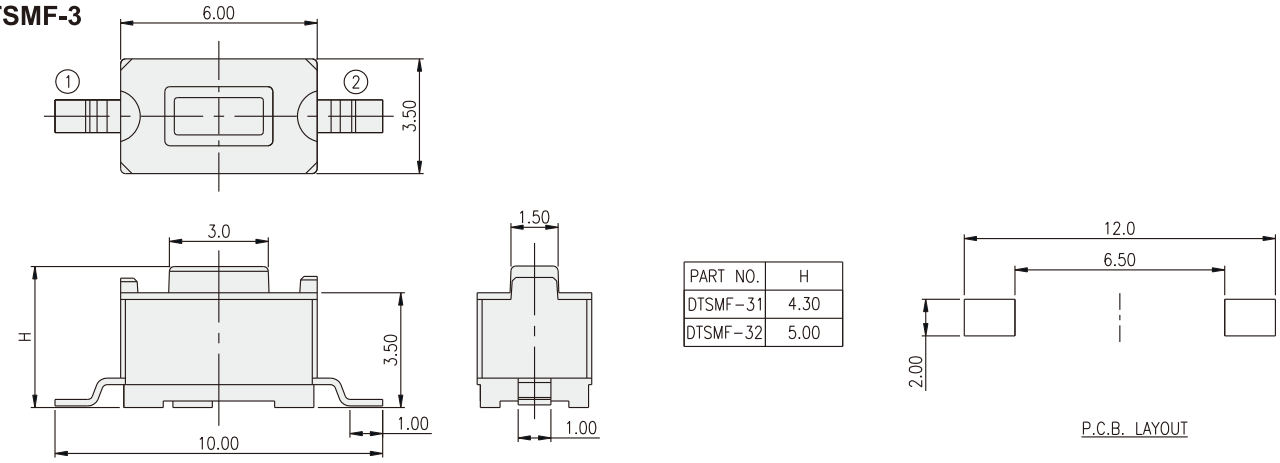

PART NO.	H
DTSMF-31	4.30
DTSMF-32	5.00

Mouser Electronics

Authorized Distributor

Click to View Pricing, Inventory, Delivery & Lifecycle Information:

Diptronics:

DTS-32K-V-B DTSML-32S-V-T/R DTSMF-31N-V-T/R DTSM-32K-V-T/R DTSM-31S-V-T/R DTSM-32S-V-T/R DTSMF-31R-V-T/R DTSMF-32R-V-T/R DTSML-32N-V-T/R DTSMF-32N-V-T/R DTSM-32R-V-T/R DTSM-31N-V-T/R DTSML-32R-V-T/R DTSM-31R-V-T/R DTSML-32Y-V-T/R DTSM-32N-V-T/R DTSML-31S-V-T/R DTSM-31Y-V-T/R DTSML-31R-V-T/R DTS-32R-V-B DTSML-31N-V-T/R DTS-31N-V-B DTS-31S-V-B DTS-32S-V-B DTS-31Y-V-B DTS-31R-V-B DTS-32Y-V-B DTS-32N-V-B

Общество с ограниченной ответственностью «МосЧип» ИНН 7719860671 / КПП 771901001
Адрес: 105318, г.Москва, ул.Щербаковская д.3, офис 1107

Данный компонент на территории Российской Федерации

Вы можете приобрести в компании MosChip.

Для оперативного оформления запроса Вам необходимо перейти по данной ссылке:

http://moschip.ru/get-element

Вы можете разместить у нас заказ для любого Вашего проекта, будь то серийное производство или разработка единичного прибора.

В нашем ассортименте представлены ведущие мировые производители активных и пассивных электронных компонентов.

Нашей специализацией является поставка электронной компонентной базы двойного назначения, продукции таких производителей как XILINX, Intel (ex.ALTERA), Vicor, Microchip, Texas Instruments, Analog Devices, Mini-Circuits, Amphenol, Glenair.

Сотрудничество с глобальными дистрибьюторами электронных компонентов, предоставляет возможность заказывать и получать с международных складов практически любой перечень компонентов в оптимальные для Вас сроки.

На всех этапах разработки и производства наши партнеры могут получить квалифицированную поддержку опытных инженеров.

Система менеджмента качества компании отвечает требованиям в соответствии с ГОСТ Р ИСО 9001, ГОСТ РВ 0015-002 и ЭС РД 009

Офис по работе с юридическими лицами:

105318, г.Москва, ул.Щербаковская д.3, офис 1107, 1118, ДЦ «Щербаковский»

Телефон: +7 495 668-12-70 (многоканальный)

Факс: +7 495 668-12-70 (доб.304)

E-mail: info@moschip.ru

Skype отдела продаж:
moschip.ru
moschip.ru_4
moschip.ru_6
moschip.ru_9