THIS DRAWING IS UNPUBLISHED. RELEASED FOR PUBLICATION -1997
© COPYRIGHT 1997 BY - ALL RIGHTS RESERVED.

REVISIONS					
P	LTR	DESCRIPTION	DATE	DWN	APVD
	A3	REVISED PER ECR-16-016768	14AUG2017	NCS	MKO

PN 1-6

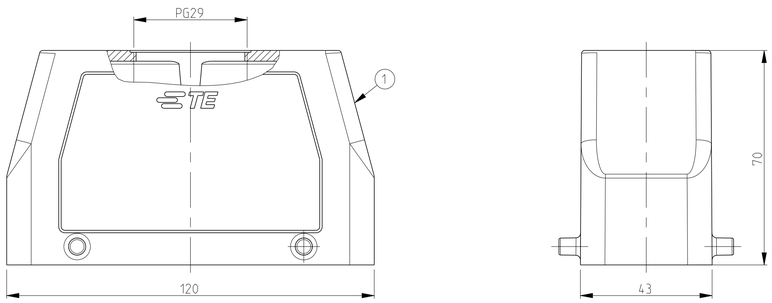

PN 1-7

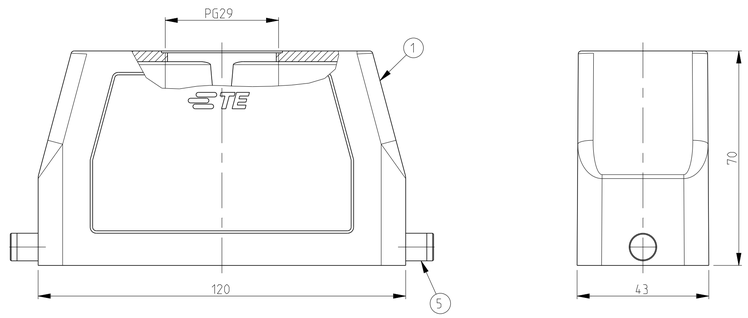

NOTES.

1 Material:Housing:Aluminium Diecasting Alloy

2 Surface:Varnish grey
-Aluminium oxide+
Varnish black

3 Varnish on the inside not necessary

4 Packaging
Quantity 5 Pieces in a box

PN 2-7

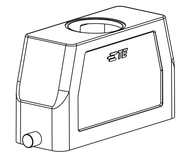

SCALE1:2

PN 2-6

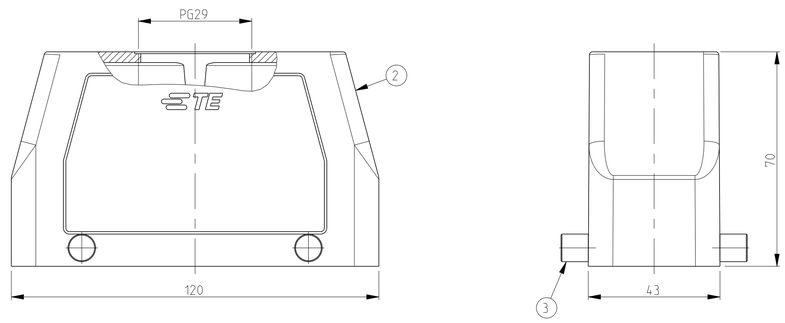

PN 2-7

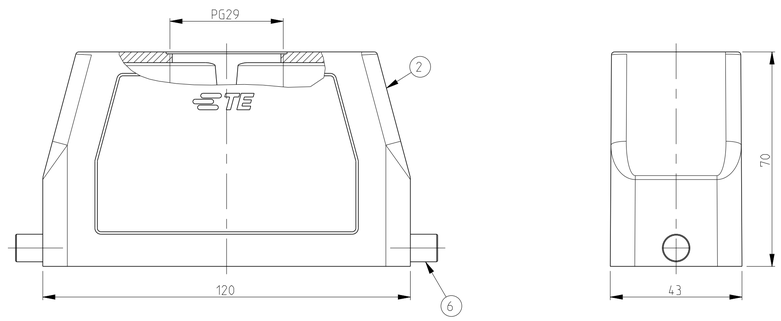

PN 1-1

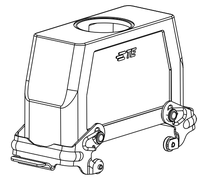

SCALE1:2

PN 1-7

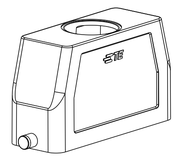

SCALE1:2

PN 1-6

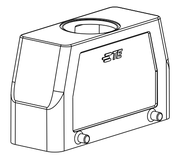

SCALE1:2

PN 2-6

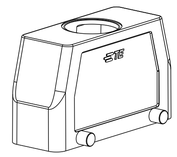

SCALE1:2

PN 1-1

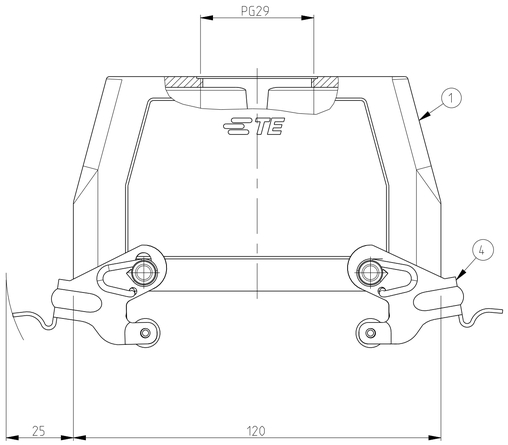

2-7	1-7	1-1	2-6	1-6	DESCRIPTION	MATERIAL	SURFACE	COLOR	ITEM NO	REMARKS
2	-	-	-	-	LB-Clip bolt	Stainless steel	Blank	-	6	
	2	-	-	-	LB-Clip bolt	Steel	Zinc plated	Blue	5	
-	-	2	-	-	VS-Side clip	Steel	Zinc plated	Blue	4	
-	-	-	4	-	VS-Clip bolt	Stainless steel	Blank	-	3	
1	-	-	1	-	HB-K Hood	Aluminium	Aluminium oxide	Black	2	
-	1	1	-	1	HB Hood	Aluminium	-	Grey	1	

OBSOLETE

ORDERING TEXT
HB.24.STO.1.29.G
HB-K.24.STO.1.29.G
HB.24.STO-VS.1.29.G
HB.24.STO-GR.1.29.G
HB-K.24.STO-GR.1.29.G

THIS DRAWING IS A CONTROLLED DOCUMENT.

DIMENSIONS: mm

TOLERANCES UNLESS OTHERWISE SPECIFIED: ±100 BETW ±250 ±250 BETW ±500 ±500 BETW ±1000
0 PLC ±
1 PLC ±
2 PLC ±
3 PLC ±
4 PLC ±
ANGLES ±

MATERIAL -

FINISH -

DWN Schneider 30.01.2003
CHK Schweiger 30.01.2003
APVD - -
PRODUCT SPEC 108-74003
APPLICATION SPEC 114-74004
WEIGHT -

TE Connectivity

NAME Hood HB.24.STO.1.29.G

SIZE	CAGE CODE	DRAWING NO	RESTRICTED TO
A1	00779	C-1102328	

CUSTOMER DRAWING | SCALE 1:1 | SHEET 1 OF 1 | REV A3

4805 (3/13)

Общество с ограниченной ответственностью «МосЧип» ИНН 7719860671 / КПП 771901001
Адрес: 105318, г.Москва, ул.Щербаковская д.3, офис 1107

Данный компонент на территории Российской Федерации

Вы можете приобрести в компании MosChip.

Для оперативного оформления запроса Вам необходимо перейти по данной ссылке:

http://moschip.ru/get-element

Вы можете разместить у нас заказ для любого Вашего проекта, будь то серийное производство или разработка единичного прибора.

В нашем ассортименте представлены ведущие мировые производители активных и пассивных электронных компонентов.

Нашей специализацией является поставка электронной компонентной базы двойного назначения, продукции таких производителей как XILINX, Intel (ex.ALTERA), Vicor, Microchip, Texas Instruments, Analog Devices, Mini-Circuits, Amphenol, Glenair.

Сотрудничество с глобальными дистрибьюторами электронных компонентов, предоставляет возможность заказывать и получать с международных складов практически любой перечень компонентов в оптимальные для Вас сроки.

На всех этапах разработки и производства наши партнеры могут получить квалифицированную поддержку опытных инженеров.

Система менеджмента качества компании отвечает требованиям в соответствии с ГОСТ Р ИСО 9001, ГОСТ РВ 0015-002 и ЭС РД 009

Офис по работе с юридическими лицами:

105318, г.Москва, ул.Щербаковская д.3, офис 1107, 1118, ДЦ «Щербаковский»

Телефон: +7 495 668-12-70 (многоканальный)

Факс: +7 495 668-12-70 (доб.304)

E-mail: info@moschip.ru

Skype отдела продаж:
moschip.ru
moschip.ru_4
moschip.ru_6
moschip.ru_9