THIS DRAWING IS UNPUBLISHED. RELEASED FOR PUBLICATION –,– .
© COPYRIGHT – BY TYCO ELECTRONICS CORPORATION. ALL RIGHTS RESERVED.

LOC	DIST
FT	0

REVISIONS

P	LTR	DESCRIPTION	DATE	DWN	APVD
	01	REVISED PER ECO-05-8661	9/1/05	SS	CR

MATERIAL:
HOUSING: POLYMIDE 6 UL94V-0.
COLOR: BROWN.
TUBULAR CONTACT: BRASS TIN PLATED.
SCREW: STEEL M3 ZINC W/ NON-HEXAVALENT CHROMATE (CHROME III).
WIRE PROTECTOR: STAINLESS STEEL.

ELECTRICAL:
CURRENT RATING: 30A.
OPERATING VOLTAGE: 250V.
WIRE RANGE:12-26 AWG.

ENVIRONMENTAL:
CONTINUOUS WORKING TEMP.: -35°C TO +150°C.

1 MARKED WITH PERMANENT INK.

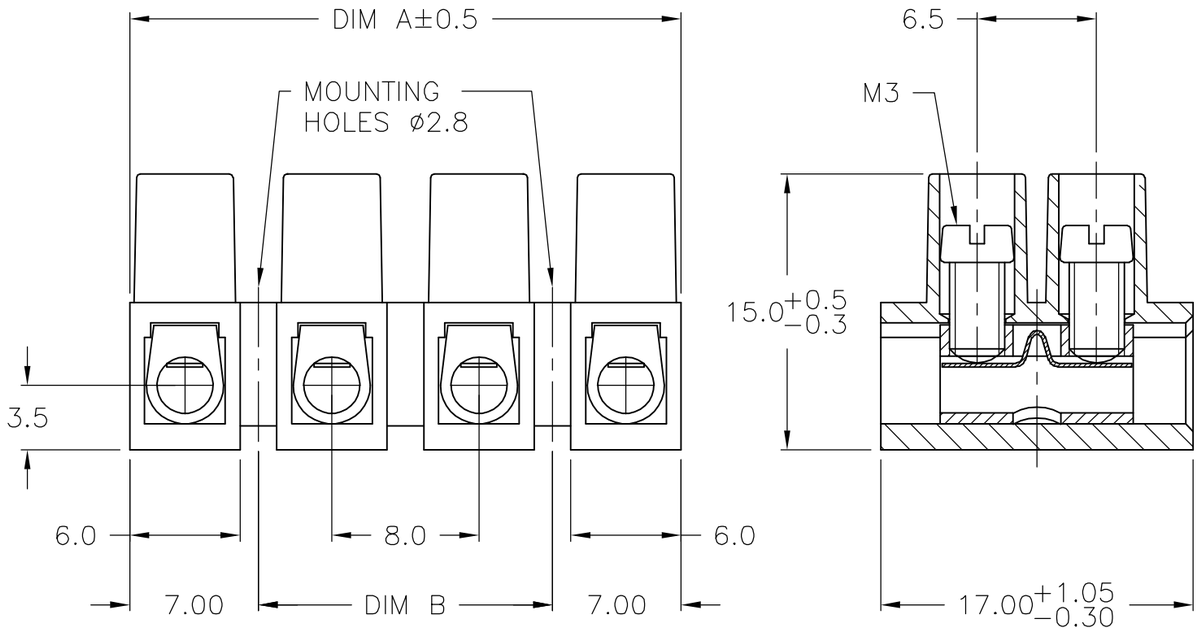

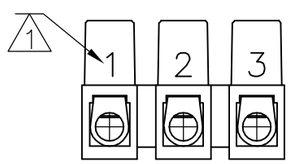

1-1779295-3

DIM B	DIM A	NO. POSN	CATALOG NUMBER	TYCO PART NUMBER
8.0	22.0	3	TSB23003DS HT	1-1776295-3
80.0	94.0	12	TSB23012DS HT	1-1776295-2
72.0	86.0	11	TSB23011DS HT	1-1776295-1
64.0	78.0	10	TSB23010DS HT	1-1776295-0
56.0	70.0	9	TSB23009DS HT	1776295-9
48.0	62.0	8	TSB23008DS HT	1776295-8
40.0	54.0	7	TSB23007DS HT	1776295-7
32.0	46.0	6	TSB23006DS HT	1776295-6
24.0	38.0	5	TSB23005DS HT	1776295-5
16.0	30.0	4	TSB23004DS HT	1776295-4
8.0	22.0	3	TSB23003DS HT	1776295-3
–	14.0	2	TSB23002DS HT	1776295-2
–	6.0	1	TSB23001DS HT	1776295-1

THIS DRAWING IS A CONTROLLED DOCUMENT.

DIMENSIONS: mm

TOLERANCES UNLESS OTHERWISE SPECIFIED:
0 PLC ± –
1 PLC ± .3
2 PLC ± .25
3 PLC ± –
4 PLC ± –
ANGLES ± 2

MATERIAL –
FINISH –

DWN S SCHLEGEL 3/18/05
CHK C RICHARD 3/18/05
APVD C RICHARD 3/18/05
PRODUCT SPEC –
APPLICATION SPEC –
WEIGHT –

tyco Electronics
Tyco Electronics Corporation
Harrisburg, Pa 17105-3608

NAME
HIGH TEMP EUROPA TERMINAL BLOCK W/WIRE PROTECTOR MOUNTING HOLES 2.8 DIA., 8.0mm PITCH

SIZE	CAGE CODE	DRAWING NO	RESTRICTED TO
A3	00779	C-1776295	–

CUSTOMER DRAWING

SCALE	SHEET	REV
NTS	1 OF 1	01

Общество с ограниченной ответственностью «МосЧип» ИНН 7719860671 / КПП 771901001
Адрес: 105318, г.Москва, ул.Щербаковская д.3, офис 1107

Данный компонент на территории Российской Федерации

Вы можете приобрести в компании MosChip.

Для оперативного оформления запроса Вам необходимо перейти по данной ссылке:

http://moschip.ru/get-element

Вы можете разместить у нас заказ для любого Вашего проекта, будь то серийное производство или разработка единичного прибора.

В нашем ассортименте представлены ведущие мировые производители активных и пассивных электронных компонентов.

Нашей специализацией является поставка электронной компонентной базы двойного назначения, продукции таких производителей как XILINX, Intel (ex.ALTERA), Vicor, Microchip, Texas Instruments, Analog Devices, Mini-Circuits, Amphenol, Glenair.

Сотрудничество с глобальными дистрибьюторами электронных компонентов, предоставляет возможность заказывать и получать с международных складов практически любой перечень компонентов в оптимальные для Вас сроки.

На всех этапах разработки и производства наши партнеры могут получить квалифицированную поддержку опытных инженеров.

Система менеджмента качества компании отвечает требованиям в соответствии с ГОСТ Р ИСО 9001, ГОСТ РВ 0015-002 и ЭС РД 009

Офис по работе с юридическими лицами:

105318, г.Москва, ул.Щербаковская д.3, офис 1107, 1118, ДЦ «Щербаковский»

Телефон: +7 495 668-12-70 (многоканальный)

Факс: +7 495 668-12-70 (доб.304)

E-mail: info@moschip.ru

Skype отдела продаж:
moschip.ru
moschip.ru_4
moschip.ru_6
moschip.ru_9