DO NOT SCALE	METRIC	THIRD ANGLE PROJECTION
DIMENSIONS IN mm		

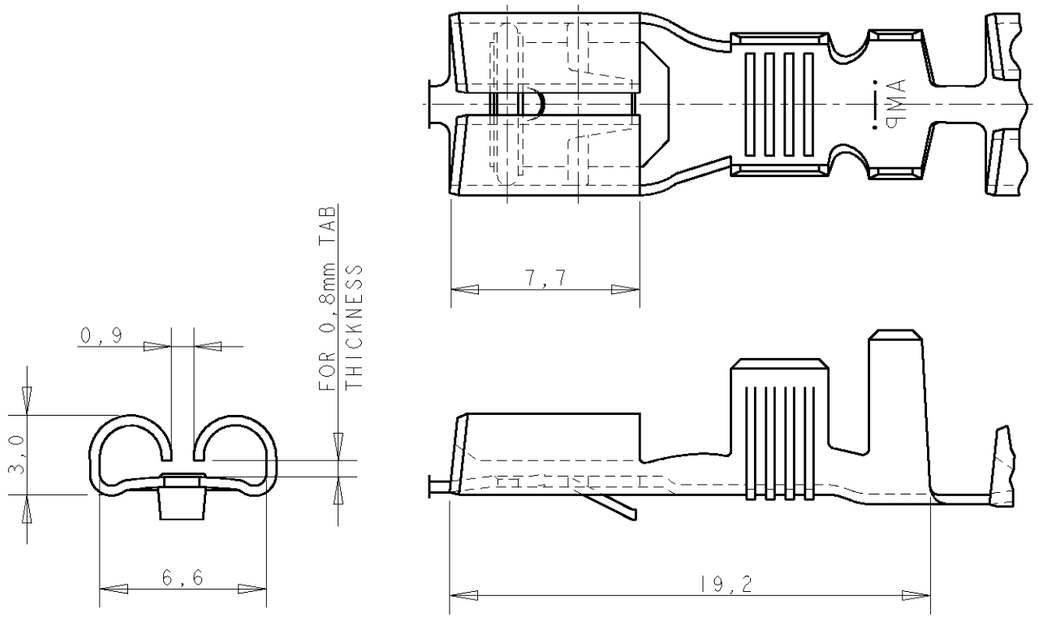

NOTES:

1 FOR USE ON STANDARD AND MINIATURE APPLICATORS.
2 REELED WITH PAPER COVER.

GENERAL TOLERANCES ±0.3

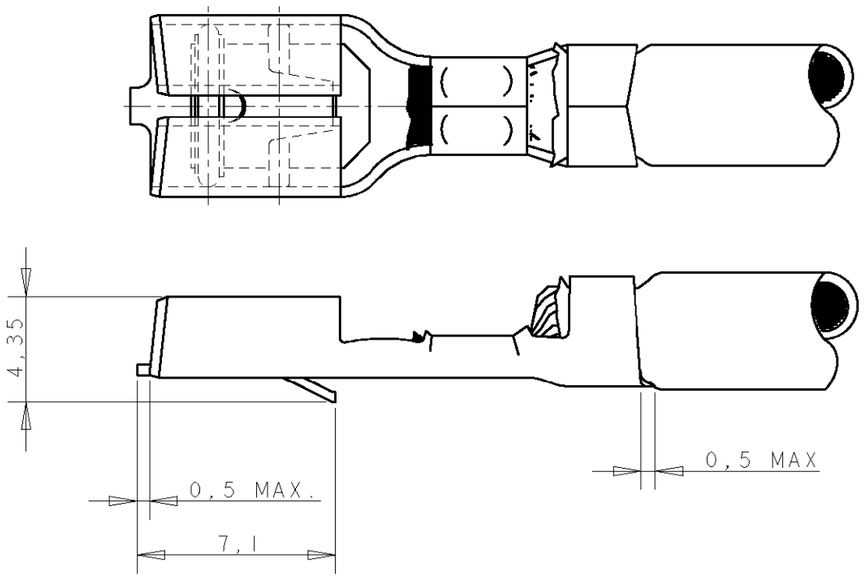

	NOTES	FINISH	MATERIAL	PARTNUMBER
		-	-	-
		-	-	-
		-	-	-
		-	-	-
		-	-	-
		-	-	-
		TINPLATING	-	160844-2
		-	BRASS	-

LTR.	REVISION RECORD	DR.	CHK.	DATE
-	-	-	-	-
-	-	-	-	-
-	-	-	-	-
-	-	-	-	-
F	ES00-0065-01	JC	JL	19JUN01
E	ES00-0043-01	JC	RS	30APR01
D	EH-0168-94	DK	PB	21-06-94

CUSTOMER DRAWING — FOR REFERENCE ONLY WILL NOT BE UPDATED

© COPYRIGHT 19- BY AMP HOLLAND B.V.
ALL INTERNATIONAL RIGHTS RESERVED. AMP PRODUCTS MAY BE COVERED BY U.S. AND FOREIGN AND/OR PATENTS PENDING.
THIS DRAWING IS UNPUBLISHED
~~RELEASED FOR PUBLICATION ,19~~

AMP Tyco Electronics AMP Barcelona, Spain

NAME
6,3 SRS FASTIN-ON RECEPTACLE

WIRE RANGE : 0,5-1,5 mm2
INSULATION RANGE : 1,2-2,4 DIA.

DR.: D.KESSLER	CHK.: P.BEIJNON	APP.: L.v.SOEST	DWG.No. 160844	REV.LTR. F	SHEET 1 OF 1	A3
DATE: 21-06-94	DATE: -	DATE: -				

R6-128 (REV.04-91)

8 7 6 5 4 3 2 1

Общество с ограниченной ответственностью «МосЧип» ИНН 7719860671 / КПП 771901001
Адрес: 105318, г.Москва, ул.Щербаковская д.3, офис 1107

Данный компонент на территории Российской Федерации

Вы можете приобрести в компании MosChip.

Для оперативного оформления запроса Вам необходимо перейти по данной ссылке:

http://moschip.ru/get-element

Вы можете разместить у нас заказ для любого Вашего проекта, будь то серийное производство или разработка единичного прибора.

В нашем ассортименте представлены ведущие мировые производители активных и пассивных электронных компонентов.

Нашей специализацией является поставка электронной компонентной базы двойного назначения, продукции таких производителей как XILINX, Intel (ex.ALTERA), Vicor, Microchip, Texas Instruments, Analog Devices, Mini-Circuits, Amphenol, Glenair.

Сотрудничество с глобальными дистрибьюторами электронных компонентов, предоставляет возможность заказывать и получать с международных складов практически любой перечень компонентов в оптимальные для Вас сроки.

На всех этапах разработки и производства наши партнеры могут получить квалифицированную поддержку опытных инженеров.

Система менеджмента качества компании отвечает требованиям в соответствии с ГОСТ Р ИСО 9001, ГОСТ РВ 0015-002 и ЭС РД 009

Офис по работе с юридическими лицами:

105318, г.Москва, ул.Щербаковская д.3, офис 1107, 1118, ДЦ «Щербаковский»

Телефон: +7 495 668-12-70 (многоканальный)

Факс: +7 495 668-12-70 (доб.304)

E-mail: info@moschip.ru

Skype отдела продаж:
moschip.ru
moschip.ru_4
moschip.ru_6
moschip.ru_9