THIS DRAWING IS UNPUBLISHED. RELEASED FOR PUBLICATION –,– .
© COPYRIGHT – BY TYCO ELECTRONICS CORPORATION. ALL RIGHTS RESERVED.

| LOC | DIST |
|---|---|
| AF | 50 |

REVISIONS

| P | LTR | DESCRIPTION | DATE | DWN | APVD |
|---|---|---|---|---|---|
| | A2 | REVISED PER ECR-08-017316 | 11JUL08 | HMR | PD |

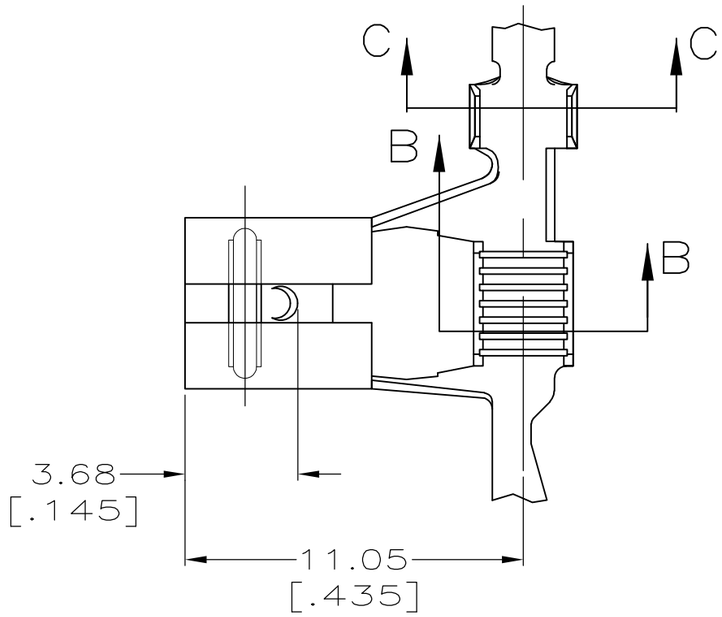


1 CONTINUOUS STRIP ON REELS.

2 ACCEPTS MAGNET WIRE RANGES 20–16 AWG.

3 INSULATION RANGE IS 1.27–2.29 [.050–.090] DIA.

4 MATING TAB THK TO BE 0.81±0.025 [.032±.001]

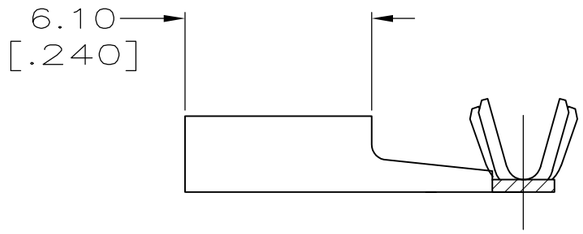


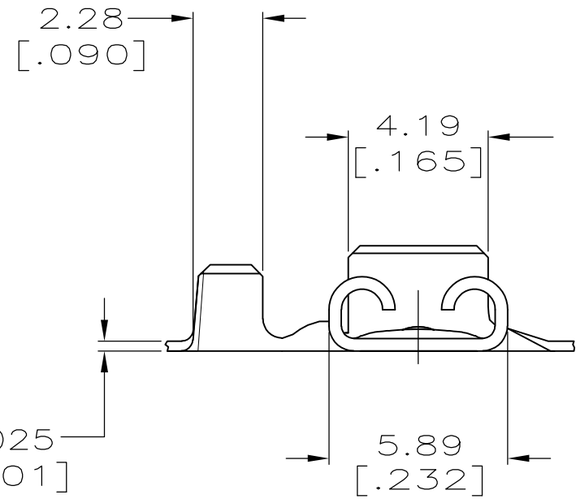


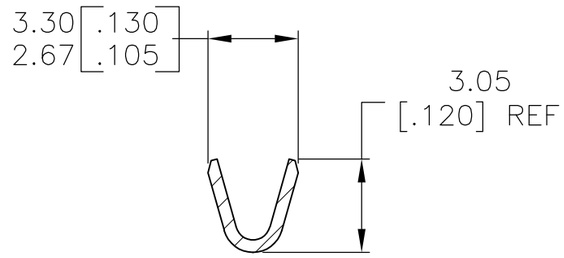


SECTION B–B

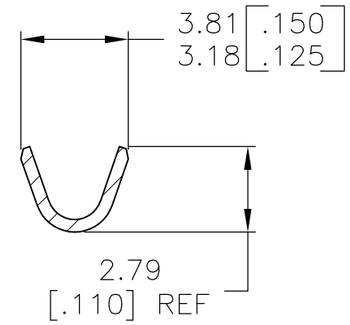


SECTION C–C

| | MATERIAL | PART NO. |
|---|---|---|
| | T3 PHOS BRONZE | 1742679–2 |
| OBSOLETE | ~~.082 BRASS~~ | ~~1742679–1~~ |

THIS DRAWING IS A CONTROLLED DOCUMENT.

DIMENSIONS: mm [INCHES]

TOLERANCES UNLESS OTHERWISE SPECIFIED:

| | |
|---|---|
| 0 PLC | ± – |
| 1 PLC | ± – |
| 2 PLC | ± 0.25 [.010] |
| 3 PLC | ± – |
| 4 PLC | ± – |
| ANGLES | ± – |

MATERIAL: SEE TABLE

FINISH: TIN PLATE

| | | |
|---|---|---|
| DWN | JR RUTH | 15FEB08 |
| CHK | MS FEHER | 15FEB08 |
| APVD | P DESANTIS | 15FEB08 |
| PRODUCT SPEC | — | |
| APPLICATION SPEC | — | |
| WEIGHT | — | |

CUSTOMER DRAWING

Tyco Electronics

Tyco Electronics Corporation
Harrisburg, Pa 17105–3608

NAME: RECEPTACLE, FASTON, FLAG, AMPLIVAR, 4.75 [.187] SERIES

| SIZE | CAGE CODE | DRAWING NO | RESTRICTED TO |
|---|---|---|---|
| A3 | 00779 | C-1742679 | — |

| SCALE | SHEET | REV |
|---|---|---|
| 5:1 | 1 OF 1 | A2 |

Общество с ограниченной ответственностью «МосЧип» ИНН 7719860671 / КПП 771901001
Адрес: 105318, г.Москва, ул.Щербаковская д.3, офис 1107

**Данный компонент на территории Российской Федерации**

**Вы можете приобрести в компании MosChip.**

Для оперативного оформления запроса Вам необходимо перейти по данной ссылке:

http://moschip.ru/get-element

Вы можете разместить у нас заказ для любого Вашего проекта, будь то серийное производство или разработка единичного прибора.

В нашем ассортименте представлены ведущие мировые производители активных и пассивных электронных компонентов.

Нашей специализацией является поставка электронной компонентной базы двойного назначения, продукции таких производителей как XILINX, Intel (ex.ALTERA), Vicor, Microchip, Texas Instruments, Analog Devices, Mini-Circuits, Amphenol, Glenair.

Сотрудничество с глобальными дистрибьюторами электронных компонентов, предоставляет возможность заказывать и получать с международных складов практически любой перечень компонентов в оптимальные для Вас сроки.

На всех этапах разработки и производства наши партнеры могут получить квалифицированную поддержку опытных инженеров.

Система менеджмента качества компании отвечает требованиям в соответствии с ГОСТ Р ИСО 9001, ГОСТ РВ 0015-002 и ЭС РД 009

**Офис по работе с юридическими лицами:**

105318, г.Москва, ул.Щербаковская д.3, офис 1107, 1118, ДЦ «Щербаковский»

Телефон: +7 495 668-12-70 (многоканальный)

Факс: +7 495 668-12-70 (доб.304)

E-mail: info@moschip.ru

Skype отдела продаж:
moschip.ru
moschip.ru_4
moschip.ru_6
moschip.ru_9