Pomona®

Model 4652
Minigator To Minigrabber®
Test Clip Patch Cord

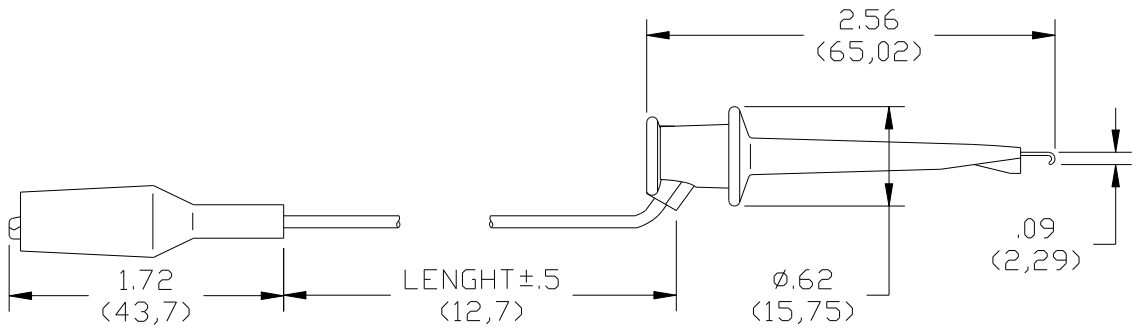

FEATURES:

- Grabber hook attaches to terminals sizes up to .060” (1,5 mm) O.D.
- Hook material is gold plated beryllium copper for superb strength and low contact resistance.
- For added safety, the grabber body material is fire retardant Nylon 6.
- Stainless steel grabber compression spring resists corrosion and retains a firm feel throughout the life of the grabber.
- Flexible 20 gauge multi-stranded wire is molded directly to the grabber actuator cap and pin tip plug for durability.
- Minigator features a maximum jaw opening of 0.187” (4,75 mm) and includes a flexible vinyl boot for insulation protection.

MATERIALS:

Minigrabber® Test Clip**:** Contact, Beryllium Copper, Gold Plated
Spring, Stainless Steel
Insulation: Nylon 6 (Fire Retardant UL94V-0), Matches Wire Color

Wire**:** 20 AWG, Stranding 41 x 36 copper, PVC Insulated, 0.087” (2,21 mm) O.D.
Color per part number
Marking: Pomona 4652-XX-*

Insulated Minigator® Test Clip**:** Body - Steel, Nickel Plated
Flex Boot - Vinyl, Color Matches Wire Color

RATING:

Operation Temperature: 55°C (+176°F) Max.
Operating Voltage: 30VAC/60VDC Max.
Current: 5 Amperes Max.

ORDERING INFORMATION: Model 4652-XX-*

XX = Length in inches, Standard Lengths: 12” (30,48 cm), 24” (60,96 cm
* = Color, Std. Colors: -0 Black & -2 Red

All dimensions are in inches. Tolerances (except noted): .xx = ±.02” (,51 mm), .xxx = ± .005” (,127 mm).
All specifications are to the latest revisions. Specifications are subject to change without notice.
Registered trademarks are the property of their respective companies. Made in USA

Общество с ограниченной ответственностью «МосЧип» ИНН 7719860671 / КПП 771901001
Адрес: 105318, г.Москва, ул.Щербаковская д.3, офис 1107

Данный компонент на территории Российской Федерации

Вы можете приобрести в компании MosChip.

Для оперативного оформления запроса Вам необходимо перейти по данной ссылке:

http://moschip.ru/get-element

Вы можете разместить у нас заказ для любого Вашего проекта, будь то серийное производство или разработка единичного прибора.

В нашем ассортименте представлены ведущие мировые производители активных и пассивных электронных компонентов.

Нашей специализацией является поставка электронной компонентной базы двойного назначения, продукции таких производителей как XILINX, Intel (ex.ALTERA), Vicor, Microchip, Texas Instruments, Analog Devices, Mini-Circuits, Amphenol, Glenair.

Сотрудничество с глобальными дистрибьюторами электронных компонентов, предоставляет возможность заказывать и получать с международных складов практически любой перечень компонентов в оптимальные для Вас сроки.

На всех этапах разработки и производства наши партнеры могут получить квалифицированную поддержку опытных инженеров.

Система менеджмента качества компании отвечает требованиям в соответствии с ГОСТ Р ИСО 9001, ГОСТ РВ 0015-002 и ЭС РД 009

Офис по работе с юридическими лицами:

105318, г.Москва, ул.Щербаковская д.3, офис 1107, 1118, ДЦ «Щербаковский»

Телефон: +7 495 668-12-70 (многоканальный)

Факс: +7 495 668-12-70 (доб.304)

E-mail: info@moschip.ru

Skype отдела продаж:
moschip.ru
moschip.ru_4
moschip.ru_6
moschip.ru_9