This document is the property of Amphenol Corporation and is delivered on the express condition that it is not to be disclosed, reproduced or used in whole or in part, for manufacture or sale by anyone other than Amphenol Corporation without its prior consent. It is not our right to grant to disclose or to use any information in this document.

REVISIONS				
SYM	ECN	DESCRIPTION	DATE	APPROVED
B	HK3190	NOTES1: Material housing: Thermoplastic WAS Material housing: PPA 33% glass filled	9/29/04	IP

CUSTOMER DRAWING

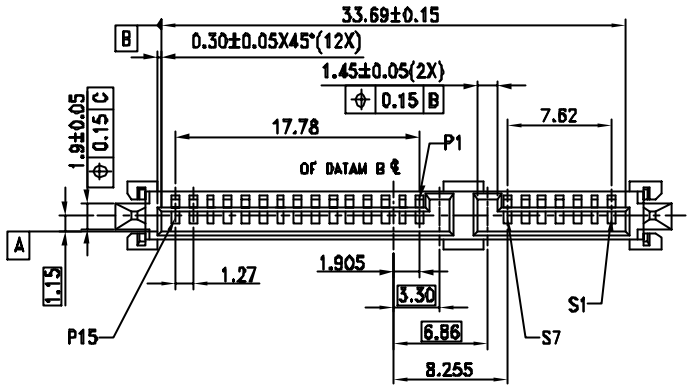

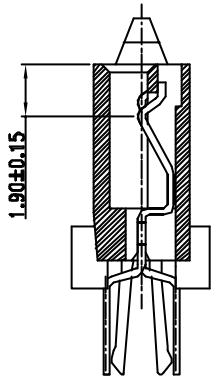

SECTION P-P 2:1

NOTES:
1.Material HOUSING :THERMOPLASTIC, UL94V-0
COLOR:BLACK
CONTACT: PHOSPHOR BRONZE
PLATING: UNDER PLATING WITH NICKEL
OVER PLATING WIHT GOLD ON MATING AREA
GOLD PLATING THICHNESS REFER TO P/N SYSTEM
TIN/LEAD PLATING ON TERMINAL
2.ELECTRICAL SPECIFICATION: OPERATION VOLTAGE: 100 V AC MAX.
CURRENT RATING: 1.5A PER CONTACT
CONTACT RESISTANCE:30 MILLIOHMS MAX.
INSULATOR RESISTANCE:1000MEGOHMA MIN.
DIELECTRIC WITHSTANDING VOLTAGE: 500 V AC
3.MATERIAL SHOULD BE FUFILLED AMPHENOL SPEC# SSN001.
4 PREMATING AT P4 & P12
5. RECOMMANDED PCB THICKNESS 2.35±0.15
6.ORDER P/N SYSTEM:SATA-112-014-X

MATING AREA PLATING
1-Au 0.76um MIN.
2-Au 0.38um MIN.
A-Au FLASH 3u'

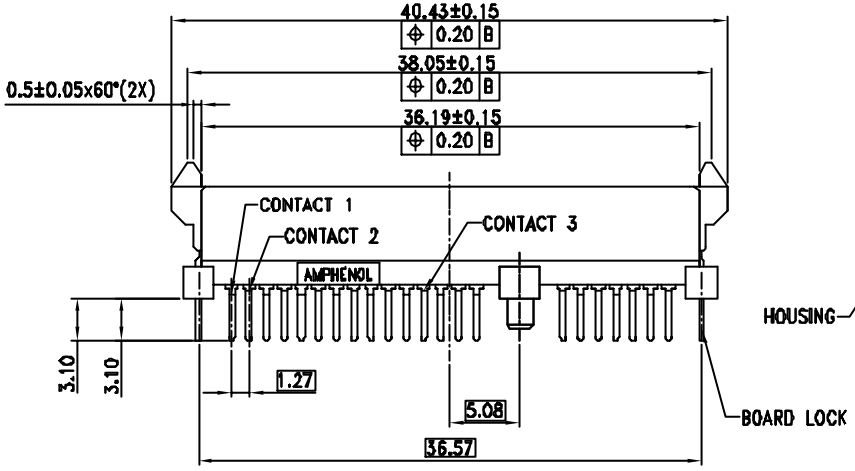

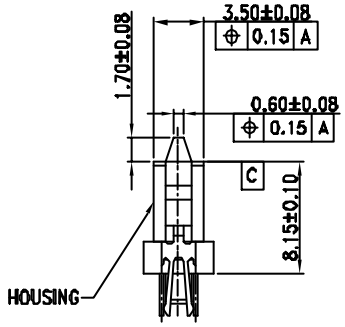

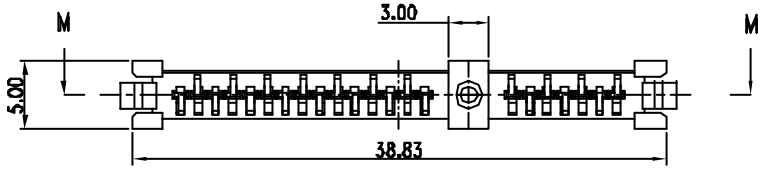

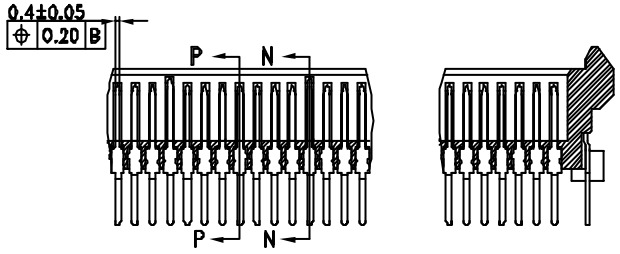

SECTION M-M

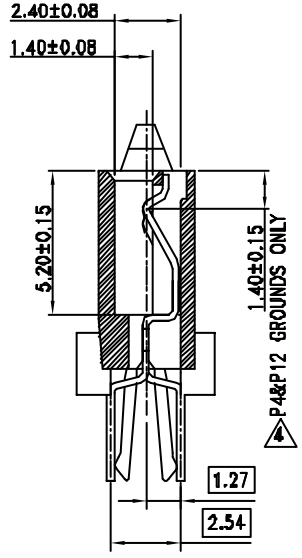

SECTION N-N 2:1

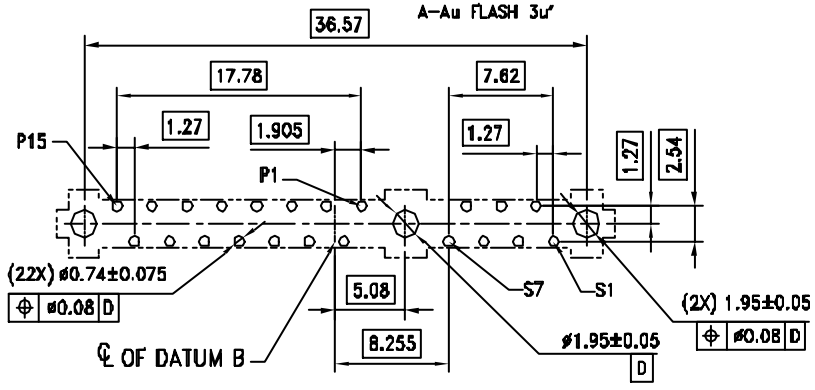

RECOMMENDED PCB LAYOUT

ITEM NO	PART OR IDENTIFICATION NO	NOMENCLATURE OR DESCRIPTION	QTY REQ'D

PARTS LIST

UNLESS OTHERWISE SPECIFIED TOLERANCES

	U.S.	METRIC
.X +/-		0.25
.XX +/-		0.2
.XXX +/-		0.1
FRACTIONS +/-		
ANGLES +/-		1°

FOR MATERIALS AND FINISHES SEE NOTES

REMOVE SHARP EDGES

DIMENSIONS

U.S.	INCHES
(METRIC)	(MM)

APPROVAL		DATE
DRAWN	YSDING	9/29/04
CHECKED	YSDING	9/29/04
CHECKED		

DRAWING FILE : SATA/CSATA112014X.DWG

ANGLE OF PROJECTION

Amphenol

TITLE
SATA 7+15P 2IN1 FEMALE

SIZE	DRAWING NO.	REV.
A3	C-SATA-112-014-X	B

SCALE NONE SHEET 1 OF 1

Общество с ограниченной ответственностью «МосЧип» ИНН 7719860671 / КПП 771901001
Адрес: 105318, г.Москва, ул.Щербаковская д.3, офис 1107

Данный компонент на территории Российской Федерации

Вы можете приобрести в компании MosChip.

Для оперативного оформления запроса Вам необходимо перейти по данной ссылке:

http://moschip.ru/get-element

Вы можете разместить у нас заказ для любого Вашего проекта, будь то серийное производство или разработка единичного прибора.

В нашем ассортименте представлены ведущие мировые производители активных и пассивных электронных компонентов.

Нашей специализацией является поставка электронной компонентной базы двойного назначения, продукции таких производителей как XILINX, Intel (ex.ALTERA), Vicor, Microchip, Texas Instruments, Analog Devices, Mini-Circuits, Amphenol, Glenair.

Сотрудничество с глобальными дистрибьюторами электронных компонентов, предоставляет возможность заказывать и получать с международных складов практически любой перечень компонентов в оптимальные для Вас сроки.

На всех этапах разработки и производства наши партнеры могут получить квалифицированную поддержку опытных инженеров.

Система менеджмента качества компании отвечает требованиям в соответствии с ГОСТ Р ИСО 9001, ГОСТ РВ 0015-002 и ЭС РД 009

Офис по работе с юридическими лицами:

105318, г.Москва, ул.Щербаковская д.3, офис 1107, 1118, ДЦ «Щербаковский»

Телефон: +7 495 668-12-70 (многоканальный)

Факс: +7 495 668-12-70 (доб.304)

E-mail: info@moschip.ru

Skype отдела продаж:
moschip.ru
moschip.ru_4
moschip.ru_6
moschip.ru_9