THIS DRAWING IS UNPUBLISHED.
VERTRAULICHE UNVERÖFFENTLICHTE ZEICHNUNG.
© COPYRIGHT 1997 BY AMP INCORPORATED. ALL RIGHTS RESERVED.
ALLE RECHTE VORBEHALTEN.

RELEASED FOR PUBLICATION 1997
FREI FÜR VEROEFFENTLICHUNG

MATED WITH:
PASSEND ZU:
BG8

LOC	DIST
A1	–

PROJECT NR.
–

REVISIONS
ÄENDERUNGEN

P	LTR	DESCRIPTION BESCHREIBUNG	DATE	DWN	APVD
	A2	PN 0-1new ECR-06-013102	31.05.06	SR	ST

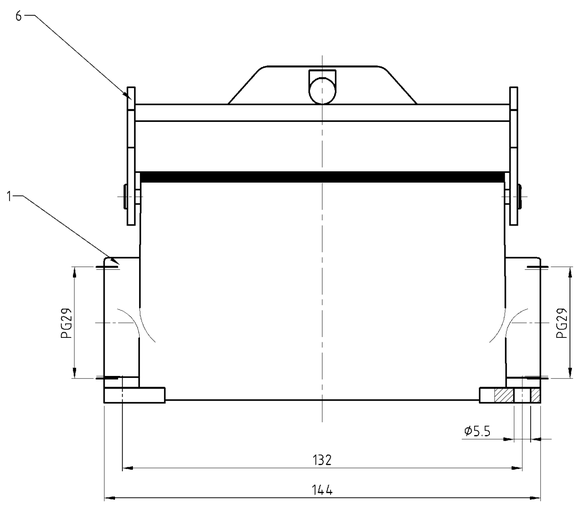

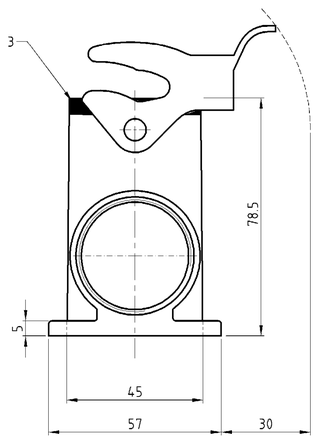

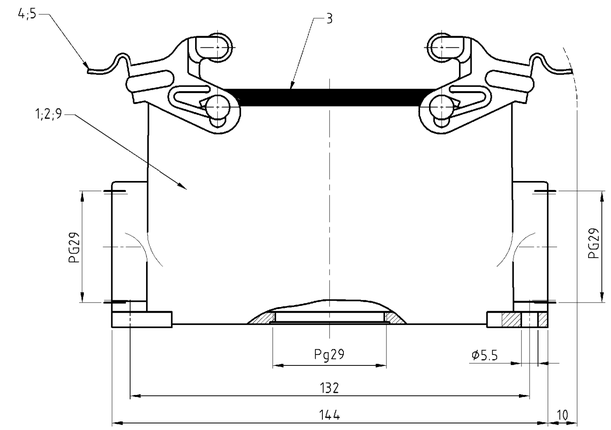

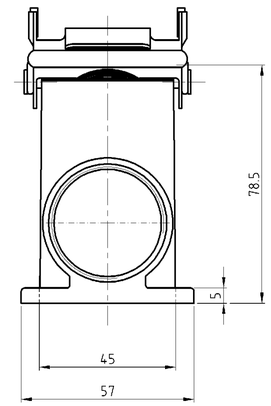

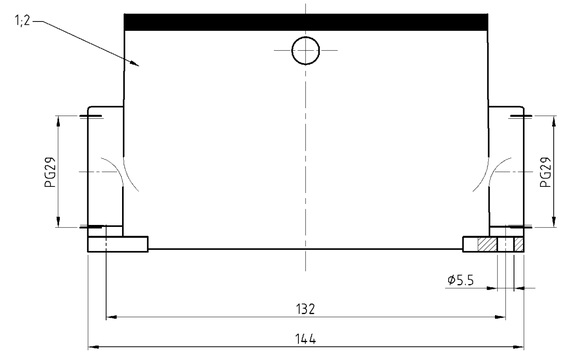

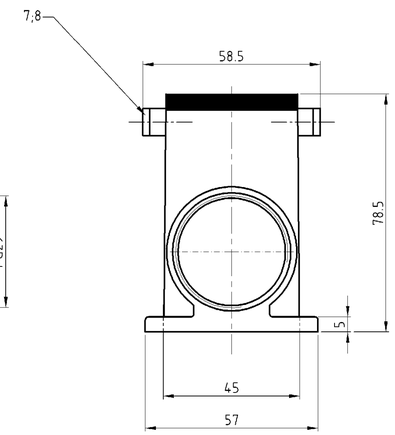

Notes:

1. Material: Housing: aluminium diecasting alloy
   Seals: Neoprene
2. Surface: Varnisch- grey
   - aluminium oxid + varnisch black
3. Varnish on the inside not necessarily

Bemerkungen:

1. Material: Gehäuse: Alu-Druckguß-Legierung
   Dichtung: Neoprene
2. Oberfläche: Lackierung - grau
   - Aluminium oxid + Lackierung schwarz
3. Lackierung im Gehäuseinnere ist nicht notwendig

0-1	2-8	1-8	1-2	2-1	1-1	DESCRIPTION / BENENNUNG	MATERIAL	SURFACE / OBERFLÄCHE	COLOR / FARBE	ITEM NO. POS.	REMARKS / BEMERKUNGEN
							1	2	3		
1						Sockelgehäuse HD-K/ surface mounted housing side entry	aluminium/ALU	aluminium oxid	black/schwarz	9	
	2					ZB-Bügelbolzen/clip bolt	V2A/stainless steel			8	
		2				ZB-Bügelbolzen/clip bolt	Stahl/steel	verzinkt/zink plated	blau/blue	7	
			1			LB-Bügel/side clip	Stahl/steel	verzinkt/zink plated	blau/blue	6	
2				2		VS-Bügel/side clip	V2A/stainless steel			5	
					2	VS-Bügel/side clip	Stahl/steel	verzinkt/zink plated	blau/blue	4	
1	1	1	1	1	1	Profildichtung/seal	Neoprene		black/schwarz	3	
	1			1		Sockelgehäuse HD-K/ surface mounted housing side entry	aluminium/ALU	aluminium oxid	black/schwarz	2	
		1	1		1	Sockelgehäuse HD surface mounted housing side entry	aluminium/ALU		grey/grau	1	

HD-K 64.SG-VS.2.29.Z-1.29
HD-K/Z 64.SG-ZVGR.2.29.Z
HD-Z 64.SG-ZVGR.2.29.Z
HD 64.SG-LB.2.29.Z
HD-K 64.SG-VS.2.29.Z
HD 64.SG-VS.2.29.Z

ORDERING TEXT / BESTELLTEXT

THIS DRAWING IS SUBMITTED TO RECIPIENT FOR AMP INCORPORATED. IT IS SUBJECT TO CHANGE AND THE CONTROLLING ENGINEERING ORGANIZATION SHOULD BE CONTACTED FOR THE LATEST REVISION.
DIESES ZEICHNUNGSDOKUMENT WIRD DURCH AMP INCORPORATED KONTROLLIERT. ÄNDERUNGEN VORBEHALTEN. SCHWERPUNKTMÄßIGE ENTWICKLUNGSABTEILUNG DEN JEWEILS LETZTEN STAND ÄNDERUNGSMÄßIG ERFRAGEN BEI AMP GMBH.

DIMENSIONS: DIMENSIONEN: mm
TOLERANCES UNLESS OTHERWISE SPECIFIED: ALLGEMEINTOLERANZEN
n ISO 8015
n ISO 2768-f mH-E
n DIN 16901- 140
0 PLC
1 PLC
2 PLC
3 PLC
ANGLES / WINKEL
MATERIAL 1
FINISH / OBERFLAECHE/FARBE 2

DWN	Schweiger	30.09.03
CHK	M Schweiger	30.09.03
APVD	–	
PRODUCT SPEC PRODUKTSPEZ.	108-74003	
APPLICATION SPEC VERARBEITUNGSSPEZ.	114-74001	
WEIGHT GEWICHT	–	

AMP
HTS Elektrotechnik
53819 Neunkirchen, Germany

NAME
Sourface mounted housing side entry
Sockelgehäuse HD.64.SG.2.29.Z

SIZE	CAGE CODE	DRAWING NO ZEICHNUNGS-NR.	RESTRICTED TO NUR FÜR
A1	00779	1103352	–

CUSTOMER DRAWING /KUNDENZEICHNUNG
MASSSTAB 1 : 1 | BLATT 1 | OF VON 1 | REV A2

Общество с ограниченной ответственностью «МосЧип» ИНН 7719860671 / КПП 771901001
Адрес: 105318, г.Москва, ул.Щербаковская д.3, офис 1107

Данный компонент на территории Российской Федерации

Вы можете приобрести в компании MosChip.

Для оперативного оформления запроса Вам необходимо перейти по данной ссылке:

http://moschip.ru/get-element

Вы можете разместить у нас заказ для любого Вашего проекта, будь то серийное производство или разработка единичного прибора.

В нашем ассортименте представлены ведущие мировые производители активных и пассивных электронных компонентов.

Нашей специализацией является поставка электронной компонентной базы двойного назначения, продукции таких производителей как XILINX, Intel (ex.ALTERA), Vicor, Microchip, Texas Instruments, Analog Devices, Mini-Circuits, Amphenol, Glenair.

Сотрудничество с глобальными дистрибьюторами электронных компонентов, предоставляет возможность заказывать и получать с международных складов практически любой перечень компонентов в оптимальные для Вас сроки.

На всех этапах разработки и производства наши партнеры могут получить квалифицированную поддержку опытных инженеров.

Система менеджмента качества компании отвечает требованиям в соответствии с ГОСТ Р ИСО 9001, ГОСТ РВ 0015-002 и ЭС РД 009

Офис по работе с юридическими лицами:

105318, г.Москва, ул.Щербаковская д.3, офис 1107, 1118, ДЦ «Щербаковский»

Телефон: +7 495 668-12-70 (многоканальный)

Факс: +7 495 668-12-70 (доб.304)

E-mail: info@moschip.ru

Skype отдела продаж:
moschip.ru
moschip.ru_4
moschip.ru_6
moschip.ru_9