THE INFORMATION CONTAINED HEREIN IS CONSIDERED "PROPRIETARY" TO BEL FUSE INC. AND SHALL NOT BE COPIED, REPRODUCED OR DISCLOSED WITHOUT THE WRITTEN APPROVAL OF BEL FUSE INC.

SCHEMATIC

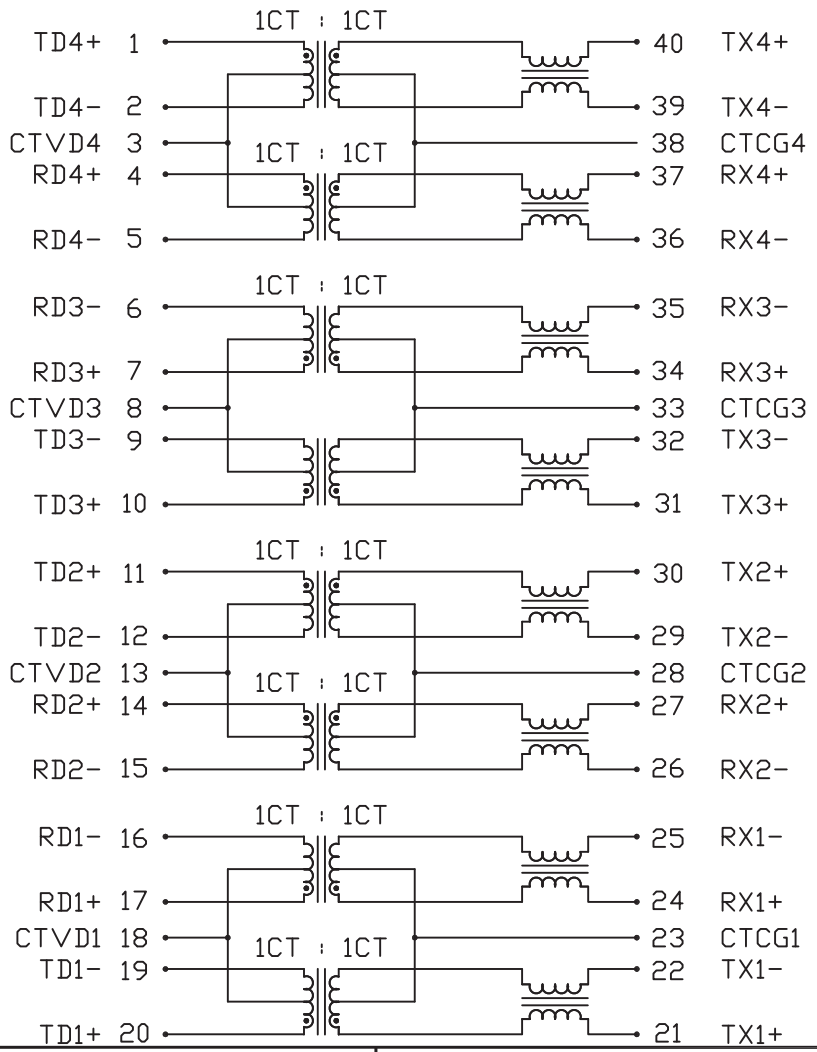

ELECTRICAL CHARACTERISTICS @25°C

TURNS RATIO	
Tx = Rx	1CT : 1CT
POLARITY	PER DOT CONVENTION
OCL	350μH MIN @100kHz, 100mV WITH 8mA DC BIAS
OPERATING TEMPERATURE	-40°C TO +85°C
INSERTION LOSS	1.0dB MAX @1MHz TO 80MHz
RETURN LOSS	
MEASURED UNDER 100Ω ENVIRONMENT	18dB MIN @100kHz TO 30MHz
	18-20LOG(f/30MHz) dB MIN @30MHz TO 60MHz
	12dB MIN @60MHz TO 80MHz
COMMON TO DIFFERENTIAL MODE REJECTION	40dB MIN @100kHz TO 100MHz
COMMON TO COMMON MODE REJECTION	35dB MIN @100kHz TO 100MHz
	20dB MIN @100MHz TO 500MHz
CROSSTALK	32dB MIN @100kHz TO 100MHz
HIPOT	PER HAND-WORK-03

NOTES :
THIS PRODUCT HAS BEEN SUPPLYING TO JAPAN CUSTOMERS. PCN PROCESS NEEDS TO COMPLY WITH 4M CRITERIA.

RoHS

ORIGINATED BY: Alice Pang	DATE: 2015-07-16	TITLE: ELECTRICAL SPECIFICATION S558-5999-AA-F	PART NO. / DRAWING NO.: X5585999AA-F	STANDARD DIM. TOL. IN INCH: .X, .XX, .XXX	[ ] METRIC DIM. AS REF.
DRAWN BY: ZC Guo	DATE: 2015-07-16		FILE NAME: X5585999AAFD.DWG		UNIT : INCH [mm]
					SCALE : N/A
					SIZE : A4

REV. : D | PAGE : 2

POWER | PROTECT | CONNECT

This document is electronically generated. This is a controlled copy if used internally

THE INFORMATION CONTAINED HEREIN IS CONSIDERED "PROPRIETARY" TO BEL FUSE INC. AND SHALL NOT BE COPIED, REPRODUCED OR DISCLOSED WITHOUT THE WRITTEN APPROVAL OF BEL FUSE INC.

RoHS

SUGGESTED PCB PAD LAYOUT

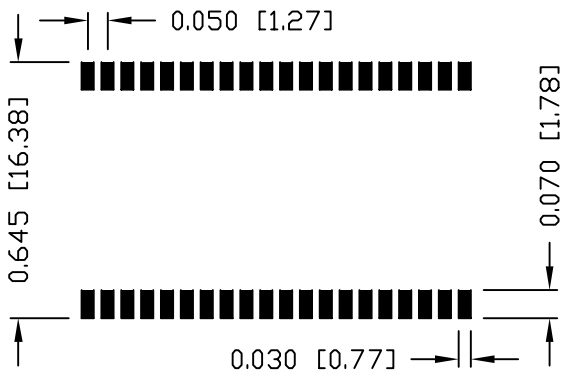

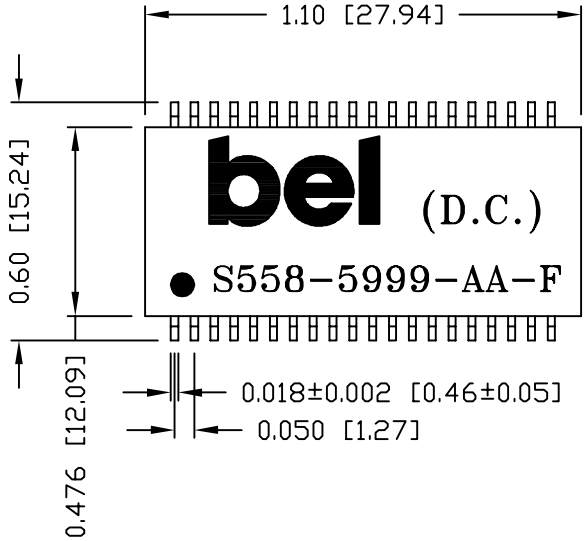

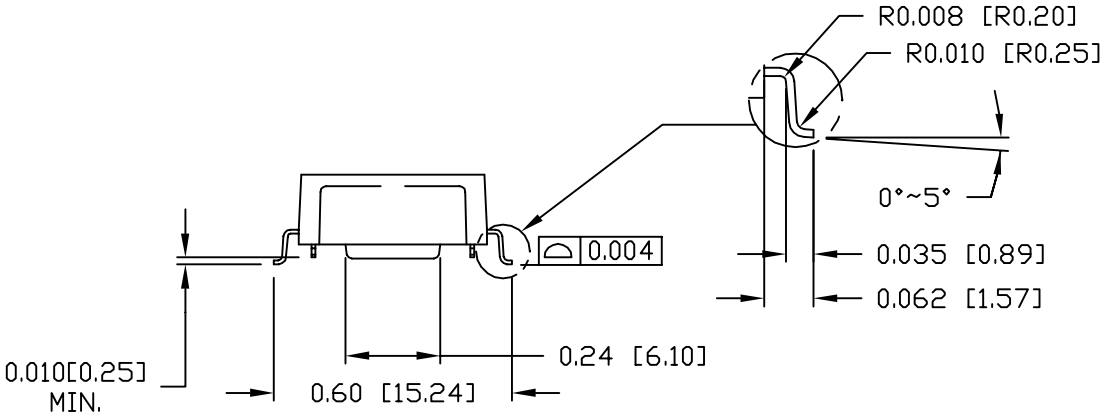

NOTES :

1. STANDARD MARKING REFER TO DOC. HAND-WORK-04.
2. PACKAGE CODE: "RRS001".
3. THIS PRODUCT HAS BEEN SUPPLYING TO JAPAN CUSTOMERS. PCN PROCESS NEEDS TO COMPLY WITH 4M CRITERIA.

REV. : G	PAGE : 3					
ORIGINATED BY	DATE	TITLE	PART NO. / DRAWING NO.	STANDARD DIM. TOL. IN INCH	[ ] METRIC DIM. AS REF.	
Lawrence Tsang	2017-02-15	MECHANICAL DRAWING	X5585999AA-F	.X	UNIT : INCH [mm]	
DRAWN BY	DATE	S558-5999-AA-F	FILE NAME	.XX ±0.01	SCALE : N/A	
ZC Guo	2017-02-15		X5585999AAFG.DWG	.XXX ±0.005		SIZE : A4

bel POWER | PROTECT | CONNECT

This document is electronically generated. This is a controlled copy if used internally

Общество с ограниченной ответственностью «МосЧип» ИНН 7719860671 / КПП 771901001
Адрес: 105318, г.Москва, ул.Щербаковская д.3, офис 1107

Данный компонент на территории Российской Федерации

Вы можете приобрести в компании MosChip.

Для оперативного оформления запроса Вам необходимо перейти по данной ссылке:

http://moschip.ru/get-element

Вы можете разместить у нас заказ для любого Вашего проекта, будь то серийное производство или разработка единичного прибора.

В нашем ассортименте представлены ведущие мировые производители активных и пассивных электронных компонентов.

Нашей специализацией является поставка электронной компонентной базы двойного назначения, продукции таких производителей как XILINX, Intel (ex.ALTERA), Vicor, Microchip, Texas Instruments, Analog Devices, Mini-Circuits, Amphenol, Glenair.

Сотрудничество с глобальными дистрибьюторами электронных компонентов, предоставляет возможность заказывать и получать с международных складов практически любой перечень компонентов в оптимальные для Вас сроки.

На всех этапах разработки и производства наши партнеры могут получить квалифицированную поддержку опытных инженеров.

Система менеджмента качества компании отвечает требованиям в соответствии с ГОСТ Р ИСО 9001, ГОСТ РВ 0015-002 и ЭС РД 009

Офис по работе с юридическими лицами:

105318, г.Москва, ул.Щербаковская д.3, офис 1107, 1118, ДЦ «Щербаковский»

Телефон: +7 495 668-12-70 (многоканальный)

Факс: +7 495 668-12-70 (доб.304)

E-mail: info@moschip.ru

Skype отдела продаж:
moschip.ru
moschip.ru_4
moschip.ru_6
moschip.ru_9