ETA-USA
THE POWER PROFESSIONALS

# WRB**X-O

# 50 Watt AC/DC Triple Output

Universal Input
Compact design with Inrush current protection
Triple Output
-WRB01X-O: 5, 12, -12 VDC
-WRB04X-O: 5, 15, -15 VDC
2 year Warranty

CE

| | | UNIT | |
|---|---|---|---|
| **INPUT** | **Voltage/Freq** | V | AC100V - 240V (AC85V ~ 264V or DC125V~ 370V), 50 / 60Hz (47 ~ 440Hz) Universal Input voltage |
| | **Current Typ.** | A | 1.2 at 110V; .7 at 220V ($I_o$ =100%) |
| | **Power Factor** | - | -- |
| | **Inrush Current** | A | 20A typ (AC IN 110V, $I_o$ =100%), 40A typ (AC IN 220V, $I_o$ =100%) at cold start |
| | **Leakage** | mA | 0.75 |

| | | UNIT | WRB01X-O | | | WRB04X-O | | |
|---|---|---|---|---|---|---|---|---|
| **OUTPUT** | **Nominal Voltage** | VDC | 5 | 12 | 12 | 5 | 15 | 15 |
| | **Efficiency typ** | % | 75 typ | | | 75 typ | | |
| | **Current** | A | 0.5~5 | 1.8 | 0.3 | 0.5~5 | 1.4 | 0.3 |
| | **Line Regulation** | mV | 50 max | 120 max | 120 max | 50 max | 150 max | 150 max |
| | **Load Regulation** | mV | 100 max | 240 max | 240 max | 100 max | 300 max | 300 max |
| | **Ripple** | mVp-p | 80 max | 120 max | 120 max | 80 max | 120 max | 120 max |
| | **Ripple Noise maximum** | mVp-p | 120 max | 150 max | 150max | 120 max | 150 max | 150max |
| | **Temperature Drift [0-+50C]** | mV | 75 max | 180 max | 180 max | 75 max | 225 max | 225 max |
| | **Rise Time** | mS | 1000 max [AC IN 110V $I_o$ =100%] | | | | | |
| | **Hold up Time** | mS | 17 typ [AC IN 110V,$I_o$ =100%] | | | | | |

| | | |
|---|---|---|
| **Protection** | **Over Voltage** | Works at 115~140% of rating |
| | **Over Current** | Works at 105% over rated current and recovers automatically |
| **Isolation** | **Input-Output** | AC 3,000V 1 minute current 20mA, DC 500V 100MΩ (At room temperature & Humidity) |
| | **Input-F.G** | AC 2,000V 1 minute current 20mA, DC 500V 100MΩ (At room temperature & Humidity) |
| | **Output-F.G** | AC 500V 1 minute current 100mA, DC 500V 100MΩ (At room temperature & Humidity) |
| **Environment** | **Operating temp/hum** | -10 ~ +70 , 20 ~ 90% RH(Non condensing) |
| | **Storage temp/hum** | -20 ~ +75 , 20 ~ 90% RH(Non condensing) |
| | **Vibration** | 10 ~ 55Hz at 1G, 3 minutes period, 30 minutes along X, Y and Z axis |
| | **Impact** | 10G for 20ms once on each X, Y and Z axis |
| **Safety** | CE CB | IEC 60950-1 Built to meet UL60950-1, EN60950-1 |
| | **Line Con RF Voltage** | EN55022-A |
| **Size** | MM/G | 82 x 35.5 x 135 (150) 360 |

ETA-USA 16170 Vineyard Blvd. Suite 180 Morgan Hill, CA 95037 http://www.eta-usa.com
Toll-free (US only): 800-ETA-POWR (800-382-7697) Telephone: 408 778-2793 FAX: 408-779-2753

## BLOCK DIAGRAM

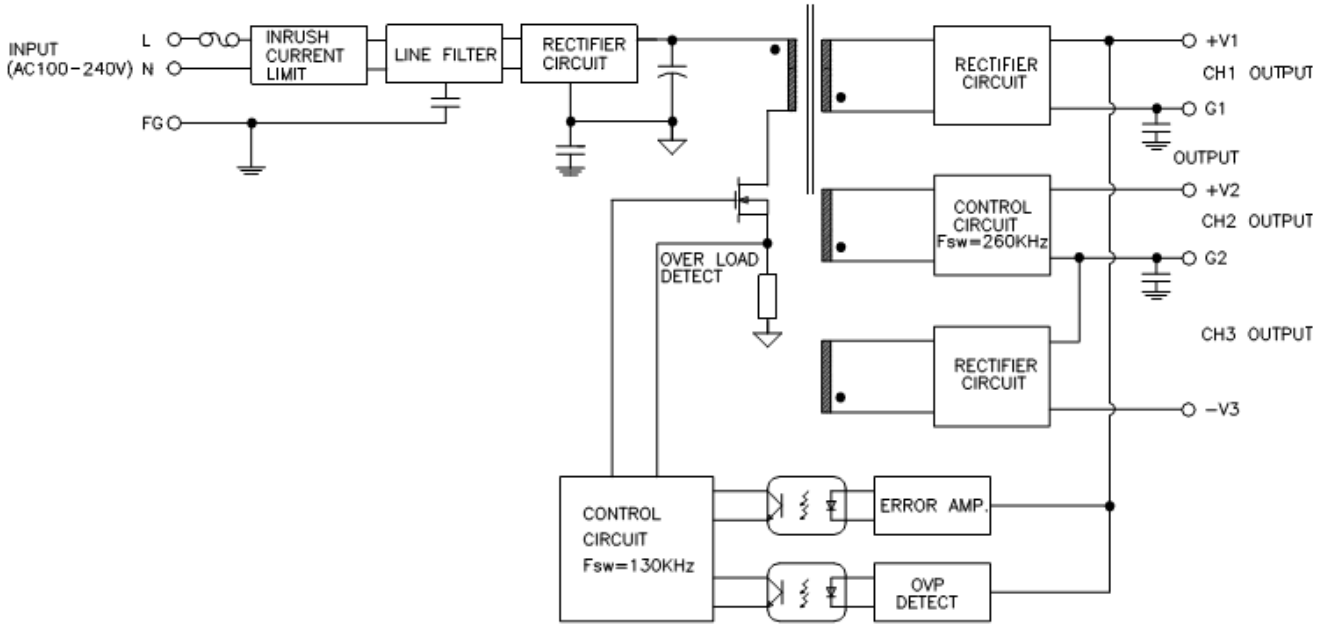

## DIMENSIONAL DRAWING (mm)

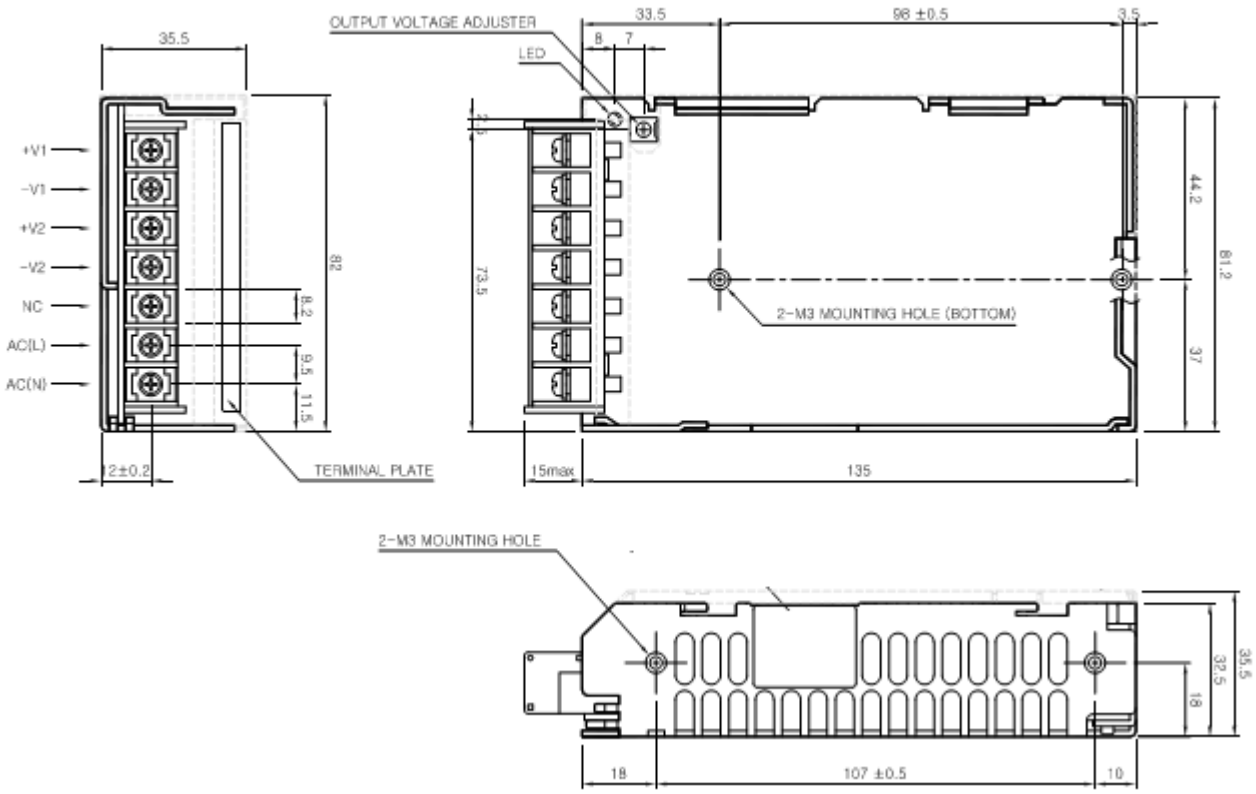


| Mark | Pin Connection | Function |
|---|---|---|
| L | AC L | SMPS AC Terminal (FUSE IN LINE) |
| N | AC N | SMPS AC Terminal |
| +V1 | DC Output | DC (+) Terminal |
| G1 | GND | DC (+V1) GND Terminal |
| +V2 | DC Output | DC (+) Terminal |
| G2 | GND | DC (+V2,-V3) GND Terminal |
| -V3 | DC Output | DC (-) Terminal |

# DERATING CURVE AND RECCOMENDED MOUNTING DIAGRAM

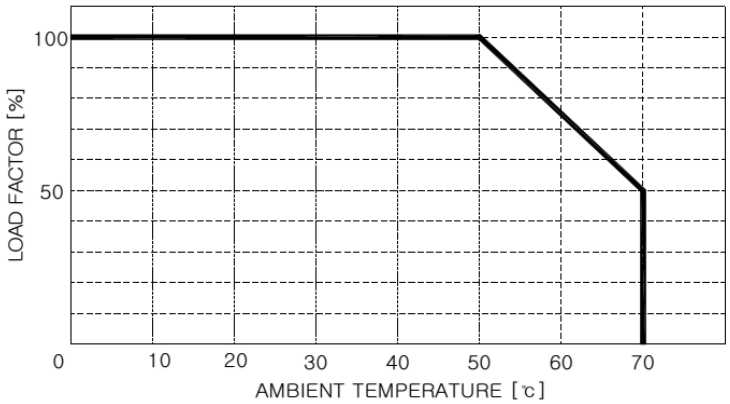


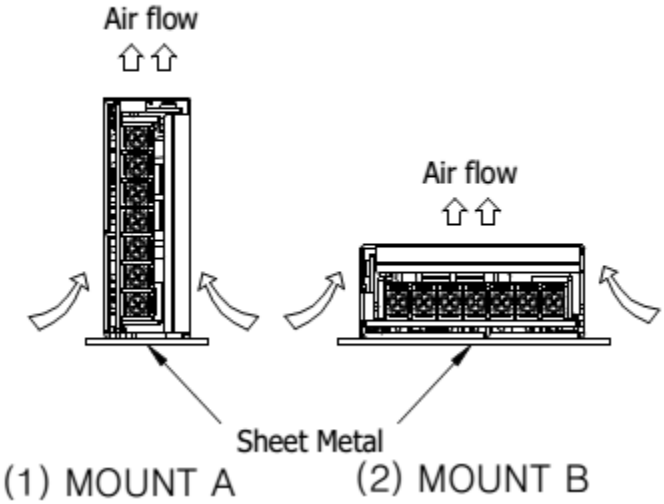

Общество с ограниченной ответственностью «МосЧип» ИНН 7719860671 / КПП 771901001
Адрес: 105318, г.Москва, ул.Щербаковская д.3, офис 1107

**Данный компонент на территории Российской Федерации**

**Вы можете приобрести в компании MosChip.**

Для оперативного оформления запроса Вам необходимо перейти по данной ссылке:

http://moschip.ru/get-element

Вы можете разместить у нас заказ для любого Вашего проекта, будь то серийное производство или разработка единичного прибора.

В нашем ассортименте представлены ведущие мировые производители активных и пассивных электронных компонентов.

Нашей специализацией является поставка электронной компонентной базы двойного назначения, продукции таких производителей как XILINX, Intel (ex.ALTERA), Vicor, Microchip, Texas Instruments, Analog Devices, Mini-Circuits, Amphenol, Glenair.

Сотрудничество с глобальными дистрибьюторами электронных компонентов, предоставляет возможность заказывать и получать с международных складов практически любой перечень компонентов в оптимальные для Вас сроки.

На всех этапах разработки и производства наши партнеры могут получить квалифицированную поддержку опытных инженеров.

Система менеджмента качества компании отвечает требованиям в соответствии с ГОСТ Р ИСО 9001, ГОСТ РВ 0015-002 и ЭС РД 009

**Офис по работе с юридическими лицами:**

105318, г.Москва, ул.Щербаковская д.3, офис 1107, 1118, ДЦ «Щербаковский»

Телефон: +7 495 668-12-70 (многоканальный)

Факс: +7 495 668-12-70 (доб.304)

E-mail: info@moschip.ru

Skype отдела продаж:
moschip.ru
moschip.ru_4
moschip.ru_6
moschip.ru_9