THIS DRAWING IS UNPUBLISHED. RELEASED FOR PUBLICATION 2015
© COPYRIGHT 2001 BY TE CONNECTIVITY ALL RIGHTS RESERVED.

REVISIONS

| P | LTR | DESCRIPTION | DATE | DWN | APVD |
|---|---|---|---|---|---|
| | NC | NEW RELEASE PER E.O. P17503 | 09NOV2001 | SB | RDR |
| | A1 | SUPERSEDED PER ECO-16-001711 | 23DEC2015 | DH | DM |
| | | | | | |
| | | | | | |

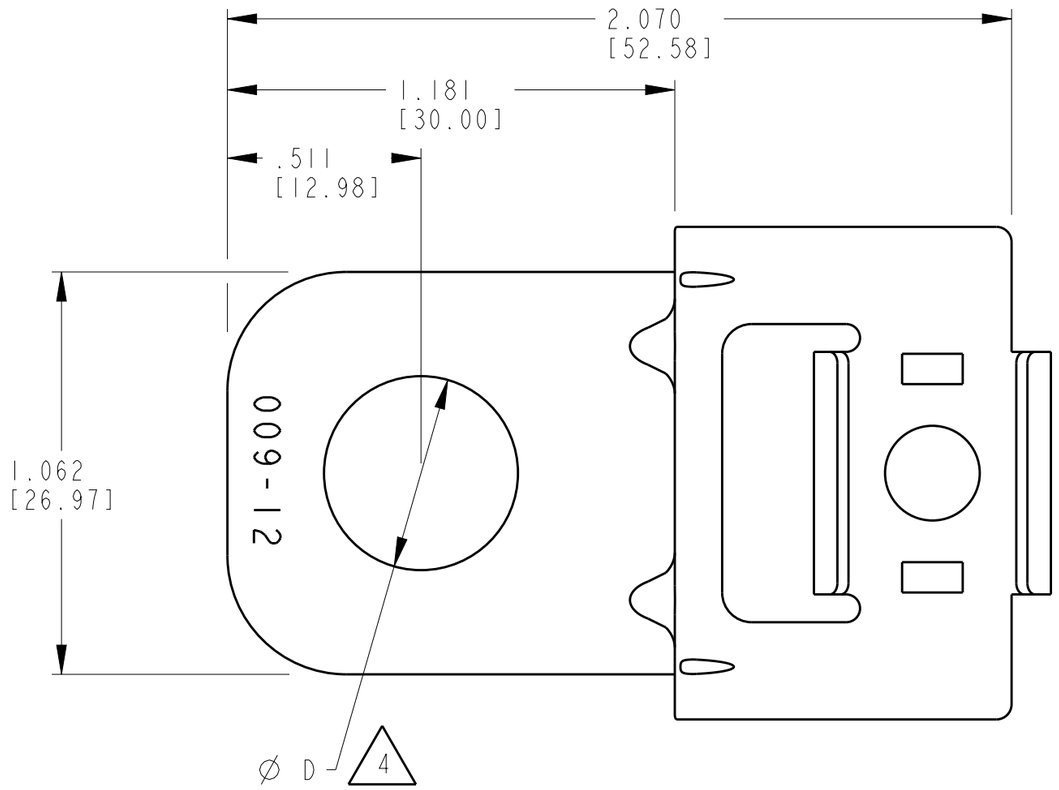


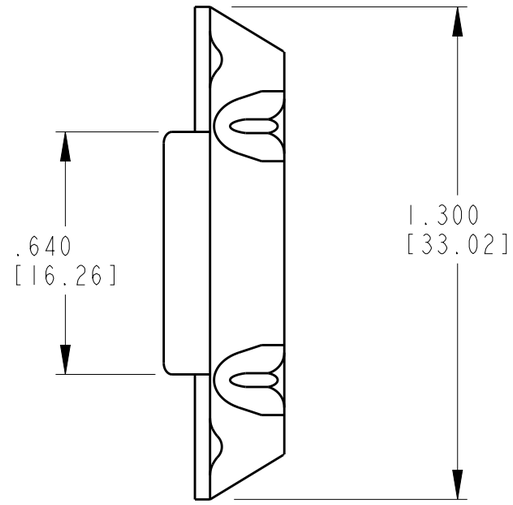


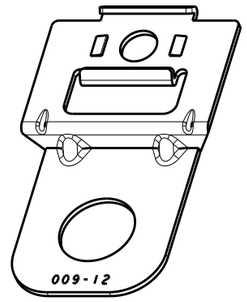


3D VIEW

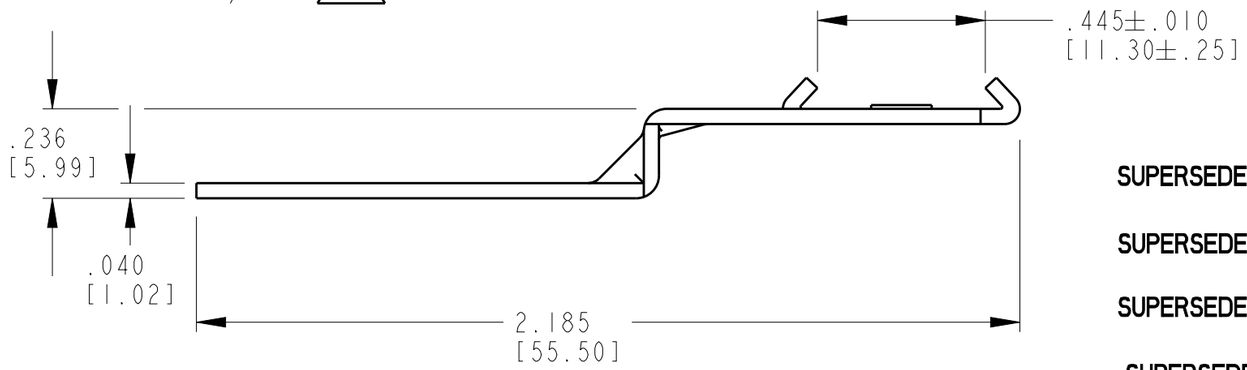


| | PART NUMBER | D (HOLE DIAMETER) |
|---|---|---|
| SUPERSEDED BY 1027-007-1200 CUSTOMER DRAWING | 1027-007-1200 | NO HOLE |
| SUPERSEDED BY 1027-008-1200 CUSTOMER DRAWING | 1027-008-1200 | .433 [11.0] |
| SUPERSEDED BY 1027-009-1200 CUSTOMER DRAWING | 1027-009-1200 | .511 [13.0] |
| SUPERSEDED BY 1027-017-1200 CUSTOMER DRAWING | 1027-013-1200 | .323 [8.2] |

4 PART INFORMATION: SEE TABLE.

3. MATERIAL: STEEL - ZINC PLATE.

2. TOLERANCES: ±.025 [±0.63] UNLESS OTHERWISE SPECIFIED.

1. ALL DIMENSIONS ARE IN INCHES [MILLIMETERS].

NOTES:

THIS DRAWING IS A CONTROLLED DOCUMENT.

DIMENSIONS: INCHES[mm]

TOLERANCES UNLESS OTHERWISE SPECIFIED:
0 PLC ±-
1 PLC ±-
2 PLC ±
3 PLC ±.025[.63]
4 PLC ±-
ANGLES ±0

MATERIAL -
FINISH -

DWN D.HASIBUAN 12NOV2015
CHK D.MEYER 23DEC2015
APVD D.MEYER 23DEC2015
PRODUCT SPEC -
APPLICATION SPEC -
WEIGHT -

TE Connectivity

NAME
METAL CLIP
SIDE MOUNTING BRACKET
DT, DTM, DTP, DTHD SERIES

| SIZE | CAGE CODE | DRAWING NO | RESTRICTED TO |
|---|---|---|---|
| A3 | 4AFU8 | C-1027-007/009-013-1200 | - |

CUSTOMER DRAWING
SCALE 2:1 SHEET 1 OF 1 REV A1

1470-19 (3/13)

Общество с ограниченной ответственностью «МосЧип» ИНН 7719860671 / КПП 771901001
Адрес: 105318, г.Москва, ул.Щербаковская д.3, офис 1107

**Данный компонент на территории Российской Федерации**

**Вы можете приобрести в компании MosChip.**

Для оперативного оформления запроса Вам необходимо перейти по данной ссылке:

http://moschip.ru/get-element

Вы можете разместить у нас заказ для любого Вашего проекта, будь то серийное производство или разработка единичного прибора.

В нашем ассортименте представлены ведущие мировые производители активных и пассивных электронных компонентов.

Нашей специализацией является поставка электронной компонентной базы двойного назначения, продукции таких производителей как XILINX, Intel (ex.ALTERA), Vicor, Microchip, Texas Instruments, Analog Devices, Mini-Circuits, Amphenol, Glenair.

Сотрудничество с глобальными дистрибьюторами электронных компонентов, предоставляет возможность заказывать и получать с международных складов практически любой перечень компонентов в оптимальные для Вас сроки.

На всех этапах разработки и производства наши партнеры могут получить квалифицированную поддержку опытных инженеров.

Система менеджмента качества компании отвечает требованиям в соответствии с ГОСТ Р ИСО 9001, ГОСТ РВ 0015-002 и ЭС РД 009

**Офис по работе с юридическими лицами:**

105318, г.Москва, ул.Щербаковская д.3, офис 1107, 1118, ДЦ «Щербаковский»

Телефон: +7 495 668-12-70 (многоканальный)

Факс: +7 495 668-12-70 (доб.304)

E-mail: info@moschip.ru

Skype отдела продаж:
moschip.ru
moschip.ru_4
moschip.ru_6
moschip.ru_9