MICRO SWITCH

SWITCH – TOGGLE FLUSH KEY

CATALOG LISTING
2TP8-70

THIS DRAWING COVERS A PROPRIETARY ITEM AND IS THE PROPERTY OF MICRO SWITCH, A DIVISION OF HONEYWELL. THIS DRAWING IS NOT TO BE COPIED OR USED WITHOUT THE APPROVAL OF MICRO SWITCH.

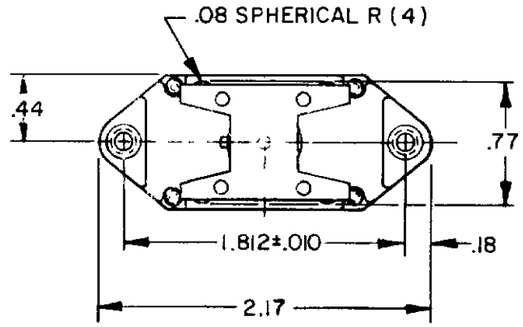

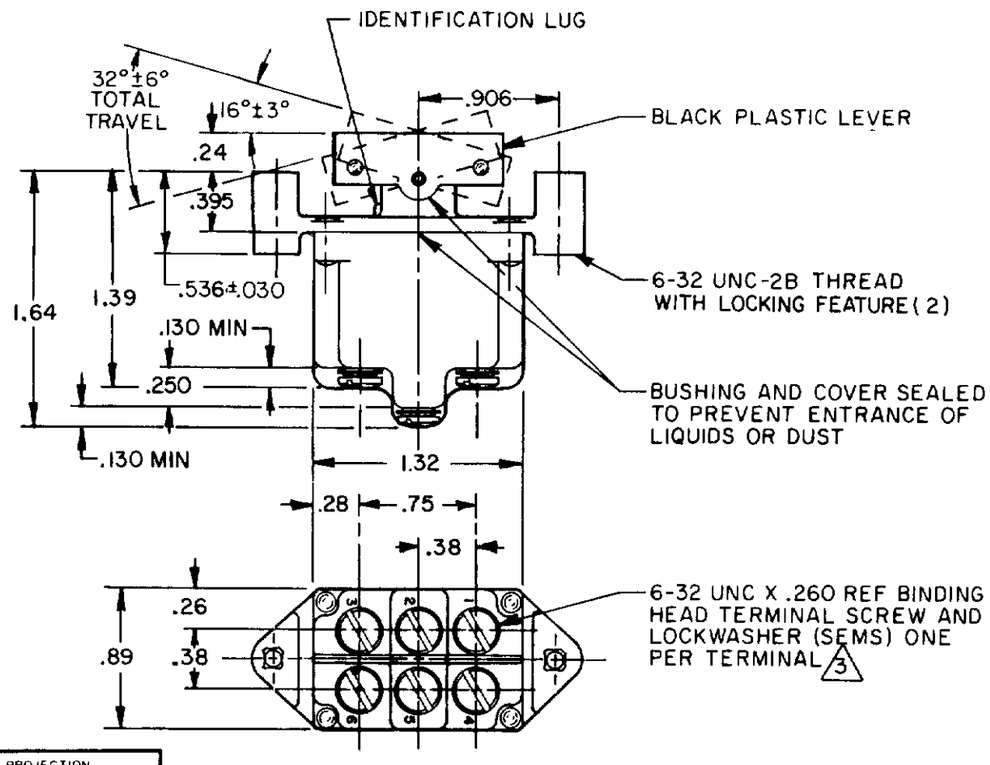

CIRCUIT DIAGRAM

CIRCUIT MADE WITH LEVER DEPRESSED ON

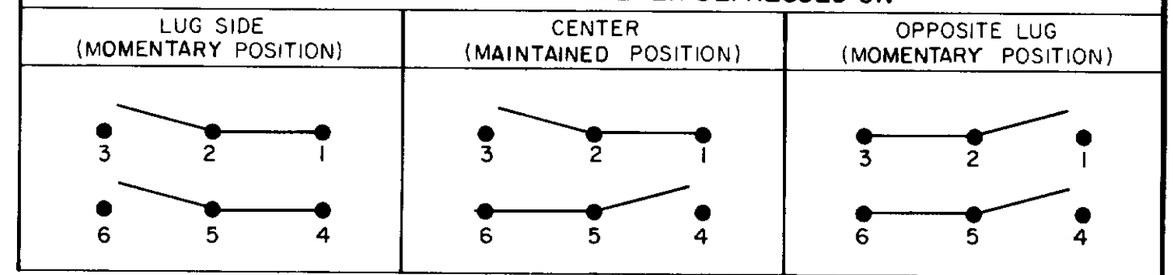

ELECTRICAL DATA

10A-125,250,277VAC
1/4HP-125VAC;1/2HP-250,277VAC
3A-125VAC "L" L192

NOTES
1 - THESE SWITCHES WILL WITHSTAND TEMPERATURE OF 160°F
2 - MICRO SWITCH CATALOG LISTING MARKED ON SIDE OF SWITCH
3 - SCREWS FURNISHED UNASSEMBLED

THIRD ANGLE PROJECTION

SCALE FULL

DO NOT SCALE PRINT

TOLERANCES
APPLY TO DESIGN UNITS. CONVERSIONS ARE ONLY FOR REFERENCE. UNLESS NOTED TOLERANCES ARE ±

	DIM mm	TOL mm/in	DIM in	TOL mm/in
NO PLACES	X	1/0.4		
ONE PLACE	X.X	0.4/.016	X.X	0.8/.03
TWO PLACES	X.XX	0.15/.006	X.XX	0.38/.015
THREE PLACES			X.XXX	0.13/.005
ANGLES				

DESIGN UNITS: SI METRIC ☐ US CUSTOMARY ☒

RAW MATERIAL-COMMERCIAL STANDARD
MICRO SWITCH STANDARDS APPLY

DIMENSIONS ARE TO BE MET BEFORE PROTECTIVE COATINGS ARE APPLIED

WEIGHT .14 LB. EST.

DRAWING NUMBER 2TP8-70 PAGE 1 OF 1
ISSUE M 9
REPLACES
RELEASE NO PR-3145

REVISIONS

A	RE-INS PR-11234	TMM 21 MAY 82	25 MAY 82
B	C057496B	CJH 24 SEP 85	
C	C058717-B	WJK 22 OCT 86	KJC
C	C060309	WJH 10 NOV 86	
D	C077697	TSW 15 JUN 94	1 JUNE 82
E	200032	JJA 21 JAN 00	
F	202714	DLT 4 APR 01	

CHECK CEB 1 JUNE 82
CHECK 82 21 MAY
DRAWN TMM

RASTER FO-52854-C

Общество с ограниченной ответственностью «МосЧип» ИНН 7719860671 / КПП 771901001
Адрес: 105318, г.Москва, ул.Щербаковская д.3, офис 1107

Данный компонент на территории Российской Федерации

Вы можете приобрести в компании MosChip.

Для оперативного оформления запроса Вам необходимо перейти по данной ссылке:

http://moschip.ru/get-element

Вы можете разместить у нас заказ для любого Вашего проекта, будь то серийное производство или разработка единичного прибора.

В нашем ассортименте представлены ведущие мировые производители активных и пассивных электронных компонентов.

Нашей специализацией является поставка электронной компонентной базы двойного назначения, продукции таких производителей как XILINX, Intel (ex.ALTERA), Vicor, Microchip, Texas Instruments, Analog Devices, Mini-Circuits, Amphenol, Glenair.

Сотрудничество с глобальными дистрибьюторами электронных компонентов, предоставляет возможность заказывать и получать с международных складов практически любой перечень компонентов в оптимальные для Вас сроки.

На всех этапах разработки и производства наши партнеры могут получить квалифицированную поддержку опытных инженеров.

Система менеджмента качества компании отвечает требованиям в соответствии с ГОСТ Р ИСО 9001, ГОСТ РВ 0015-002 и ЭС РД 009

Офис по работе с юридическими лицами:

105318, г.Москва, ул.Щербаковская д.3, офис 1107, 1118, ДЦ «Щербаковский»

Телефон: +7 495 668-12-70 (многоканальный)

Факс: +7 495 668-12-70 (доб.304)

E-mail: info@moschip.ru

Skype отдела продаж:
moschip.ru
moschip.ru_4
moschip.ru_6
moschip.ru_9